STEELFIRE™ 30 GRIL

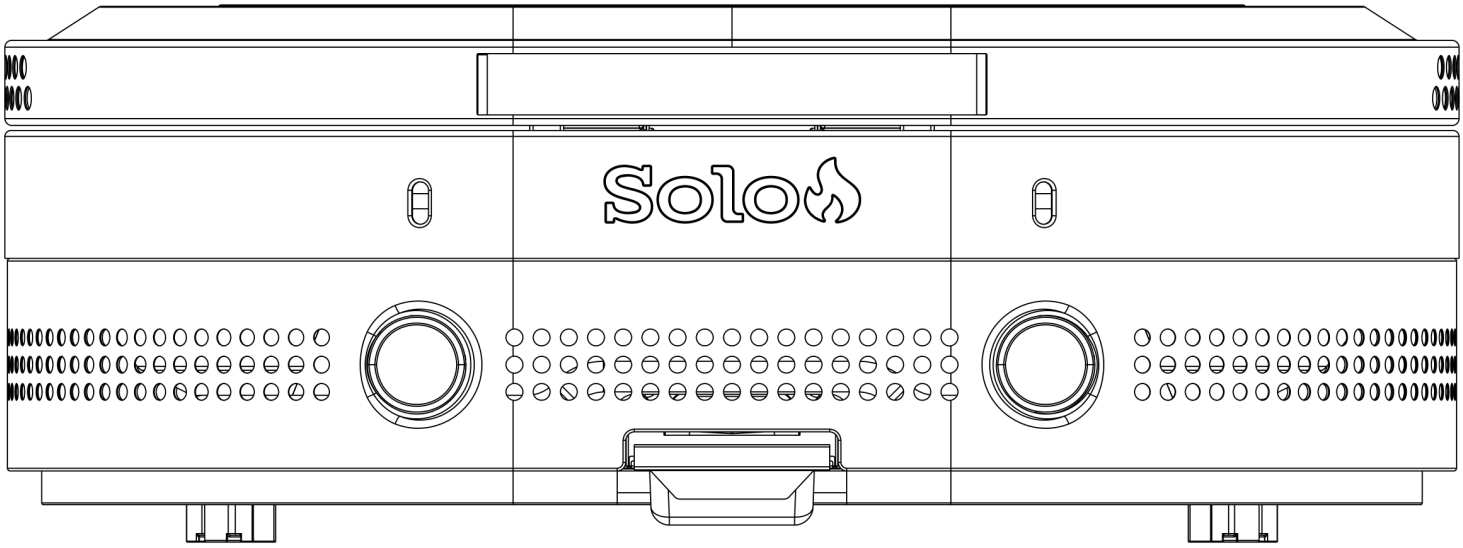

Před použitím si přečtěte celý návod.

⚠ NEBEZPEČÍ

Pokud cítíte plyn:

- Uzavřete přívod plynu do spotřebiče.
- Uhaste veškerý otevřený oheň.
- Otevřete víko.
- Pokud zápach přetrvává, vzdalte se od spotřebiče a okamžitě volejte hasiče.

Nedodržení těchto pokynů může vést k požáru nebo výbuchu s následkem škody na majetku, zranění nebo smrti.

Čeština 1

Slovenčina 13

Magyar 25

Lietuvių 37

Latviešu 49

Eesti 61

Română 73

Български 85

Polski 99

⚠ NEBEZPEČÍ

- Nikdy nenechávejte tento spotřebič v provozu bez dozoru.
- Nikdy nepoužívejte tento spotřebič ve vzdálenosti menší než 10 ft (3,0 m) od jakékoli stavby, hořlavého materiálu nebo jiné plynové lahve.
- Nikdy nepoužívejte tento spotřebič ve vzdálenosti menší než 25 ft (7,5 m) od jakékoli hořlavé kapaliny.
- Nikdy nedovolte, aby se olej nebo tuk zahřál nad 400 °F (200 °C). Pokud teplota překročí 400 °F (200 °C) nebo pokud olej začne kouřit, okamžitě VYPNĚTE hořák nebo přívod plynu.
- Zahřáté kapaliny zůstávají vařící ještě dlouho po skončení vaření. Nikdy se nedotýkejte varného spotřebiče, dokud kapaliny nevychladnou na 115 °F (45 °C) nebo méně.
- Pokud dojde k požáru, vzdalte se od spotřebiče a okamžitě volejte hasiče. Nepokoušejte se hasit hořící olej nebo tuk vodou.

BEZPEČNOSTNÍ OPATŘENÍ

PROHLÁŠENÍ

OBECNÉ

- Před použitím si přečtěte celý návod.
- Pouze pro venkovní použití (mimo jakékoli uzavřené prostory).
- Tento návod k použití obsahuje důležité informace nezbytné pro správnou montáž a bezpečné používání tohoto spotřebiče.
- Před montáží a použitím spotřebiče si přečtěte a dodržujte všechna varování a pokyny.
- Při používání spotřebiče dodržujte všechna varování a pokyny.
- Tento návod uschovejte pro budoucí použití.

⚠ NEBEZPEČÍ

Pokud cítíte plyn:

- Uzavřete přívod plynu do spotřebiče.
- Uhaste veškerý otevřený oheň.
- Otevřete víko.
- Pokud zápach přetrvává, vzdalte se od spotřebiče a okamžitě volejte hasiče.

⚠ VAROVÁNÍ

- Neskladujte ani nepoužívejte benzín ani jiné hořlavé kapaliny či páry v blízkosti tohoto nebo jakéhokoli jiného spotřebiče.
- Neskladujte nepřipojenou lahev na LPG.

BEZPEČNOSTNÍ INFORMACE

- Instalace musí odpovídat místním předpisům, a pokud místní předpisy neexistují, normě ANSI Z223.1/NFPA 54, CSA B149.1 nebo CSA B149.2
- Tento venkovní plynový spotřebič k vaření se smí používat pouze venku a nesmí se používat v budově, garáži ani v jiném uzavřeném prostoru.
- Spotřebič se považuje za umístěný venku, pokud je instalován v přístřešku, který má nanejvýš stěny na třech stranách a nemá žádné zastřešení; všechny otvory musí být trvale otevřené – posuvné dveře, garážová vrata, okna ani otvory se síťkou se nepovažují za trvalé otvory.
- Před použitím grilu si prostudujte všechny místní vyhlášky, pravidla pro rozdělávání ohně venku a vyhlášené zákazy rozdělávání ohně.
- Gril NEUPRAVUJTE ani jej nepoužívejte jiným způsobem, než je popsáno v tomto návodu.
- Tento spotřebič je během používání i po něm horký. Na ochranu před horkými povrchy nebo odstřikující kapalinou z vaření používejte izolované chňapky nebo rukavice.
- Zabraňte nárazům do spotřebiče, aby nedošlo k vylití nebo vystříknutí horké kapaliny.
- Tento venkovní plynový spotřebič k vaření není určen k instalaci na lodích ani k připojení k nízkotlakému systému LPG obytného vozidla.
- Dodržujte minimální odstup 36 palců od hořlavých konstrukcí po stranách a za grilem.
- Při provozu grilu na hořlavých površích nebo v jejich blízkosti (včetně trávy, dřevěných či kompozitních teras, umělého trávníku apod.) buďte MIMOŘÁDNĚ opatrní. Používejte pouze na rovných a stabilních površích.
- Nepoužívejte tento spotřebič pod hořlavou konstrukcí nad ním.
- Před každým použitím venkovního plynového spotřebiče k vaření zkontrolujte hadici. Pokud je zjevně nadměrně odřená, opotřebovaná nebo naříznutá, vyměňte ji před dalším použitím spotřebiče. Náhradní díly si vyžádejte u našeho zákaznického servisu prostřednictvím kontaktních údajů uvedených v části Řešení problémů tohoto návodu.
- Udržujte přívodní hadici plynu mimo dosah horkých povrchů.
- V okolí venkovního plynového spotřebiče k vaření se nesmí nacházet hořlavé materiály, benzín ani jiné hořlavé páry a kapaliny. Gril nečistěte žíravými ani hořlavými kapalinami.
- Nestavte na spotřebič během provozu prázdnou nádobu na vaření. Při vkládání čehokoli do nádoby na vaření během provozu spotřebiče buďte opatrní.
- Nebraňte proudění spalovacího a větracího vzduchu kolem skříně hořáku a grilu, nezakrývejte štěrbiny, otvory ani průchody v grilu a nezakrývejte varnou plochu materiály, jako je hliníková fólie. Tím by se zablokovalo proudění vzduchu, což může způsobit otravu oxidem uhelnatým. Vyložení hliníkovou fólií může zadržovat teplo a způsobit nebezpečí požáru.
- Udržujte větrací otvory prostoru pro lahev volné a bez nečistot.
- Gril nepoužívejte, pokud není ZCELA smontován a všechny díly nejsou pevně upevněny a dotaženy. Před každým použitím gril zkontrolujte. Upravené, poškozené nebo chybějící díly mohou způsobit zranění nebo škodu na majetku. Po období skladování nebo nepoužívání zkontrolujte těsnost a ucpání hořáku a prohlédněte hadici, zda není odřená, opotřebovaná nebo naříznutá.
- Tento spotřebič není určen ke komerčnímu použití.
- Tento spotřebič není určen k vytápění a nikdy se nesmí používat jako ohřívač.
- Alkohol a léky na předpis i volně prodejné mohou snížit schopnost uživatele spotřebič správně smontovat nebo bezpečně provozovat. Gril NEPOUŽÍVEJTE pod vlivem drog nebo alkoholu ani v únavě.
- V případě požáru oleje nebo tuku se jej nepokoušejte hasit vodou. Okamžitě volejte hasiče. Hasicí přístroj typu BC nebo ABC může za určitých okolností požár zvládnout. Konkrétní velikost a typ najdete v místních požárních předpisech.
- Nepřemísťujte spotřebič během používání ani s otevřeným víkem. Před přemístěním nebo uskladněním nechte varnou plochu vychladnout na 115 °F (45 °C). Nikdy nenechávejte gril bez dozoru během používání ani dokud zcela nevychladne.
- Nikdy neplňte lahev nad 80 % její kapacity.
- Pokud tyto pokyny nebudou přesně dodrženy, může dojít k požáru s následkem smrti nebo vážného zranění.
- Minimální provozní teplota pro bezpečné používání grilu je -4 °F (-20 °C).

PŘÍRODNÍ NEBEZPEČÍ: PAVOUCI
FAKT: Do trubice hořáku občas vlezou pavouci a jiný drobný hmyz. Pavouci tkají pavučiny, stavějí hnízda a kladou vajíčka. Pavučiny nebo hnízda mohou být velmi malé, ale jsou velmi pevné a mohou zablokovat průtok plynu.

Hořák vyčistěte před použitím po uskladnění, na začátku sezóny venkovního vaření nebo po měsíci nepoužívání.

PALIVOVÁ SOUSTAVA

- Plynové spotřebiče bezpečně používají miliony lidí, kteří dodržují jednoduchá bezpečnostní opatření. Tento spotřebič je určen pro zkapalněný propan. K zapálení nebo opětovnému zapálení grilu NEPOUŽÍVEJTE benzín, petrolej, podpalovač ani podobné kapaliny. Používejte pouze certifikované lahve na LPG.
- Musí se používat součásti palivové soustavy, tj. regulátor tlaku a hadice dodané se spotřebičem. Náhradní regulátory tlaku a hadice musí odpovídat specifikaci výrobce spotřebiče. Celková spotřeba plynu při nastavení „Vysoký“: 24 000 BTU/h. Požadavky na lahev se zkapalněným propanem (LP) (lahev 20 lb).
- Přibližné parametry schválené lahve na LPG: výška 18 palců, průměr 12,3 palce, označení kapacity 20 liber zkapalněného propanu nebo 47,6 libry vody. Lahev musí být vybavena certifikovanou pojistkou proti přeplnění a připojovacím zařízením kompatibilním s přípojkou pro venkovní spotřebiče k vaření.
- Lahev na LPG musí být vyrobena a označena v souladu se specifikacemi pro lahve na LPG Ministerstva dopravy USA (DOT) nebo kanadské národní normy CAN/CSA-B339, Cylinders, Spheres and Tubes for Transportation of Dangerous Goods Commission.
- Promáčknutá nebo zrezivělá lahev na LPG může být nebezpečná a měl by ji zkontrolovat váš dodavatel.
- Nikdy nepoužívejte lahev s poškozeným ventilem.
- Lahev 20 lb musí mít uzavírací ventil zakončený výstupem ventilu specifikovaným pro připojení typu QCC1 podle normy pro výstupní a vstupní přípojky ventilů tlakových lahví ANSI/CGA-V-1.
- Když spotřebič nepoužíváte, vždy uzavřete plyn na lahvi na LPG.
- Skladování venkovního plynového spotřebiče k vaření v interiéru je přípustné pouze tehdy, je-li lahev odpojena a odstraněna ze spotřebiče.
- Lahve na LPG se musí skladovat venku mimo dosah dětí. Neskladujte lahve v budově, garáži ani v jiném uzavřeném prostoru.
- Systém lahve musí být uspořádán pro odběr plynné fáze.
- Lahev musí mít ochranný límec ventilu.
- Tlak v rozdělovači: (za provozu) 11 palců vodního sloupce (W.C.), (mimo provoz) 11,2 palce vodního sloupce (W.C.).
- Lahev na LPG musí být vybavena pojistkou proti přeplnění (OPD) a přípojkou CGA 791.
- Kdykoli lahev nepoužíváte, nasaďte na výstup ventilu lahve prachovou krytku. Na výstup ventilu lahve nasazujte pouze typ prachové krytky dodávaný s ventilem lahve. Jiné typy krytek nebo zátek mohou způsobit únik propanu. Před použitím krytku sejměte.
- Dbejte na to, aby se plynová hadice při umístění lahve na LPG v provozní poloze nedotýkala horkých povrchů, jako je štít hořáku.

DŮLEŽITÁ BEZPEČNOSTNÍ VAROVÁNÍ

⚠ **VAROVÁNÍ:** Nedodržení všech ustanovení tohoto návodu a pokynů k použití může vést ke škodě na majetku, vážnému zranění, smrti nebo požáru. Společnost Solo nepřebírá žádnou odpovědnost, právní ani jinou, za vedlejší nebo následné škody na majetku či osobách vzniklé nesprávným použitím tohoto výrobku. Společnost Solo v žádném případě neodpovídá za zvláštní, nepřímé, následné ani jiné škody jakékoli povahy přesahující původní kupní cenu.

⚠ **VAROVÁNÍ:** Tento výrobek vás může vystavit chemickým látkám včetně oxidu uhelnatého, o kterém je státu Kalifornie známo, že způsobuje rakovinu, vrozené vady a/nebo jiné poškození reprodukce.

Další informace najdete na www.p65warnings.ca.gov.

⚠ VAROVÁNÍ! POUZE PRO VENKOVNÍ POUŽITÍ!

Oxid uhelnatý je bezbarvý plyn bez zápachu, který může zabíjet. Uvolňuje se při spalování organických paliv a ve venkovním prostředí pod širým nebem se obvykle rozptýlí. Gril NEPOUŽÍVEJTE uvnitř stavby, stanu ani vozidla, pod krytými terasami nebo markýzami, v blízkosti otevřených oken, v těsné blízkosti vnitřních prostor ani v těsně ohrazených prostorech.

- Poznejte příznaky otravy oxidem uhelnatým: bolest hlavy, závratě, slabost, nevolnost, zvracení, ospalost a zmatenost. Postižené osoby okamžitě přemístěte na čerstvý vzduch a volejte 911.
- Alkohol a drogy mohou zesílit účinky otravy oxidem uhelnatým, a proto se jim při používání grilu vyhněte.
- Kojenci, malé děti, těhotné ženy, starší lidé, kuřáci, osoby s oslabenou imunitou a lidé s onemocněním krve nebo oběhového systému jsou vůči otravě oxidem uhelnatým obzvláště zranitelní. Při používání grilu buďte mimořádně opatrní.

⚠ VAROVÁNÍ! NEBEZPEČÍ POŽÁRU

- NEPOKOUŠEJTE se hasit hořící olej nebo tuk vodou.
- Pokud dojde k požáru, vzdalte se od spotřebiče a okamžitě volejte hasiče.

⚠ VAROVÁNÍ! POVRCHY BUDOU EXTRÉMNĚ HORKÉ!

Při provozu grilu buďte opatrní. Varná plocha a okolní konstrukce budou HORKÉ a NESMÍTE se jich dotýkat.

NENECHÁVEJTE GRIL BEZ DOZORU.

DĚTI A DOMÁCÍ ZVÍŘATA VŽDY UDRŽUJTE V BEZPEČNÉ VZDÁLENOSTI OD GRILU.

POUZE PRO POUŽITÍ V DOMÁCNOSTI.

DŮLEŽITÁ POZNÁMKA

- Majitel odpovídá za to, že všechny osoby v blízkosti grilu jsou během jeho provozu seznámeny s varováními a bezpečnostními opatřeními. Při obsluze grilu i v jeho blízkosti buďte mimořádně opatrní a řiďte se zdravým rozumem. Jinak může dojít k vážnému zranění nebo ke škodě na majetku.

SOUČÁSTI GRILU

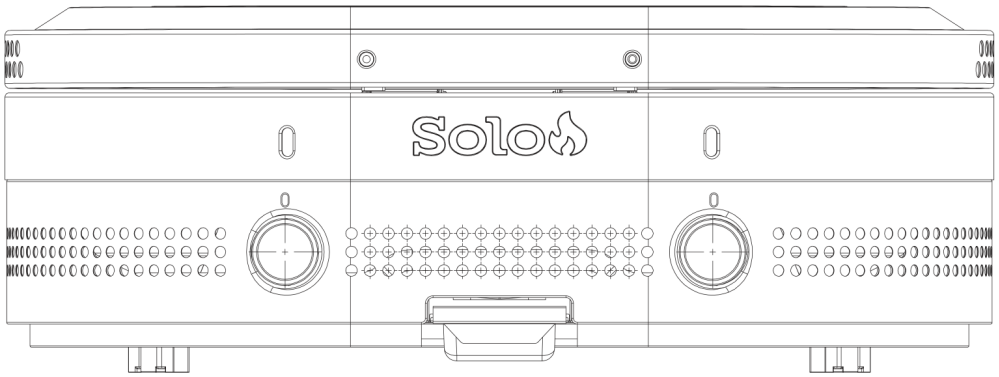

Těleso grilu



Rukojeť víka se šrouby M6



Miska na tuk

POTŘEBNÉ NÁŘADÍ

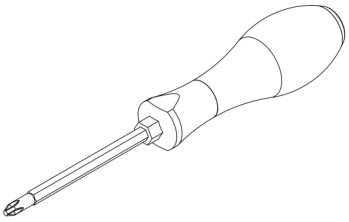

Křížový šroubovák (není součástí balení)

MONTÁŽ GRILU

Před montáží vybalte všechny díly grilu.

1. Umístění tělesa grilu
(Pokud jste zakoupili stojan, můžete tento krok přeskočit.)

Pokud jste stojan nezakoupili, postavte gril venku na rovný a stabilní povrch. Položte na něj vodováhu a ověřte, že stojí vodorovně. Nožky přístroje podle potřeby seřiďte, dokud vodováha neukáže, že gril stojí rovně.

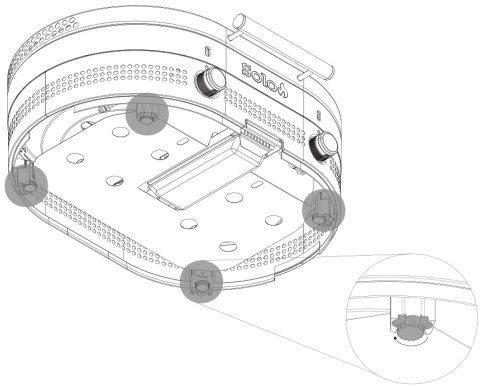

2. Připevnění rukojeti k víku grilu
Z rukojeti vyšroubujte dva předem namontované šrouby M6×16 s pružnými a plochými podložkami. Zarovnejte otvory ve víku na přední straně tělesa grilu s rukojetí víka zvenku a s tepelně izolačním držákem zevnitř.

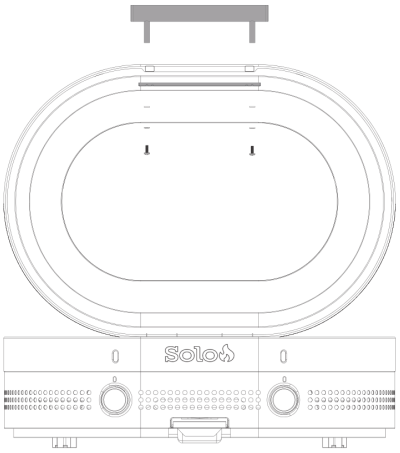

3. Vložení grilovací plotny do tělesa grilu
Otevřete víko grilu a vybalte grilovací plotnu. Pomocí integrovaných úchytů vložte grilovací plotnu do tělesa grilu. Ujistěte se, že grilovací plotna plně dosedá a volně se nepohybuje.

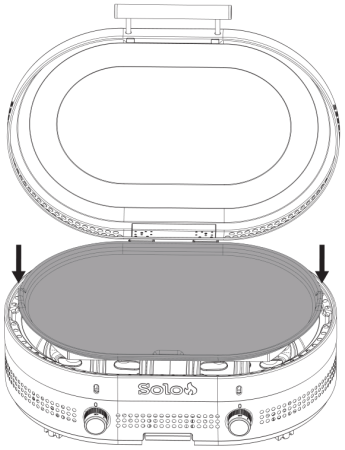

4. Vložení misky na tuk
Zasuňte misku na tuk do vodicích lišt na přední straně tělesa grilu pod logem. Ujistěte se, že lícuje s tělesem grilu.

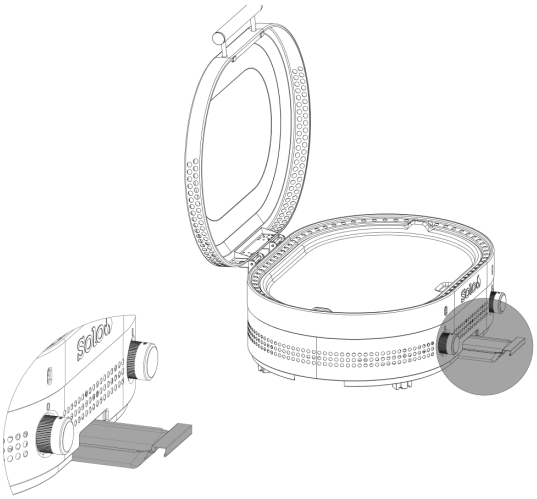

NASAZENÍ A SEJMUTÍ PROPANOVÉ LAHVE

Používejte pouze standardní 20librovou lahev na LPG (zkapalněný propan), která je certifikovaná a v dobrém stavu.

⚠ NEBEZPEČÍ

Pokud cítíte plyn: Uzavřete přívod plynu do spotřebiče. Uhaste veškerý otevřený oheň. Otevřete víko. Pokud zápach přetrvává, vzdalte se od spotřebiče a okamžitě volejte hasiče.

⚠ VAROVÁNÍ

- Neskladujte náhradní lahev na LPG pod tímto spotřebičem ani v jeho blízkosti.
- Nikdy neplňte lahev nad 80 %.
- Pokud informace v kterémkoli z prvních dvou bodů nebudou přesně dodrženy, může dojít k požáru s následkem smrti nebo vážného zranění.
- Když spotřebič nepoužíváte, uzavřete přívod LPG na lahvi.
- Neskladujte ani nepoužívejte benzín ani jiné hořlavé kapaliny či páry v blízkosti tohoto nebo jakéhokoli jiného spotřebiče.

⚠ VAROVÁNÍ

- Minimální vzdálenost mezi spotřebičem a lahví je 12 palců (31 cm). Minimální odstup boků a zadní strany spotřebiče od stěny je 36 palců (92 cm). Nepoužívejte pod zastřešením. Nedodržení těchto pokynů může způsobit přehřátí propanové lahve a únik propanu, který se může vznítit a způsobit vážné zranění nebo škodu na majetku.
- Lahev musí být umístěna tak, aby nehrozilo zakopnutí. To by mohlo poškodit propanovou lahev nebo přívodní hadici paliva a/nebo stáhnout gril ze stolu a způsobit vážné zranění nebo škodu na majetku. Během provozu buďte v blízkosti grilu, palivové hadice a propanové lahve mimořádně opatrní. Děti a domácí zvířata vždy udržujte v bezpečné vzdálenosti.

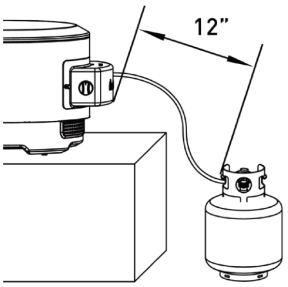

1. Kontrola grilu a propanové lahve

Ujistěte se, že gril stojí venku na stabilním a rovném povrchu. Propanovou lahev vždy skladujte a přenášejte ve svislé poloze.

2. Kontrola, že jsou všechny ovladače VYPNUTÉ

Před manipulací s propanovou lahví zkontrolujte, zda jsou všechny ovládací knoflíky hořáků a ventil lahve zcela otočeny do polohy VYPNUTO.

3. Připojení regulátoru k propanové lahvi

Najděte hadici s regulátorem připojenou pod tělesem grilu. Zarovnejte závitovou přípojku regulátoru s ventilem propanové lahve. Otáčením matice regulátoru ve směru hodinových ručiček jej našroubujte na ventil lahve. Dotáhněte rukou, dokud spoj není pevný. K dotahování nepoužívejte nářadí, mohli byste spoj poškodit.

4. Sejmutí propanové lahve

Uzavřete ventil lahve a ujistěte se, že jsou všechny ovládací knoflíky hořáků v poloze vypnuto. Otáčením matice regulátoru proti směru hodinových ručiček lahev odpojte.

Používejte pouze ventil, hadici nebo regulátor schválené společností Solo. Při nedodržení tohoto pokynu zaniká záruka.

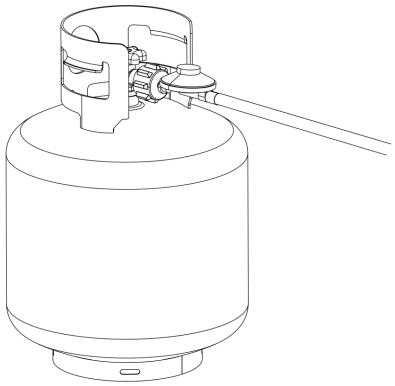

ZKOUŠKA TĚSNOSTI PROPANOVÉ LAHVE

⚠ VAROVÁNÍ

Pokud se během zkoušky těsnosti objeví zvětšující se bubliny, lahev na LPG NEPOUŽÍVEJTE ani s ní nemanipulujte. Okamžitě kontaktujte dodavatele LPG nebo hasiče.

POSTUP ZKOUŠKY TĚSNOSTI

- Nové a vyměněné lahve na LPG podrobte zkoušce těsnosti PŘED připojením ke grilu.
- Během zkoušky těsnosti nekuřte.
- K hledání úniků plynu nepoužívejte otevřený oheň.
- Zkoušku těsnosti grilu je nutné provádět venku na dobře větraném místě, mimo zdroje vznícení, jako jsou plynové nebo elektrické spotřebiče.
- Během zkoušky těsnosti udržujte gril mimo dosah otevřeného ohně a jisker.

SPOJE A HADICE

- Doporučujeme jednou ročně zkontrolovat a dotáhnout kovové spoje.
- Udržujte přívodní hadici plynu mimo dosah horkých povrchů.
- Před každým použitím zkontrolujte, zda hadice nejsou naříznuté nebo opotřebované.
- Poškozenou hadici před použitím grilu vyměňte.
- Používejte pouze ventil, hadici nebo regulátor schválené společností Solo. Při nedodržení tohoto pokynu zaniká záruka.

ZKOUŠKA TĚSNOSTI: LAHEV NA LPG

1. Čistým štětcem naneste na spoje lahve na LPG (označené šipkami na obrázku 01) roztok jemného mýdla a vody v poměru 10:90.
   - Únik se projeví zvětšujícími se bublinami.

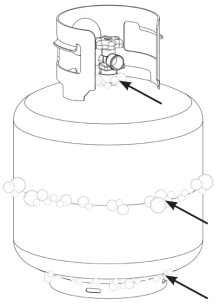

Obrázek 01

ZKOUŠKA TĚSNOSTI: VENTILY, HADICE A REGULÁTOR

1. Otočte ovládací knoflíky do polohy VYPNUTO.
2. Připojte regulátor k lahvi na LPG.
3. Úplně otevřete lahev na LPG otočením matice regulátoru proti směru hodinových ručiček.
   - Pokud uslyšíte syčivý zvuk, okamžitě uzavřete plyn. Ve spoji dochází k velkému úniku.
   - Okamžitě uzavřete lahev na LPG otočením matice regulátoru ve směru hodinových ručiček a znovu dotáhněte spoje. Pokud únik nelze zastavit, NEPOKOUŠEJTE SE JEJ OPRAVIT.
4. Čistým štětcem naneste na spoje ventilů a regulátoru (označené šipkami na obrázku 02) roztok jemného mýdla a vody v poměru 10:90.
   - Únik se projeví zvětšujícími se bublinami.
   - Okamžitě uzavřete lahev na LPG otočením matice regulátoru ve směru hodinových ručiček a znovu dotáhněte spoje.

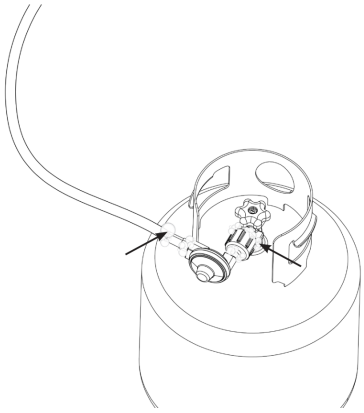

Obrázek 02

KONTROLNÍ SEZNAM PŘED VAŘENÍM

Pro bezpečné a efektivní vaření před zapálením grilu zkontrolujte následující:

Miska na tuk na svém místě
Ujistěte se, že je miska na tuk pevně usazena a zachytává odkapávající tuk.

Propanová lahev připojena a ventil otevřen
Ověřte, že je propanová lahev správně připojena. Ventil úplně otevřete.

Kontrola propanové hadice
Zkontrolujte, zda hadice nevykazuje známky opotřebení, praskliny nebo úniky. Pokud si nejste jisti, proveďte zkoušku těsnosti mýdlovou vodou.

Kontrola správné montáže
Ujistěte se, že jsou všechny díly včetně stabilizačních tyčí a panelů pevně upevněny.

Bezpečné umístění
Umístěte gril mimo hořlavé předměty, jako jsou převisy, stěny nebo hořlavé materiály.

Rovný povrch
Postavte gril na stabilní a rovný povrch, aby se jídlo propékalo rovnoměrně a tuk se nehromadil na jednom místě.

Otevřené víko
Při zapalování hořáků mějte víko grilu otevřené, aby se nehromadil plyn.

Kontrola hořáků
Před zapálením se ujistěte, že hořáky nejsou ucpané ani zanesené tukem.

KONTROLNÍ SEZNAM PŘED VAŘENÍM: KONTROLA HOŘÁKŮ

⚠ VAROVÁNÍ

Ucpaný hořák může způsobit požár pod spotřebičem. Při zjištění ucpání je nutné hořák vyjmout a vyčistit.

KONTROLA HOŘÁKŮ

Na spodní straně přístroje zkontrolujte spojení přívodní trysky paliva, trysky a vstupního otvoru hořáku a ověřte, že jsou bez nečistot a správně spojené.

Pavouci a hmyz si mohou v trubici hořáku / Venturiho trubici u trysky udělat hnízdo a ucpat ji.

V případě potřeby jemně vyčistěte otvory hořáku měkkým kartáčkem nebo stlačeným vzduchem.

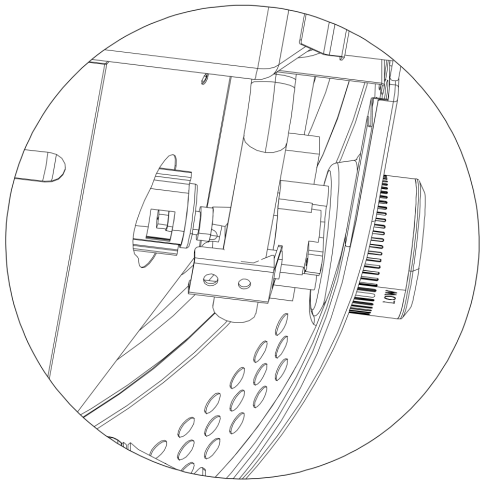

POUŽÍVÁNÍ GRILU

⚠ VAROVÁNÍ! POVRCHY BUDOU EXTRÉMNĚ HORKÉ!

Při provozu grilu buďte opatrní. Varná plocha a okolní konstrukce budou HORKÉ a NESMÍTE se jich dotýkat.

⚠ VAROVÁNÍ

V okolí spotřebiče se nesmí nacházet hořlavé povrchy a materiály. Během používání stavte spotřebič na tepelně odolný a nehořlavý povrch.

1. Úplné otevření ventilu propanové lahve

Pomalu otáčejte ventilem lahve proti směru hodinových ručiček, dokud nebude zcela otevřený.

2. Zapálení hořáků

Otevřete víko grilu a otočte ovládací knoflík hořáku do polohy zapálení (označené symbolem 🔥). Knoflík zatlačte a otočte dále, čímž zahájíte zapálení; poté otáčením nastavte výkon. V případě potřeby postup opakujte u druhého hořáku.

⚠ VAROVÁNÍ

Pokud se hořák při otevřeném ventilu přívodu plynu nezapálí, plyn z hořáku dál uniká a může se nechtěně vznítit s rizikem zranění. Před kontrolou ventilů spotřebiče se ujistěte, že je plyn uzavřen na uzavíracím ventilu přívodu.

⚠ UPOZORNĚNÍ

Miska na tuk je během používání i po něm horká. Misku na tuk NEVYJÍMEJTE, dokud gril zcela nevychladne.

4. Předehřátí grilu

Gril předehřívejte na střední výkon 7–10 minut, dokud nedosáhne požadované teploty.

5. Použití oleje podle potřeby

Není to nutné, ale tenká vrstva oleje pomáhá zabránit přichytávání a zlepšuje opečení.

6. Opětovné zapálení hořáku

Pokud hořáky náhodně zhasnou, otočte ovládací knoflíky do polohy vypnuto a počkejte 5 minut, než se plyn rozptýlí. Po rozptýlení plynu hořáky znovu zapalte podle kroku 2.

3. Kontrola plamene

Hořáky zkontrolujte pohledem pod varnou plochu. Když je knoflík v poloze VYSOKÝ, mají být plameny větší, než když je v poloze NÍZKÝ.

Správný plamen:

1. Občasné žluté záblesky
2. Tmavě modrá barva
3. Sytě modrá

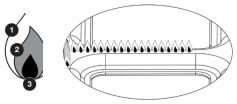

Žlutý nebo nepravidelný:

Pokud plamen náhle poklesne nebo je příliš malý, postupujte podle části Řešení problémů.

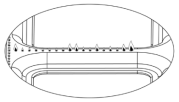

NASTAVENÍ TEPELNÝCH ZÓN

Pomocí levého a pravého ovladače hořáku nezávisle vytvoříte dvě samostatné tepelné zóny.

Vysoký výkon na opékání do kůrčičky, nízký na ohřívání nebo choulostivé potraviny.

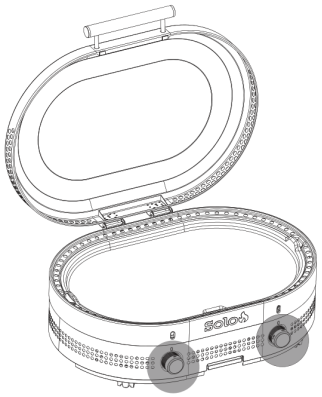



🔥 Zapálení



Vysoký



Nízký

VLASTNOSTI GRILU

1. Rovnoměrné teplo po celé ploše
Žádná horká ani studená místa. Náš povrch s nerezovým plátováním se rozehřeje za pouhých 7 minut – o 35 % rychleji než tradiční litinové grilovací plotny.

2. Přesné ovládání hořáků
Naše speciální uspořádání hořáků poskytuje maximální kontrolu nad teplotou pro dokonale opečené maso i křupavé okraje a rychle reaguje na změny teploty.

3. Snadné čištění. Bez vypalování.
Naše nerezová varná plocha připravená k okamžitému použití odolává korozi a snadno se otírá.

4. Chytrý odvod tuku
Integrovaný lapač tuku udržuje čistotu při vaření pro bezproblémový zážitek.

Tip: Pro nejlepší výsledky během vaření shrnujte tuk ke sběrnému místu stěrkou nebo škrabkou Solo.

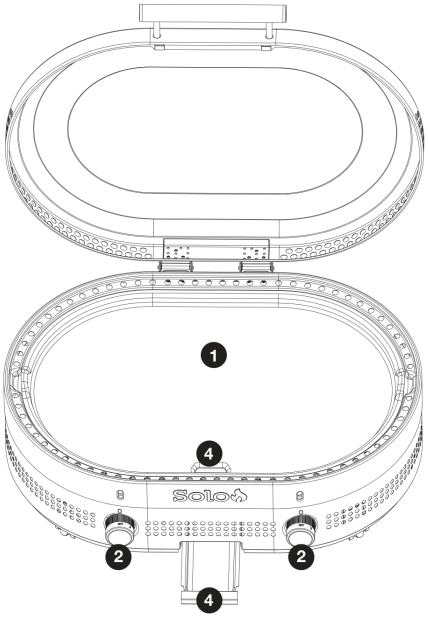

TIPY PRO OPTIMÁLNÍ VÝKON

Tento gril se smí používat pouze venku a nesmí se používat v budově, garáži ani v jiném uzavřeném prostoru.

Předehřátí pro nejlepší výsledky
Před vařením gril předehřívejte na střední výkon 7–10 minut, aby se teplo rovnoměrně rozložilo.

Kvalitní kuchyňské náčiní
Povrch nejlépe ochrání naše nerezové obracečky a kleště Solo. Dokonale kloužou podél okrajů našeho grilu se speciálním tvarem závodní dráhy.

Udržování čistého povrchu
Po vaření, dokud je gril ještě horký, shrňte naší škrabkou zbytky do lapače tuku. Na odolnější usazeniny postačí voda pokojové teploty a jemný saponát.

Sledování teploty
Protože se gril rozehřívá efektivně, u choulostivých jídel, jako jsou palačinky nebo vejce, začněte s nižším výkonem.

Bez mražených potravin
Aby povrch zůstal v perfektním stavu, nepřipravujte mražené potraviny přímo na grilu. Pro optimální výsledek je před položením na plotnu nechte zcela rozmrazit.

Péče o hořáky
Pravidelně kontrolujte, zda v hořácích nejsou nečistoty. V případě potřeby jemně vyčistěte otvory hořáku měkkým kartáčkem nebo stlačeným vzduchem.

ČIŠTĚNÍ A SKLADOVÁNÍ

⚠ VAROVÁNÍ

Nahromaděný tuk může způsobit požár. Po každém použití vyčistěte všechny části spotřebiče, které se zahřívají a na nichž se usazuje tuk.

⚠ UPOZORNĚNÍ

Veškerou údržbu provádějte, když je spotřebič vychladlý a vše je VYPNUTÉ.

1. Po vypnutí hořáků, dokud je gril ještě horký, shrňte škrabkou zbytky jídla a tuk do misky na tuk.
2. Na uvolnění připečených zbytků jídla nalijte na povrch malé množství vody pokojové teploty. Nečistoty seškrábněte a povrch vytřete do sucha.
3. Jakmile povrch vychladne, otřete jej papírovými utěrkami, aby se vsákl přebytečný olej a odstranily uvolněné nečistoty.
4. Ujistěte se, že jsou všechny knoflíky hořáků v poloze VYPNUTO. Uzavřete ventil propanové lahve. Zavřete víko grilu.
5. Jakmile gril zcela vychladne, vylijte zachycený tuk a vyčistěte misku na tuk, aby se v ní neusazoval.
6. Vnější povrchy otřete čisticím prostředkem na nerezovou ocel a hadříkem nebo papírovou utěrkou.
7. Chraňte gril před rzí a korozí krytem na gril Solo, který jej udrží čistý, suchý a připravený k dalšímu použití. Před zakrytím se ujistěte, že gril zcela vychladl.

Naskenujte tento QR kód pro další tipy k péči, informace o výrobku a příslušenství:

OBNOVENÍ LESKU A LEŠTĚNÍ GRILU

Jak pečovat o povrch s nerezovým plátováním, aby vypadal co nejlépe:

1. Gril zahřívejte 5–10 minut, aby se zbytky uvolnily.
2. Gril vypněte a nechte zcela vychladnout. Po vychladnutí seškrábněte všechny nečistoty.
3. Naneste na povrch čisticí prostředek na nerezovou ocel vhodný pro styk s potravinami nebo práškový kuchyňský čisticí prostředek. Nechte minutu působit.
4. Jemně vydrhněte měkkým hadříkem nebo neabrazivní houbičkou, abyste odstranili skvrny a obnovili lesk.
5. Opakujte podle potřeby, dokud povrch znovu nezíská vyleštěný vzhled.

ZÁRUKA

Máte nárok na naši prémiovou omezenou záruku.

Úplné podrobnosti najdete na solostove.com nebo po naskenování tohoto QR kódu:

ŘEŠENÍ PROBLÉMŮ

Nezapaluje?
Součástí balení je držák zápalek, který lze použít místo funkce samočinného zapalování hořáku. Při manipulaci s držákem zápalek buďte mimořádně opatrní. Nedodržení těchto pokynů může vést k požáru nebo výbuchu s následkem škody na majetku, zranění nebo smrti.

1. Nejlépe fungují dřevěné zápalky. Zapalte zápalku a vložte ji do spirálového konce držáku zápalek. Umístěte zápalku tak, aby se zaklínila mezi závity spirály a směřovala od držáku zápalek.
2. Otočte knoflík plynového hořáku do polohy ¾.
3. S vysunutým držákem zápalek zasuňte hořící zápalku do grilu, až bude nad trubicí hořáku. Trubice by se měla zapálit (viz obrázek 01).
4. NEDOVOLTE, aby plyn proudil déle než 1 sekundu před zasunutím držáku zápalek do grilu. Pokud mezi otočením knoflíku plynového hořáku do polohy ¾ a umístěním zápalky nad trubici hořáku uplyne více než 1 sekunda, okamžitě hořák vypněte a před dalším pokusem počkejte 5 minut.

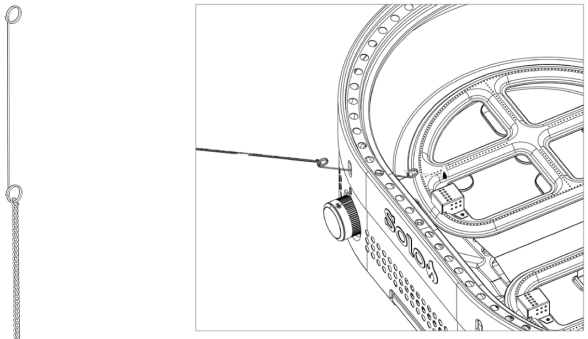

Obrázek 01

Pokud zjistíte, že plameny jsou příliš krátké, nejsou rovnoměrně modré nebo se gril nedaří správně rozehřát, zavolejte zákaznický servis.

Pro správnou funkci grilu je důležité, aby byly hořáky správně umístěny. Pokud plamen nehoří správně, kontaktujte zákaznický servis a proveďte následující kroky k ověření správného vyrovnání hořáku.

1. Nasuňte vstupní otvor hořáku na trysku ventilu u vnitřní hrany grilu, aby byly obě části správně zarovnány.
2. Najděte na spodní straně tělesa grilu dvě závitové vložky a zarovnejte s nimi příslušné otvory v hořáku. Vložte dva šrouby a pevně je dotáhněte.

Pomoc najdete na solostove.com nebo kontaktujte zákaznickou podporu Solo na čísle 817-900-2663
9:00–19:00 CT, po–pá.

Další informace najdete také na
http://solostove.com/en-us/c/griddle-user-manual

SOLO BRANDS, LLC
1001 Mustang Dr.
Grapevine, TX 76051
solostove.com

V. 2025-06-20

PLANCHA STEELFIRE™ 30

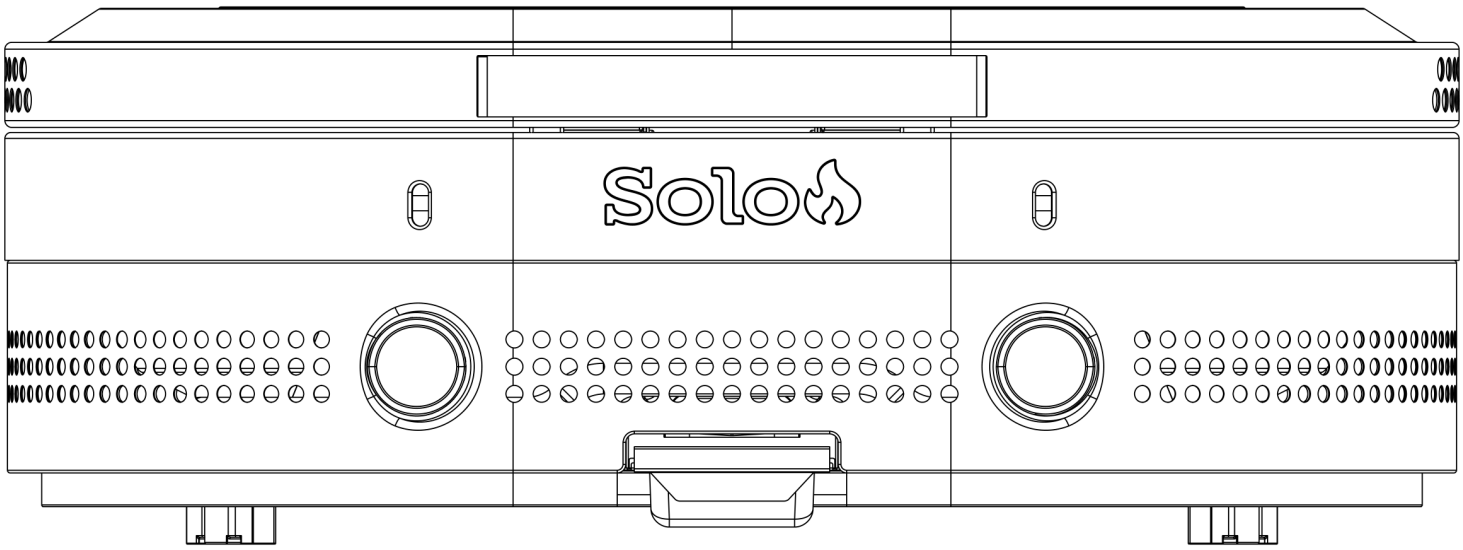

Pred použitím si prečítajte celý návod.

⚠ NEBEZPEČENSTVO

Ak cítite plyn:

- Uzavrite prívod plynu do spotrebiča.
- Uhaste akýkoľvek otvorený plameň.
- Otvorte veko.
- Ak zápach pretrváva, vzdiaľte sa od spotrebiča a okamžite zavolajte hasičov.

Nedodržanie týchto pokynov môže viesť k požiaru alebo výbuchu, ktoré môžu spôsobiť škody na majetku, zranenie alebo smrť.

Čeština 1

Slovenčina 13

Magyar 25

Lietuvių 37

Latviešu 49

Eesti 61

Română 73

Български 85

Polski 99

⚠ NEBEZPEČENSTVO

- Nikdy nenechávajte tento spotrebič v prevádzke bez dozoru.
- Nikdy nepoužívajte tento spotrebič vo vzdialenosti menšej ako 10 ft (3,0 m) od akejkoľvek stavby, horľavého materiálu alebo inej plynovej fľaše.
- Nikdy nepoužívajte tento spotrebič vo vzdialenosti menšej ako 25 ft (7,5 m) od akejkoľvek horľavej kvapaliny.
- Nikdy nedovoľte, aby sa olej alebo tuk zohrial na viac ako 400 °F (200 °C). Ak teplota prekročí 400 °F (200 °C) alebo ak sa olej začne dymiť, okamžite horák alebo prívod plynu VYPNITE.
- Zohriate kvapaliny zostávajú ešte dlho po skončení varenia také horúce, že môžu spôsobiť obareniny. Nikdy sa nedotýkajte varného spotrebiča, kým kvapaliny nevychladnú na 115 °F (45 °C) alebo menej.
- Ak dôjde k požiaru, vzdiaľte sa od spotrebiča a okamžite zavolajte hasičov. Nepokúšajte sa hasiť horiaci olej alebo tuk vodou.

BEZPEČNOSTNÉ OPATRENIA

VYLÚČENIE ZODPOVEDNOSTI

VŠEOBECNÉ

- Pred použitím si prečítajte celý návod.
- Len na vonkajšie použitie (mimo akéhokoľvek uzavretého priestoru).
- Tento návod na použitie obsahuje dôležité informácie potrebné na správnu montáž a bezpečné používanie tohto spotrebiča.
- Pred montážou a používaním spotrebiča si prečítajte všetky varovania a pokyny a dodržiavajte ich.
- Pri používaní spotrebiča dodržiavajte všetky varovania a pokyny.
- Tento návod si uschovajte pre budúce použitie.

⚠ NEBEZPEČENSTVO

Ak cítite plyn:

- Uzavrite prívod plynu do spotrebiča.
- Uhaste akýkoľvek otvorený plameň.
- Otvorte veko.
- Ak zápach pretrváva, vzdiaľte sa od spotrebiča a okamžite zavolajte hasičov.

⚠ VAROVANIE

- V blízkosti tohto ani akéhokoľvek iného spotrebiča neskladujte ani nepoužívajte benzín ani iné horľavé kvapaliny alebo výpary.
- Neskladujte nepripojenú fľašu na LPG.

BEZPEČNOSTNÉ INFORMÁCIE

- Inštalácia musí byť v súlade s miestnymi predpismi alebo, ak miestne predpisy neexistujú, s normou ANSI Z223.1/NFPA 54, CSA B149.1 alebo CSA B149.2
- Tento vonkajší plynový varný spotrebič sa smie používať iba vonku a nesmie sa používať v budove, garáži ani v inom uzavretom priestore.
- Spotrebič sa považuje za umiestnený vonku, ak je inštalovaný v prístrešku, ktorý má steny najviac na troch stranách a nemá strechu; všetky otvory musia byť trvalo otvorené – posuvné dvere, garážové brány, okná alebo otvory so sieťkou sa nepovažujú za trvalé otvory.
- Pred použitím planche si overte všetky miestne nariadenia, pravidlá pre otvorený oheň vonku a vyhlásené zákazy zakladania ohňa.
- Planchu NEUPRAVUJTE ani ju nepoužívajte inak, ako je opísané v tomto návode.
- Tento spotrebič bude počas používania a po ňom horúci. Na ochranu pred horúcimi povrchmi alebo rozstreknutými kvapalinami z varenia používajte izolované chňapky alebo rukavice.
- Zabráňte nárazom do spotrebiča, aby nedošlo k rozliatiu alebo vyšplechnutiu horúcej kvapaliny.
- Tento vonkajší plynový varný spotrebič nie je určený na inštaláciu v člnoch alebo na nich ani na pripojenie k nízkotlakovému systému LPG obytného vozidla.
- Medzi bočnými a zadnou stranou planche a horľavými konštrukciami dodržiavajte minimálnu vzdialenosť 36 palcov.
- Pri používaní planche na horľavých povrchoch alebo v ich blízkosti (vrátane trávy, drevených/kompozitných terás, umelého trávnika atď.) buďte MIMORIADNE opatrní. Používajte iba na rovných a stabilných povrchoch.
- Nepoužívajte tento spotrebič pod horľavou konštrukciou nad spotrebičom.
- Pred každým použitím vonkajšieho plynového varného spotrebiča skontrolujte hadicu. Ak je zjavné nadmerné odretie alebo opotrebovanie alebo ak je hadica prerezaná, pred použitím vonkajšieho plynového varného spotrebiča ju vymeňte. Ak potrebujete náhradné diely, obráťte sa na náš zákaznícky servis prostredníctvom kontaktných údajov uvedených v časti Riešenie problémov tohto návodu.
- Hadicu prívodu plynu udržiavajte mimo akýchkoľvek horúcich povrchov.
- V okolí vonkajšieho plynového varného spotrebiča sa nesmú nachádzať horľavé materiály, benzín ani iné horľavé výpary a kvapaliny. Planchu nečistite korozívnymi ani horľavými kvapalinami.
- Počas prevádzky spotrebiča naň neklaďte prázdnu varnú nádobu. Pri vkladaní čohokoľvek do varnej nádoby počas prevádzky spotrebiča buďte opatrní.
- Nebráňte prúdeniu spaľovacieho a ventilačného vzduchu okolo skrine horáka a planche, nezakrývajte štrbiny, otvory ani priechody v planche a nezakrývajte varnú plochu materiálmi, ako je hliníková fólia. Tým by sa zablokovalo prúdenie vzduchu, čo môže spôsobiť otravu oxidom uhoľnatým. Výstelky z hliníkovej fólie môžu zadržiavať teplo a spôsobiť nebezpečenstvo požiaru.
- Vetracie otvory krytu fľaše udržiavajte voľné a bez nečistôt.
- Planchu nepoužívajte, pokiaľ nie je ÚPLNE zmontovaná a všetky diely nie sú bezpečne upevnené a dotiahnuté. Planchu skontrolujte pred každým použitím. Upravené, poškodené alebo chýbajúce diely môžu spôsobiť zranenie alebo škody na majetku. Po období skladovania a/alebo nepoužívania skontrolujte tesnosť a priechodnosť horákov a skontrolujte, či hadica nie je odretá, opotrebovaná alebo prerezaná.
- Tento spotrebič nie je určený na komerčné použitie.
- Tento spotrebič nie je určený na vykurovanie a nikdy sa nesmie používať ako ohrievač.
- Požitie alkoholu, liekov na predpis alebo voľnopredajných liekov môže zhoršiť schopnosť používateľa správne zmontovať spotrebič alebo ho bezpečne obsluhovať. Planchu NEPOUŽÍVAJTE pod vplyvom drog alebo alkoholu ani v stave únavy.
- V prípade požiaru oleja alebo tuku sa ho nepokúšajte hasiť vodou. Okamžite zavolajte hasičov. Hasiaci prístroj typu BC alebo ABC môže za určitých okolností požiar zvládnuť. Konkrétnu veľkosť a typ nájdete v miestnych požiarnych predpisoch.
- Spotrebič nepremiestňujte počas používania ani s otvoreným vekom. Pred premiestnením alebo uskladnením nechajte varnú nádobu vychladnúť na 115 °F (45 °C). Nikdy nenechávajte planchu bez dozoru počas používania ani pred jej úplným vychladnutím.
- Fľašu nikdy neplňte nad 80 % jej objemu.
- Ak sa tieto pokyny presne nedodržia, môže dôjsť k požiaru so smrteľnými následkami alebo vážnym zranením.
- Minimálna prevádzková teplota pre bezpečné používanie planche je -4 °F (-20 °C).

PRÍRODNÉ NEBEZPEČENSTVO: PAVÚKY
FAKT: Pavúky a iný drobný hmyz niekedy vlezú do trubice horáka. Pavúky v nej spriadajú siete, stavajú si hniezda a kladú vajíčka.

Siete alebo hniezda môžu byť veľmi malé, ale sú veľmi pevné a môžu zablokovať prúdenie plynu.

Horák vyčistite pred použitím po uskladnení, na začiatku sezóny vonkajšieho varenia alebo po mesiaci nepoužívania.

PALIVOVÝ SYSTÉM

- Plynové spotrebiče bezpečne používajú milióny ľudí, ktorí dodržiavajú jednoduché bezpečnostné opatrenia. Tento spotrebič je určený na skvapalnený propán. Na zapálenie alebo opätovné zapálenie planche NEPOUŽÍVAJTE benzín, petrolej, tekutý podpaľovač ani podobné kvapaliny. Používajte iba certifikované fľaše na LPG.
- Musia sa používať komponenty palivového systému, regulátor tlaku a hadica dodané so spotrebičom. Náhradné regulátory tlaku a hadice musia byť typy určené výrobcom spotrebiča. Celková spotreba plynu v polohe „Vysoký“: 24 000 BTU/h. Požiadavky na fľašu so skvapalneným propánom (LP) (fľaša 20 lb).
- Približné parametre schválenej fľaše na LPG: výška 18 palcov, priemer 12,3 palca, označenie kapacity 20 libier skvapalneného propánu alebo 47,6 libry vody. Fľaša musí byť vybavená schváleným zariadením proti preplneniu. Fľaša musí byť vybavená pripojovacím zariadením kompatibilným s konektorom vonkajších varných spotrebičov.
- Fľaša na LPG musí byť vyrobená a označená v súlade so špecifikáciami pre fľaše na LPG Ministerstva dopravy Spojených štátov (DOT) alebo kanadskej národnej normy CAN/CSA-B339 – Fľaše, gule a rúry na prepravu nebezpečného tovaru.
- Zdeformovaná alebo zhrdzavená fľaša na LPG môže byť nebezpečná a mal by ju skontrolovať váš dodávateľ.
- Nikdy nepoužívajte fľašu s poškodeným ventilom.
- Fľaša 20 lb musí mať uzatvárací ventil zakončený výstupom ventilu, ktorý je podľa potreby určený pre pripojenie typu QCC1 podľa normy pre výstupné a vstupné pripojenia ventilov fliaš na stlačené plyny ANSI/CGA-V-1.
- Keď spotrebič nepoužívate, vždy uzavrite plyn na fľaši na LPG.
- Vonkajší plynový varný spotrebič je povolené skladovať vo vnútri iba vtedy, ak je fľaša odpojená a odstránená zo spotrebiča.
- Fľaše na LPG sa musia skladovať vonku mimo dosahu detí. Fľaše neskladujte v budove, garáži ani v inom uzavretom priestore.
- Systém fľaše musí byť usporiadaný na odber plynnej fázy.
- Fľaša musí mať ochranný golier ventilu.
- Tlak v rozdeľovači: (v prevádzke) 11 palcov vodného stĺpca (W.C.), (mimo prevádzky) 11,2 palca vodného stĺpca (W.C.).
- Fľaša na LPG musí byť vybavená zariadením proti preplneniu (OPD) a pripojením CGA 791.
- Keď fľašu nepoužívate, nasaďte na výstup ventilu fľaše ochranný kryt. Na výstup ventilu fľaše nasadzujte iba typ krytu dodaný s ventilom fľaše. Iné typy krytov alebo zátok môžu spôsobiť únik propánu. Pred použitím kryt odstráňte.
- Keď je fľaša na LPG umiestnená na použitie, dbajte na to, aby sa plynová hadica nedotýkala horúcich povrchov, ako je tepelný štít horáka.

DÔLEŽITÉ BEZPEČNOSTNÉ VAROVANIA

⚠ **VAROVANIE:** Nedodržanie všetkých ustanovení návodu a pokynov na používanie môže viesť k škodám na majetku, vážnemu zraneniu, smrti alebo požiaru. Spoločnosť Solo nepreberá žiadnu zodpovednosť, právnu ani inú, za náhodné alebo následné škody na majetku alebo osobách vyplývajúce z nesprávneho používania tohto výrobku. Spoločnosť Solo v žiadnom prípade nezodpovedá za akékoľvek osobitné, nepriame, následné ani iné škody akéhokoľvek druhu presahujúce pôvodnú kúpnu cenu.

⚠ **VAROVANIE:** Tento výrobok vás môže vystaviť chemickým látkam vrátane oxidu uhoľnatého, o ktorom je v štáte Kalifornia známe, že spôsobuje rakovinu, vrodené chyby a/alebo iné poškodenie reprodukčného zdravia.

Ďalšie informácie nájdete na www.p65warnings.ca.gov.

⚠ VAROVANIE! LEN NA VONKAJŠIE POUŽITIE!

Oxid uhoľnatý je bezfarebný plyn bez zápachu, ktorý môže usmrtiť. Uvoľňuje sa pri spaľovaní organických palív a vo vonkajšom prostredí na voľnom priestranstve sa zvyčajne rozptýli. Planchu NEPOUŽÍVAJTE vo vnútri stavby, stanu alebo vozidla; pod zastrešenými terasami alebo markízami; v blízkosti otvorených okien; v tesnej blízkosti vnútorných priestorov ani v tesne ohradených priestoroch.

- Poznajte príznaky otravy oxidom uhoľnatým: bolesť hlavy, závrat, slabosť, nevoľnosť, vracanie, ospalosť a zmätenosť. Postihnuté osoby okamžite presuňte na čerstvý vzduch a zavolajte 911.
- Alkohol a drogy môžu zosilniť účinky otravy oxidom uhoľnatým, a preto sa im pri používaní planche vyhýbajte.
- Dojčatá, malé deti, tehotné ženy, starší ľudia, fajčiari, osoby s oslabenou imunitou a ľudia s ochoreniami krvi alebo obehového systému sú na otravu oxidom uhoľnatým obzvlášť náchylní. Pri používaní planche buďte mimoriadne opatrní.

⚠ VAROVANIE! NEBEZPEČENSTVO POŽIARU

- NEPOKÚŠAJTE sa hasiť horiaci olej alebo tuk vodou.
- Ak dôjde k požiaru, vzdiaľte sa od spotrebiča a okamžite zavolajte hasičov.

⚠ VAROVANIE! POVRCHY BUDÚ EXTRÉMNE HORÚCE!

Pri používaní planche buďte opatrní. Varná plocha a okolité konštrukcie budú HORÚCE a NESMIETE sa ich dotýkať.

NENECHÁVAJTE PLANCHU BEZ DOZORU.

DETI A DOMÁCE ZVIERATÁ VŽDY UDRŽIAVAJTE MIMO DOSAHU PLANCHE.

LEN NA POUŽITIE V DOMÁCNOSTI.

DÔLEŽITÁ POZNÁMKA

- Majiteľ je zodpovedný za to, aby všetky osoby v blízkosti planche počas jej prevádzky poznali varovania a bezpečnostné opatrenia. Pri obsluhe planche alebo pri pobyte v jej blízkosti buďte mimoriadne opatrní a používajte zdravý rozum. V opačnom prípade môže dôjsť k vážnemu zraneniu alebo škodám na majetku.

KOMPONENTY PLANCHE

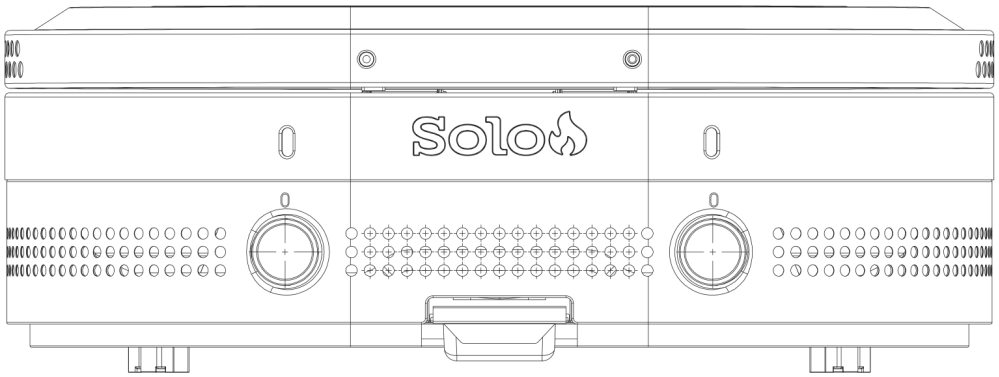

Telo planche



Rukoväť veka so skrutkami M6



Nádoba na tuk

POTREBNÉ NÁRADIE

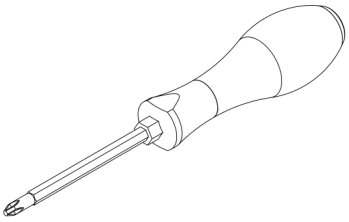

Krížový skrutkovač (nie je súčasťou balenia)

MONTÁŽ PLANCHE

Pred montážou vybaľte všetky diely planche.

1. Príprava tela planche
(Ak ste si zakúpili stojan, tento krok môžete preskočiť.)

Ak ste si stojan nezakúpili, postavte planchu vonku na rovný a stabilný povrch. Položte na ňu vodováhu a overte, či je vo vodorovnej polohe. Podľa potreby nastavte nohy spotrebiča, kým vodováha neukáže, že plancha stojí vodorovne.

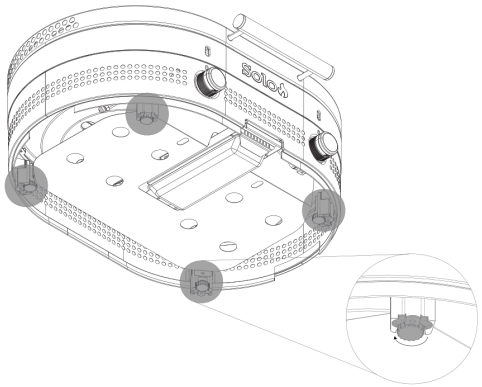

2. Pripevnenie rukoväte k veku planche
Z rukoväte vyskrutkujte dve vopred namontované skrutky M6×16 s pružnými a plochými podložkami. Zarovnajte otvory veka na prednej strane tela planche s rukoväťou veka zvonku a s tepelne izolačným držiakom zvnútra.

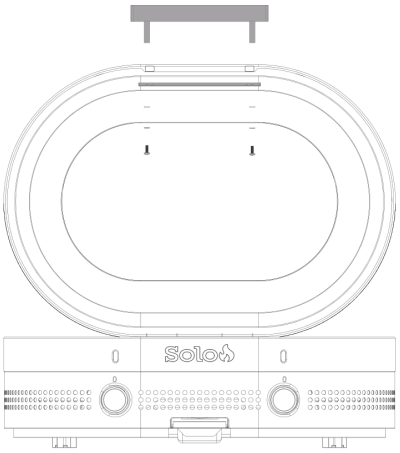

3. Vloženie varnej platne do tela planche
Otvorte veko planche a vybaľte varnú platňu. Pomocou integrovaných úchytov vložte varnú platňu do tela planche. Uistite sa, že varná platňa úplne dosadla a voľne sa nepohybuje.

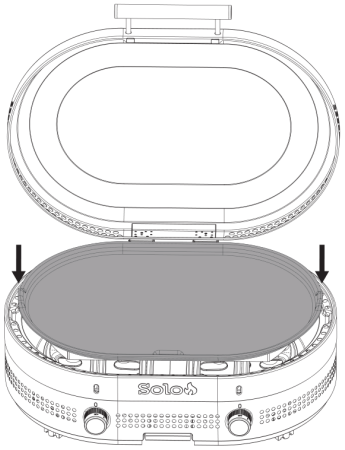

4. Vloženie nádoby na tuk
Zasuňte nádobu na tuk do vodiacich líšt na prednej strane tela planche pod logom. Uistite sa, že lícuje s telom planche.

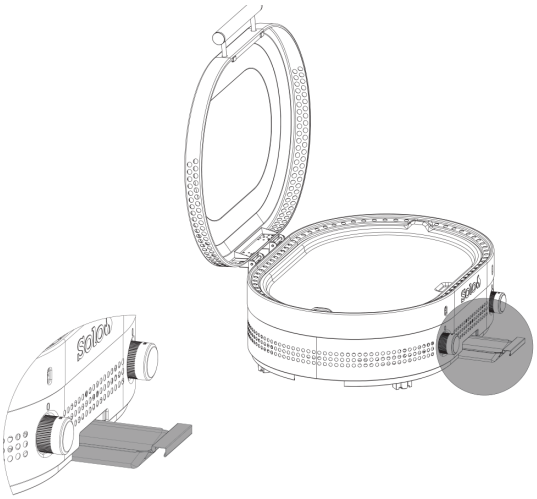

INŠTALÁCIA A ODPOJENIE PROPÁNOVEJ FĽAŠE

Používajte iba štandardnú fľašu na LPG (skvapalnený propán) s kapacitou 20 libier, ktorá je certifikovaná na použitie a je v dobrom stave.

⚠ NEBEZPEČENSTVO

Ak cítite plyn: Uzavrite prívod plynu do spotrebiča. Uhaste akýkoľvek otvorený plameň. Otvorte veko. Ak zápach pretrváva, vzdiaľte sa od spotrebiča a okamžite zavolajte hasičov.

⚠ VAROVANIE

- Náhradnú fľašu na LPG neskladujte pod týmto spotrebičom ani v jeho blízkosti.
- Fľašu nikdy neplňte nad 80 % jej objemu.
- Ak sa informácie v ktoromkoľvek z prvých dvoch bodov presne nedodržia, môže dôjsť k požiaru so smrteľnými následkami alebo vážnym zranením.
- Keď spotrebič nepoužívate, uzavrite prívod LPG na fľaši.
- V blízkosti tohto ani akéhokoľvek iného spotrebiča neskladujte ani nepoužívajte benzín ani iné horľavé kvapaliny alebo výpary.

⚠ VAROVANIE

- Minimálna vzdialenosť medzi spotrebičom a fľašou je 12 palcov (31 cm). Minimálna vzdialenosť bočných a zadnej strany spotrebiča od steny je 36 palcov (92 cm). Nepoužívajte pod konštrukciou nad spotrebičom. Nedodržanie týchto pokynov môže spôsobiť prehriatie propánovej fľaše a únik propánu, ktorý sa môže vznietiť a spôsobiť vážne zranenia alebo škody na majetku.
- Fľaša musí byť umiestnená tak, aby nehrozilo zakopnutie o ňu. Mohlo by to spôsobiť poškodenie propánovej fľaše, hadice prívodu plynu a/alebo stiahnutie planche zo stola s následkom vážnych zranení alebo škôd na majetku. Pri používaní buďte v okolí planche, plynovej hadice a propánovej fľaše mimoriadne opatrní. Deti a domáce zvieratá vždy udržiavajte v bezpečnej vzdialenosti.

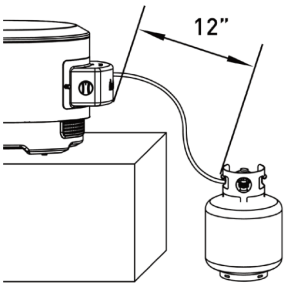

1. Kontrola planche a propánovej fľaše

Uistite sa, že plancha je umiestnená vonku na stabilnom a rovnom povrchu. Propánovú fľašu vždy skladujte a prenášajte vo zvislej polohe.

2. Kontrola, či sú všetky ovládače v polohe VYP

Pred manipuláciou s propánovou fľašou skontrolujte, či sú všetky ovládacie gombíky horákov a ventil fľaše úplne otočené do polohy VYP.

3. Pripojenie regulátora k propánovej fľaši

Nájdite hadicu s regulátorom pripojenú pod telom planche. Zarovnajte závitový konektor regulátora s ventilom propánovej fľaše. Otáčaním kolieska regulátora v smere hodinových ručičiek ho naskrutkujte na ventil fľaše. Pevne dotiahnite rukou. Na dotiahnutie nepoužívajte náradie, pretože by sa mohlo poškodiť pripojenie.

4. Odpojenie propánovej fľaše

Zatvorte ventil fľaše a uistite sa, že všetky ovládacie gombíky horákov sú vo vypnutej polohe. Otáčaním kolieska regulátora proti smeru hodinových ručičiek fľašu odpojte.

Používajte iba ventil, hadicu alebo regulátor schválené spoločnosťou Solo. Pri nedodržaní tohto pokynu zaniká záruka.

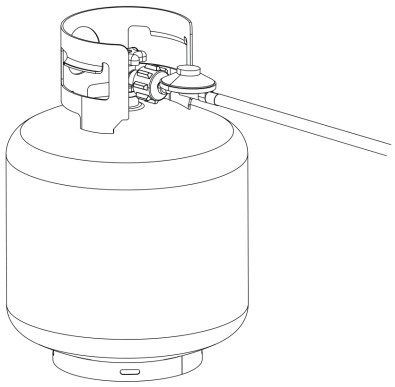

SKÚŠKA TESNOSTI PROPÁNOVEJ FĽAŠE

⚠ VAROVANIE

Ak sa počas skúšky tesnosti objavia zväčšujúce sa bubliny, fľašu na LPG NEPOUŽÍVAJTE ani NEPREMIESTŇUJTE. Okamžite kontaktujte dodávateľa LPG alebo hasičov.

POKYNY NA SKÚŠKU TESNOSTI

- Nové a vymenené fľaše na LPG podrobte skúške tesnosti PRED pripojením k planche.
- Počas skúšky tesnosti nefajčite.
- Na kontrolu únikov plynu nepoužívajte otvorený plameň.
- Skúška tesnosti planche sa musí vykonávať vonku na dobre vetranom mieste, mimo zdrojov zapálenia, ako sú plynové alebo elektrické spotrebiče.
- Počas skúšky tesnosti udržiavajte planchu mimo dosahu otvoreného ohňa alebo iskier.

SPOJKY A HADICE

- Odporúča sa raz ročne skontrolovať a dotiahnuť kovové spojky.
- Hadicu prívodu plynu udržiavajte mimo akýchkoľvek horúcich povrchov.
- Pred každým použitím skontrolujte, či hadice nie sú prerezané alebo opotrebované.
- Poškodenú hadicu pred použitím planche vymeňte.
- Používajte iba ventil, hadicu alebo regulátor schválené spoločnosťou Solo. Pri nedodržaní tohto pokynu zaniká záruka.

SKÚŠKA TESNOSTI: FĽAŠA NA LPG

1. Čistým štetcom naneste na miesta spojov fľaše na LPG (označené šípkami na obrázku 01) jemný roztok mydla a vody v pomere 10/90.
   - Únik signalizujú zväčšujúce sa bubliny.

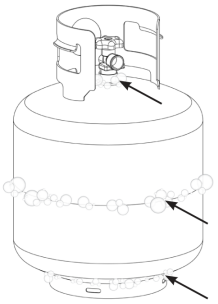

Obrázok 01

SKÚŠKA TESNOSTI: VENTILY, HADICA A REGULÁTOR

1. Otočte ovládacie gombíky do polohy VYP.
2. Pripojte regulátor k fľaši na LPG.
3. Úplne otvorte fľašu na LPG otočením kolieska regulátora proti smeru hodinových ručičiek.
   - Ak počujete syčivý zvuk, okamžite uzavrite plyn. V mieste pripojenia je veľký únik.
   - Okamžite zatvorte fľašu na LPG otočením kolieska regulátora v smere hodinových ručičiek a znova dotiahnite spoje. Ak sa únik nepodarí zastaviť, NEPOKÚŠAJTE SA HO OPRAVIŤ.
4. Čistým štetcom naneste na miesta spojov ventilov a regulátora (označené šípkami na obrázku 02) jemný roztok mydla a vody v pomere 10/90.
   - Únik signalizujú zväčšujúce sa bubliny.
   - Okamžite zatvorte fľašu na LPG otočením kolieska regulátora v smere hodinových ručičiek a znova dotiahnite spoje.

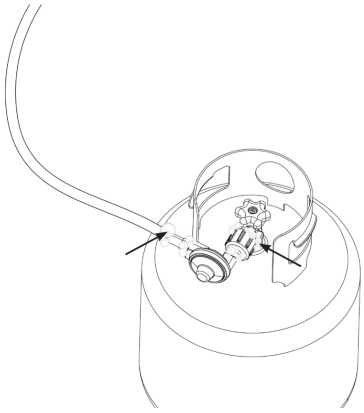

Obrázok 02

KONTROLNÝ ZOZNAM PRED VARENÍM

Pred zapálením planche skontrolujte nasledujúce body, aby bolo varenie bezpečné a efektívne:

Nádoba na tuk na mieste
Uistite sa, že nádoba na tuk je bezpečne umiestnená a zachytáva odkvapkávajúci tuk.

Propánová fľaša pripojená a ventil otvorený
Overte, či je propánová fľaša správne pripojená. Úplne otvorte ventil.

Kontrola propánovej hadice
Skontrolujte, či nie sú viditeľné známky opotrebovania, praskliny alebo úniky. Ak si nie ste istí, vykonajte skúšku tesnosti mydlovým roztokom.

Kontrola správnej montáže
Uistite sa, že všetky diely vrátane stabilizačných tyčí a panelov sú bezpečne upevnené.

Bezpečné umiestnenie
Planchu umiestnite mimo horľavých predmetov, ako sú prístrešky, steny alebo horľavé materiály.

Rovný povrch
Planchu postavte na stabilný a rovný povrch, aby ste predišli nerovnomernému pečeniu a hromadeniu tuku.

Otvorené veko
Pri zapaľovaní horákov nechajte veko planche otvorené, aby sa nehromadil plyn.

Kontrola horákov
Pred zapálením sa uistite, že v horákoch nie sú prekážky ani nahromadený tuk.

KONTROLNÝ ZOZNAM PRED VARENÍM: KONTROLA HORÁKOV

⚠ VAROVANIE

Upchatý horák môže spôsobiť požiar pod spotrebičom. Pri každom zistení upchatia treba horák vybrať a vyčistiť.

KONTROLA HORÁKOV

Na spodnej strane spotrebiča skontrolujte spoje vstupného hrdla paliva, trysky a otvoru horáka a uistite sa, že sú bez nečistôt a správne spojené.

Pavúky a hmyz si môžu v trubici horáka/Venturiho trubici pri tryske vytvoriť hniezdo a upchať ju.

V prípade potreby jemne vyčistite otvory horáka mäkkou kefkou alebo stlačeným vzduchom.

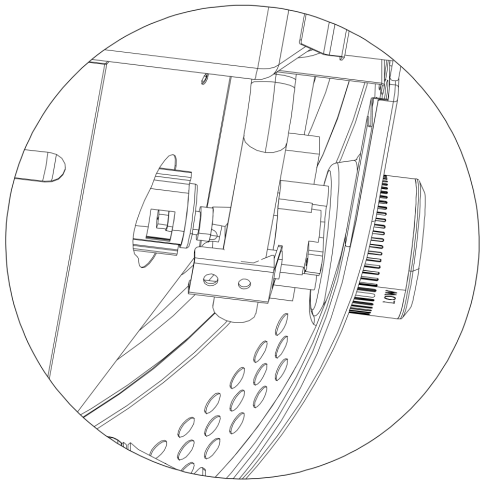

POUŽÍVANIE PLANCHE

⚠ VAROVANIE! POVRCHY BUDÚ EXTRÉMNE HORÚCE!

Pri používaní planche buďte opatrní. Varná plocha a okolité konštrukcie budú HORÚCE a NESMIETE sa ich dotýkať.

⚠ VAROVANIE

V okolí spotrebiča sa nesmú nachádzať horľavé povrchy a materiály. Počas používania umiestnite spotrebič na povrch odolný voči teplu a ohňu.

1. Úplné otvorenie ventilu propánovej fľaše

Pomaly otáčajte ventilom fľaše proti smeru hodinových ručičiek, kým nie je úplne otvorený.

2. Zapálenie horákov

Otvorte veko planche a otočte ovládací gombík horáka do polohy zapálenia (označenej symbolom 🔥). Zatlačte gombík a otočte ho ďalej, čím spustíte zapaľovanie; potom ním otáčaním nastavte teplotu. V prípade potreby postup zopakujte pri druhom horáku.

⚠ VAROVANIE

Ak sa horák pri otvorenom ventile prívodu plynu nezapáli, plyn bude naďalej unikať z horáka a môže sa náhodne/neúmyselne vznietiť s rizikom zranenia. Pred kontrolou ventilov spotrebiča sa uistite, že plyn je uzavretý na uzatváracom ventile prívodu.

⚠ UPOZORNENIE

Nádoba na tuk bude počas používania a po ňom horúca. Nádobu na tuk NEVYBERAJTE, kým plancha úplne nevychladne.

4. Predhriatie planche

Planchu zohrievajte na strednom výkone 7 – 10 minút, kým nedosiahne požadovanú teplotu varenia.

5. Podľa potreby použite olej na varenie

Hoci to nie je nevyhnutné, tenká vrstva oleja pomáha znížiť prilepovanie a zlepšuje opečenie.

6. Opätovné zapálenie horáka

Ak horáky náhodne zhasnú, otočte ovládacie gombíky do vypnutej polohy a počkajte 5 minút, kým sa plyn rozptýli. Po rozptýlení plynu horáky znova zapáľte podľa kroku 2.

3. Kontrola plameňa

Pozrite sa pod varnú plochu na horáky. Keď je gombík v polohe VYSOKÝ, plamene by mali byť väčšie ako v polohe NÍZKY.

Správny tvar plameňa:

1. Občasné žlté záblesky
2. Tmavomodrá farba
3. Žiarivo modrá

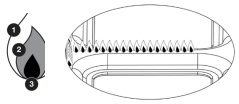

Žltý alebo nepravidelný:

Ak plameň náhle poklesne alebo je príliš malý, pozrite si časť Riešenie problémov.

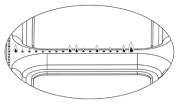

NASTAVENIE TEPELNÝCH ZÓN

Ľavý a pravý gombík horákov ovládajte nezávisle a vytvorte si dve odlišné tepelné zóny.

Vysoká teplota na opekanie, nízka teplota na udržiavanie v teple alebo na jemné potraviny.

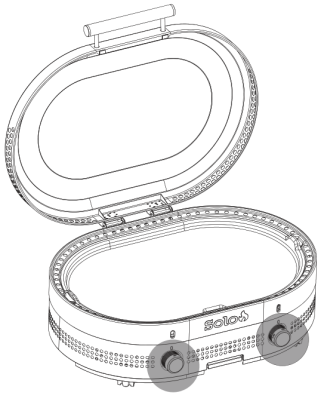



🔥 Zapálenie



Vysoký



Nízky

VLASTNOSTI PLANCHE

1. Rovnomerné teplo na celej ploche
Žiadne horúce ani studené miesta. Náš plátovaný povrch z nehrdzavejúcej ocele sa zohreje za neuveriteľných 7 minút – o 35 % rýchlejšie ako tradičné liatinové planchy.

2. Presné ovládanie horákov
Naše špeciálne usporiadanie horákov maximalizuje kontrolu nad teplotou pre dokonalé opečenie a chrumkavé okraje a rýchlo reaguje na zmeny teploty.

3. Jednoduché čistenie. Bez vypaľovania.
Naša varná plocha z nehrdzavejúcej ocele je pripravená na okamžité použitie, odoláva hrdzi a ľahko sa čistí utretím.

4. Inteligentné odvádzanie tuku
Integrovaný lapač tuku udržiava pri varení čistotu a zaisťuje bezproblémový zážitok.

Tip: Najlepšie výsledky dosiahnete, ak budete počas varenia posúvať tuk smerom k zbernému priestoru pomocou obracačky alebo škrabky Solo.

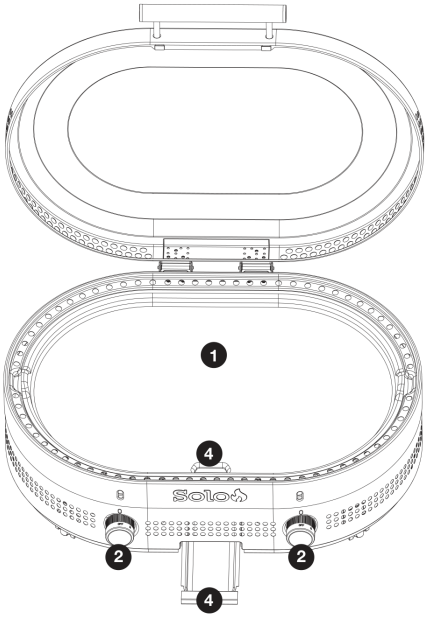

TIPY NA OPTIMÁLNY VÝKON

Táto plancha sa smie používať iba vonku a nesmie sa používať v budove, garáži ani v inom uzavretom priestore.

Predhriatie pre najlepšie výsledky
Pred varením planchu zohrievajte na strednom výkone 7 – 10 minút, aby sa teplo rovnomerne rozložilo.

Používajte kvalitné kuchynské náčinie
Na ochranu povrchu sú najvhodnejšie naše obracačky a kliešte Solo z nehrdzavejúcej ocele. Dokonale kĺžu pozdĺž okrajov našej planche v tvare pretekárskej dráhy.

Udržiavajte povrch čistý
Po varení, kým je plancha ešte horúca, posuňte zvyšky pomocou našej škrabky do lapača tuku. Na odolnejšie nánosy postačí voda izbovej teploty a jemný čistiaci prostriedok.

Sledovanie teploty
Keďže sa plancha zohrieva efektívne, pri jemných jedlách, ako sú palacinky alebo vajcia, začnite s nižším nastavením teploty.

Vyhnite sa mrazeným potravinám
Aby ste udržali povrch v špičkovom stave, nepečte mrazené potraviny priamo na planche. Pre optimálny výsledok ich pred položením na povrch nechajte úplne rozmraziť.

Starostlivosť o horáky
Pravidelne kontrolujte, či v horákoch nie sú nečistoty. V prípade potreby jemne vyčistite otvory horáka mäkkou kefkou alebo stlačeným vzduchom.

ČISTENIE A SKLADOVANIE

⚠ VAROVANIE

Nahromadený tuk môže spôsobiť požiar. Po každom použití vyčistite všetky časti spotrebiča, ktoré sa zohrievajú a na ktorých sa hromadí tuk.

⚠ UPOZORNENIE

Všetku údržbu vykonávajte, keď je spotrebič vychladnutý a všetko je VYPNUTÉ.

1. Po vypnutí horákov, kým je plancha ešte horúca, posuňte zvyšky jedla a tuk škrabkou do nádoby na tuk.
2. Na uvoľnenie pripečených zvyškov jedla nalejte na povrch malé množstvo vody izbovej teploty. Zoškrabte všetky nečistoty a povrch utrite dosucha.
3. Keď povrch vychladne, utrite ho papierovými utierkami, aby ste odstránili prebytočný olej a voľné nečistoty.
4. Uistite sa, že všetky gombíky horákov sú v polohe VYP. Zatvorte ventil propánovej fľaše. Zatvorte veko planche.
5. Keď plancha úplne vychladne, vylejte zachytený tuk a vyčistite nádobu na tuk, aby sa nehromadili nánosy.
6. Vonkajšie povrchy utrite čistiacim prostriedkom na nehrdzavejúcu oceľ a handričkou alebo papierovou utierkou.
7. Chráňte planchu pred hrdzou a koróziou krytom na planchu Solo, aby zostala čistá, suchá a pripravená na ďalšie použitie. Pred zakrytím sa uistite, že plancha úplne vychladla.

Naskenujte tento QR kód a získajte ďalšie tipy na starostlivosť, informácie o výrobku a príslušenstvo:

OBNOVENIE LESKU A LEŠTENIE PLANCHE

Ak chcete udržať plátovaný povrch z nehrdzavejúcej ocele v čo najlepšom stave:

1. Planchu zohrievajte 5 – 10 minút, aby sa uvoľnili zvyšky.
2. Vypnite planchu a nechajte ju úplne vychladnúť. Po vychladnutí zoškrabte všetky nečistoty.
3. Na povrch naneste čistiaci prostriedok na nehrdzavejúcu oceľ vhodný na styk s potravinami alebo práškový kuchynský čistiaci prostriedok. Nechajte minútu pôsobiť.
4. Jemne vydrhnite mäkkou handričkou alebo neabrazívnou hubkou, aby ste odstránili škvrny a obnovili lesk.
5. Podľa potreby opakujte, kým povrch znova nezíska vyleštený vzhľad.

ZÁRUKA

Máte nárok na našu prémiovú obmedzenú záruku.

Úplné podrobnosti nájdete na solostove.com alebo po naskenovaní tohto QR kódu:

RIEŠENIE PROBLÉMOV

Horák sa nezapaľuje?
Súčasťou balenia je držiak zápaliek, ktorý možno použiť namiesto samozapaľovacej funkcie horáka. Pri manipulácii s držiakom zápaliek buďte mimoriadne opatrní. Nedodržanie týchto pokynov môže viesť k požiaru alebo výbuchu, ktoré môžu spôsobiť škody na majetku, zranenie alebo smrť.

1. Najlepšie sú drevené zápalky. Zapáľte zápalku a vložte ju do špirálového konca držiaka zápaliek. Zápalku umiestnite tak, aby sa zaklinila medzi závity špirály a smerovala od držiaka zápaliek.
2. Otočte gombík plynového horáka do polohy ¾.
3. S vysunutým držiakom zápaliek vložte zapálenú zápalku do planche tak, aby sa nachádzala nad trubicou horáka. Trubica by sa mala zapáliť (pozri obrázok 01).
4. NENECHÁVAJTE plyn prúdiť dlhšie ako 1 sekundu pred vložením držiaka zápaliek do planche. Ak od otočenia gombíka plynového horáka do polohy ¾ po umiestnenie zápalky nad trubicu plynového horáka uplynie viac ako 1 sekunda, okamžite horák vypnite a pred ďalším pokusom počkajte 5 minút.

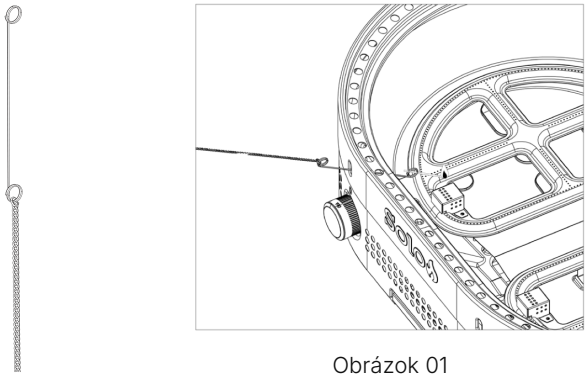

Obrázok 01

Ak si všimnete, že plamene sú príliš krátke, nie sú rovnomerne modré alebo sa plancha nezohrieva správne, zavolajte zákaznícky servis.

Pre správnu činnosť planche je dôležité, aby boli horáky správne umiestnené. Ak plameň nehorí správne, kontaktujte zákaznícky servis a vykonajte nasledujúce kroky na zabezpečenie správneho vyrovnania horákov.

1. Nasuňte vstupný otvor horáka na trysku ventilu na vnútornom okraji planche, aby boli obe časti správne zarovnané.
2. Nájdite dve závitové vložky na spodnej strane tela planche a zarovnajte s nimi príslušné otvory na horáku. Vložte dve skrutky a úplne ich dotiahnite.

Ak potrebujete pomoc, navštívte solostove.com alebo kontaktujte zákaznícku podporu Solo na čísle 817-900-2663
9:00 – 19:00 (CT), po – pi

Ďalšie informácie nájdete aj na stránke
http://solostove.com/en-us/c/griddle-user-manual

SOLO BRANDS, LLC
1001 Mustang Dr.
Grapevine, TX 76051
solostove.com

V. 2025-06-20

STEELFIRE™ 30 PLANCHA

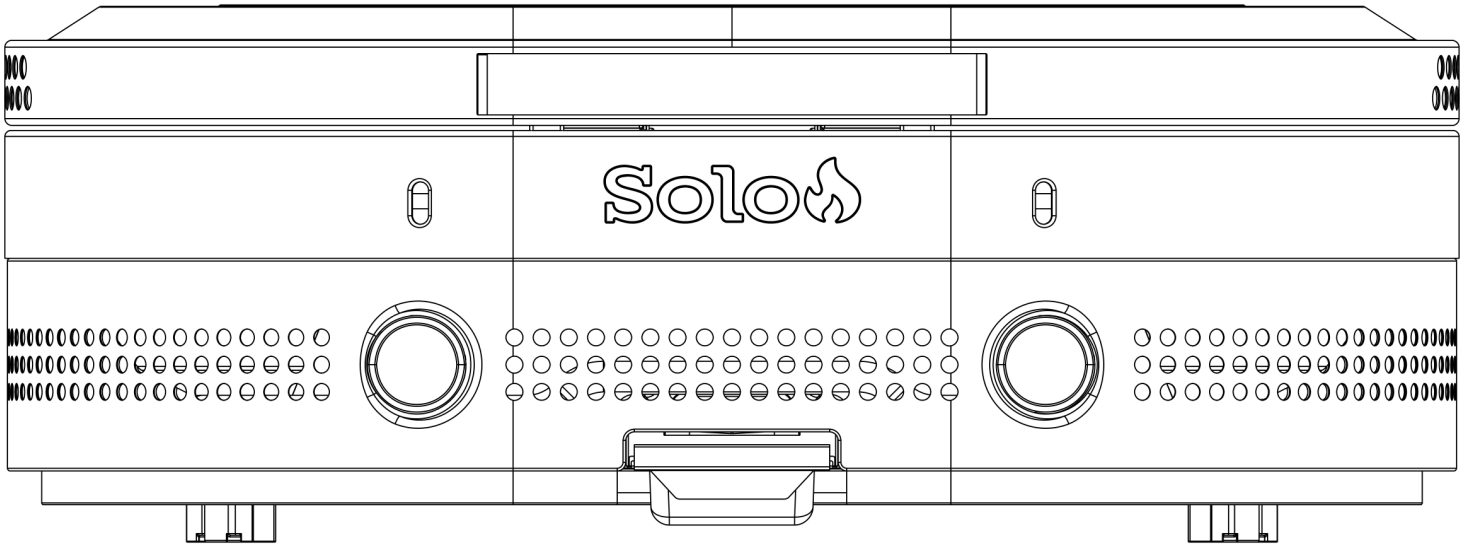

Használat előtt olvassa el a teljes kézikönyvet.

⚠ VESZÉLY

Ha gázszagot érez:

- Zárja el a készülék gázellátását.
- Oltson el minden nyílt lángot.
- Nyissa fel a fedelet.
- Ha a szag továbbra is érezhető, maradjon távol a készüléktől, és azonnal hívja a tűzoltóságot.

Ezen utasítások be nem tartása tüzet vagy robbanást idézhet elő, ami anyagi kárhoz, személyi sérüléshez vagy halálhoz vezethet.

Čeština 1

Slovenčina 13

Magyar 25

Lietuvių 37

Latviešu 49

Eesti 61

Română 73

Български 85

Polski 99

⚠ VESZÉLY

- Soha ne üzemeltesse a készüléket felügyelet nélkül.
- Soha ne üzemeltesse a készüléket bármilyen építménytől, éghető anyagtól vagy más gázpalacktól 10 ft (3,0 m) távolságon belül.
- Soha ne üzemeltesse a készüléket bármilyen gyúlékony folyadéktól 25 ft (7,5 m) távolságon belül.
- Soha ne hagyja, hogy az olaj vagy a zsiradék 400 °F (200 °C) fölé melegedjen. Ha a hőmérséklet meghaladja a 400 °F-ot (200 °C-ot), vagy az olaj füstölni kezd, azonnal kapcsolja KI az égőt, vagy zárja el a gázellátást.
- A felhevített folyadékok a főzés után még sokáig forrázó hőmérsékletűek maradnak. Ne érintse meg a főzőkészüléket, amíg a folyadékok 115 °F (45 °C) vagy alacsonyabb hőmérsékletre nem hűltek.
- Tűz esetén maradjon távol a készüléktől, és azonnal hívja a tűzoltóságot. Ne próbálja vízzel oltani az olaj- vagy zsírtüzet.

BIZTONSÁGI ÓVINTÉZKEDÉSEK

FELELŐSSÉGKIZÁRÁS

ÁLTALÁNOS TUDNIVALÓK

- Használat előtt olvassa el a teljes kézikönyvet.
- Kizárólag kültéri használatra (zárt téren kívül).
- Ez a használati útmutató a készülék megfelelő összeszereléséhez és biztonságos használatához szükséges fontos információkat tartalmaz.
- A készülék összeszerelése és használata előtt olvassa el és tartsa be az összes figyelmeztetést és utasítást.
- A készülék használata során tartsa be az összes figyelmeztetést és utasítást.
- Őrizze meg ezt a kézikönyvet későbbi felhasználás céljából.

⚠ VESZÉLY

Ha gázszagot érez:

- Zárja el a készülék gázellátását.
- Oltson el minden nyílt lángot.
- Nyissa fel a fedelet.
- Ha a szag továbbra is érezhető, maradjon távol a készüléktől, és azonnal hívja a tűzoltóságot.

⚠ FIGYELMEZTETÉS

- Ne tároljon és ne használjon benzint vagy más gyúlékony folyadékot vagy gőzt ennek vagy bármely más készüléknek a közelében.
- Ne tároljon le nem csatlakoztatott LP-gázpalackot.

BIZTONSÁGI INFORMÁCIÓK

- A telepítésnek meg kell felelnie a helyi előírásoknak, illetve helyi előírások hiányában az ANSI Z223.1/NFPA 54, a CSA B149.1 vagy a CSA B149.2 szabványnak.
- Ez a kültéri gázüzemű főzőkészülék kizárólag kültéren használható; épületben, garázsban vagy más zárt helyen tilos használni.
- A készülék akkor tekinthető kültérinek, ha a felállítás helyét legfeljebb három oldalról határolja fal, felülről pedig nincs lefedve; minden nyílásnak állandóan nyitottnak kell lennie – a tolóajtók, garázskapuk, ablakok és szúnyoghálós nyílások nem minősülnek állandó nyílásnak.
- A plancha használata előtt tájékozódjon a helyi rendeletekről, a szabadtéri tűzgyújtásra vonatkozó előírásokról és az érvényben lévő tűzgyújtási tilalmakról.
- NE alakítsa át a planchát, és ne használja a jelen kézikönyvben leírtaktól eltérő módon.
- A készülék használat közben és után forró. A forró felületek és a kifröccsenő főzőfolyadék elleni védelem érdekében használjon hőszigetelt sütőkesztyűt vagy védőkesztyűt.
- Kerülje a készülék meglökését vagy ütődését, hogy a forró főzőfolyadék ne ömöljön vagy fröccsenjen ki.
- Ez a kültéri gázüzemű főzőkészülék nem alkalmas hajókba vagy hajókra történő beszerelésre, illetve lakóautó kisnyomású LP-gázrendszeréhez való csatlakoztatásra.
- A plancha oldalai és hátoldala, valamint az éghető szerkezetek között tartson legalább 36 hüvelyk távolságot.
- RENDKÍVÜL körültekintően járjon el, ha a planchát éghető felületen vagy annak közelében üzemelteti (pl. fű, fa/kompozit terasz, műfű stb.). Csak vízszintes, stabil felületen használja.
- Ne használja a készüléket éghető anyagú felső szerkezet alatt.
- A kültéri gázüzemű főzőkészülék minden használata előtt ellenőrizze a tömlőt. Ha a tömlőn túlzott kopás vagy elhasználódás látható, vagy a tömlő elvágódott, a kültéri gázüzemű főzőkészülék üzemeltetése előtt cserélje ki. Pótalkatrészekért forduljon ügyfélszolgálatunkhoz a kézikönyv Hibaelhárítás fejezetében megadott elérhetőségeken.
- Tartsa távol a gázellátó tömlőt minden forró felülettől.
- A kültéri gázüzemű főzőkészülék környezetében ne legyenek éghető anyagok, benzin, illetve egyéb gyúlékony gőzök és folyadékok. Ne tisztítsa a planchát maró hatású vagy gyúlékony folyadékokkal.
- Ne helyezzen üres főzőedényt a működő készülékre. Legyen óvatos, amikor bármit a főzőedénybe helyez, miközben a készülék működik.
- Ne akadályozza az égéshez és szellőzéshez szükséges levegő áramlását az égőház és a plancha körül, ne takarja le a planchán lévő réseket, furatokat és járatokat, és ne fedje le a főzőfelületet például alumíniumfóliával. Ez akadályozza a levegő áramlását, és szén-monoxid-mérgezést okozhat. Az alumíniumfólia-bélés visszatarthatja a hőt, ami tűzveszélyt okoz.
- A palacktartó rész szellőzőnyílásait tartsa szabadon és szennyeződésektől mentesen.
- Ne használja a planchát, amíg nincs TELJESEN összeszerelve, és nincs minden alkatrész biztonságosan rögzítve és meghúzva. Minden használat előtt ellenőrizze a planchát. A módosított, sérült vagy hiányzó alkatrészek testi sérülést vagy anyagi kárt okozhatnak. Tárolás és/vagy hosszabb használaton kívüli időszak után ellenőrizze, nincs-e szivárgás, nincs-e eltömődve az égő, és nincs-e kopás, elhasználódás vagy vágás a tömlőn.
- Ez a készülék nem kereskedelmi célú használatra készült.
- Ez a készülék nem fűtésre készült, és soha nem szabad fűtőkészülékként használni.
- Az alkohol, valamint a vényköteles vagy vény nélkül kapható gyógyszerek csökkenthetik a felhasználó képességét a készülék megfelelő összeszerelésére vagy biztonságos üzemeltetésére. NE üzemeltesse a planchát kábítószer vagy alkohol hatása alatt, illetve fáradtan.
- Olaj- vagy zsírtűz esetén ne próbálja vízzel oltani a tüzet. Azonnal hívja a tűzoltóságot. BC vagy ABC típusú tűzoltó készülékkel bizonyos esetekben megfékezhető a tűz. A megfelelő méretet és típust illetően tájékozódjon a helyi tűzvédelmi előírásokból.
- Ne mozgassa a készüléket használat közben vagy nyitott fedéllel. Mozgatás vagy tárolás előtt hagyja a főzőedényt 115 °F (45 °C) hőmérsékletre hűlni. Soha ne hagyja a planchát felügyelet nélkül használat közben, illetve amíg teljesen ki nem hűlt.
- Soha ne töltse a palackot a kapacitása 80%-ánál jobban.
- Ha ezeket az utasításokat nem tartják be pontosan, halált vagy súlyos sérülést okozó tűz keletkezhet.
- A plancha biztonságos használatának legalacsonyabb üzemi hőmérséklete -4 °F (-20 °C).

TERMÉSZETI VESZÉLYFORRÁS: PÓKOK
TÉNY: Előfordul, hogy pókok és más apró rovarok bemásznak az égőcsőbe. A pókok hálót szőnek, fészket építenek és petéket rak-

nak. A hálók vagy fészkek nagyon kicsik lehetnek, de rendkívül erősek, és elzárhatják a gáz útját.

Tárolás után, a kültéri főzési szezon kezdetén, illetve egy hónapnyi használaton kívüli időszak után használat előtt tisztítsa meg az égőt.

A GÁZELLÁTÓ RENDSZER

- Egyszerű biztonsági óvintézkedések betartásával emberek milliói használják biztonságosan a gázkészülékeket. Ez a készülék cseppfolyós propángázzal való üzemre van beállítva. NE használjon benzint, kerozint, öngyújtóbenzint vagy hasonló folyadékot a plancha begyújtásához vagy újragyújtásához. Kizárólag tanúsított LPG-gázpalackot használjon.
- A gázellátó rendszer elemei közül a készülékhez mellékelt nyomásszabályozót és tömlőszerelvényt kell használni. Cserére csak a készülék gyártója által előírt nyomásszabályozók és tömlőszerelvények használhatók. Teljes gázfogyasztás „Erős" fokozaton: 24 000 BTU/óra. A cseppfolyós propán (LP) palackra vonatkozó követelmények (20 lb-os palack).
- Egy jóváhagyott LP-gázpalack hozzávetőleges méretei: 18 hüvelyk magasság és 12,3 hüvelyk átmérő; a palackon 20 font cseppfolyós propángáz-kapacitásnak, illetve 47,6 font víztérfogat-kapacitásnak kell feltüntetve lennie. Tanúsított túltöltés-gátló szerkezettel kell rendelkeznie. A kültéri főzőkészülékek csatlakozójával kompatibilis palackcsatlakozóval kell rendelkeznie.
- Az LP-gázpalack kialakításának és jelölésének meg kell felelnie az Egyesült Államok Közlekedési Minisztériuma (DOT) LP-gázpalackokra vonatkozó előírásainak, illetve a CAN/CSA-B339 kanadai nemzeti szabványnak (Palackok, gömbtartályok és csövek veszélyes áruk szállításához).
- A horpadt vagy rozsdás LP-gázpalack veszélyes lehet, ezért ellenőriztesse a forgalmazóval.
- Soha ne használjon sérült szelepű palackot.
- A 20 lb-os palacknak olyan elzárószeleppel kell rendelkeznie, amelynek szelepkimenete megfelel a sűrített gázpalackok szelepkimeneti és -bemeneti csatlakozásaira vonatkozó ANSI/CGA-V-1 szabványban a QCC1 csatlakozástípushoz előírtaknak.
- Amikor a készülék nincs használatban, mindig zárja el a gázt az LP-gázpalacknál.
- A kültéri gázüzemű főzőkészülék beltéri tárolása csak akkor megengedett, ha a palackot leválasztották és eltávolították a kültéri gázüzemű főzőkészülékről.
- Az LP-gázpalackokat kültéren, gyermekek által nem elérhető helyen kell tárolni. Ne tárolja a palackokat épületben, garázsban vagy más zárt helyen.
- A palackrendszert gázfázisú elvételre kell kialakítani.
- A palacknak a palackszelepet védő gallérral kell rendelkeznie.
- Elosztócső-nyomás: (üzem közben) 11 hüvelyk vízoszlop (W.C.), (üzemen kívül) 11,2 hüvelyk vízoszlop (W.C.).
- Az LP-gázpalacknak túltöltés-gátló szerkezettel (OPD) és CGA 791 palackcsatlakozóval kell rendelkeznie.
- Amikor a palack nincs használatban, mindig helyezze fel a porvédő kupakot a palackszelep kimenetére. A palackszelep kimenetére csak a palackszeleppel együtt szállított típusú porvédő kupakot helyezze fel. Más típusú kupakok vagy dugók propánszivárgást okozhatnak. Használat előtt távolítsa el a kupakot.
- Ügyeljen arra, hogy a gáztömlő ne érintkezzen forró felületekkel, például az égő hővédő lemezével, amikor az LP-gázpalack használati helyzetben van.

FONTOS BIZTONSÁGI FIGYELMEZTETÉSEK

⚠ **FIGYELMEZTETÉS:** A kézikönyvben foglalt rendelkezések és használati irányelvek be nem tartása anyagi kárt, súlyos testi sérülést, halált vagy tüzet okozhat. A Solo nem vállal semmilyen – jogi vagy egyéb – felelősséget a termék helytelen használatából eredő járulékos vagy következményes vagyoni kárért vagy személyi sérülésért. A Solo semmilyen esetben sem felel az eredeti vételárat meghaladó különleges, közvetett, következményes vagy bármilyen egyéb jellegű kárért.

⚠ **FIGYELMEZTETÉS:** Ez a termék vegyi anyagoknak, többek között szén-monoxidnak teheti ki Önt, amely Kalifornia állam szerint rákot, születési rendellenességet és/vagy egyéb reprodukciós károsodást okoz.

További információért látogasson el a www.p65warnings.ca.gov oldalra.

⚠ FIGYELMEZTETÉS! KIZÁRÓLAG KÜLTÉRI HASZNÁLATRA!

A szén-monoxid színtelen, szagtalan, halálos gáz. A szerves tüzelőanyagok égése során szabadul fel, és szabadtéri környezetben általában eloszlik. NE használja a planchát építményben, sátorban vagy járműben; fedett terasz vagy napellenző alatt; nyitott ablak közelében; beltéri terek közvetlen közelében; vagy szorosan körbekerített helyen.

- Ismerje a szén-monoxid-mérgezés tüneteit: fejfájás, szédülés, gyengeség, hányinger, hányás, álmosság és zavartság. Az érintett személyeket azonnal vigye friss levegőre, és hívja a 911-et.
- Az alkohol és a kábítószerek fokozhatják a szén-monoxid-mérgezés hatásait, ezért a plancha használatakor kerülni kell őket.
- A csecsemők, kisgyermekek, várandós nők, idősek, dohányosok, legyengült immunrendszerű személyek, valamint a vér- vagy keringési rendszeri betegségben szenvedők különösen veszélyeztetettek a szén-monoxid-mérgezés szempontjából. A plancha használatakor legyen rendkívül körültekintő.

⚠ FIGYELMEZTETÉS! TŰZVESZÉLY

- NE próbálja vízzel oltani az olaj- vagy zsírtüzet.
- Tűz esetén maradjon távol a készüléktől, és azonnal hívja a tűzoltóságot.

⚠ FIGYELMEZTETÉS! A FELÜLETEK RENDKÍVÜL FORRÓK!

Legyen óvatos a plancha üzemeltetésekor. A főzőfelület és a környező szerkezeti elemek FORRÓK lesznek, ezért NEM szabad megérinteni őket.

NE HAGYJA A PLANCHÁT FELÜGYELET NÉLKÜL.

A GYERMEKEKET ÉS A HÁZIÁLLATOKAT MINDIG TARTSA TÁVOL A PLANCHÁTÓL.

KIZÁRÓLAG HÁZTARTÁSI HASZNÁLATRA.

FONTOS MEGJEGYZÉS

- A tulajdonos felelőssége gondoskodni arról, hogy a plancha közelében tartózkodó minden személy ismerje a figyelmeztetéseket és óvintézkedéseket, amíg a készülék használatban van. A plancha üzemeltetésekor vagy a közelében legyen rendkívül körültekintő, és járjon el józan belátással. Ennek elmulasztása súlyos testi sérülést vagy anyagi kárt okozhat.

A PLANCHA RÉSZEI

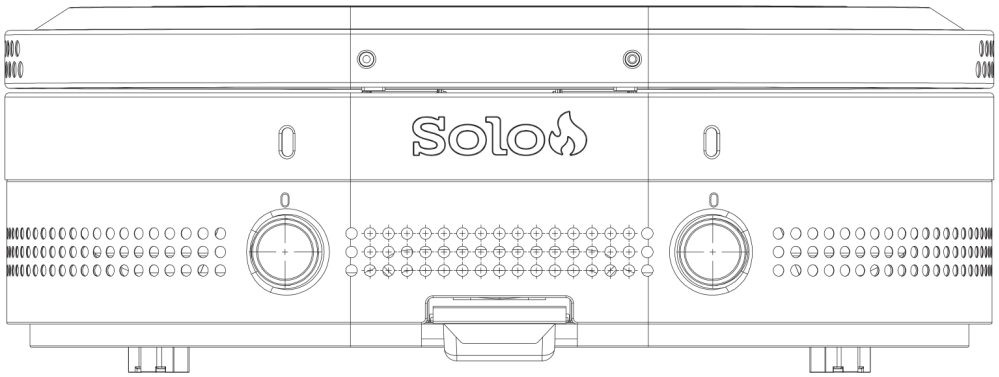

Plancha háza



Fedélfogantyú M6-os csavarokkal



Zsírgyűjtő tálca

SZÜKSÉGES SZERSZÁMOK

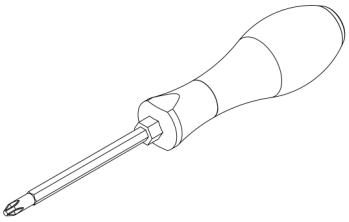

Phillips-csavarhúzó (nem tartozék)

A PLANCHA ÖSSZESZERELÉSE

Összeszerelés előtt csomagolja ki a plancha összes alkatrészét.

1. Állítsa fel a plancha házát

(Ha az állványt is megvásárolta, ezt a lépést kihagyhatja.)

Ha nem vásárolt állványt, állítsa fel a planchát a szabadban, sík, stabil felületen. Helyezzen rá vízmértéket, hogy ellenőrizze, vízszintesen áll-e. Szükség szerint állítsa be a készülék lábait, amíg a vízmérték szerint a plancha vízszintesen nem áll.

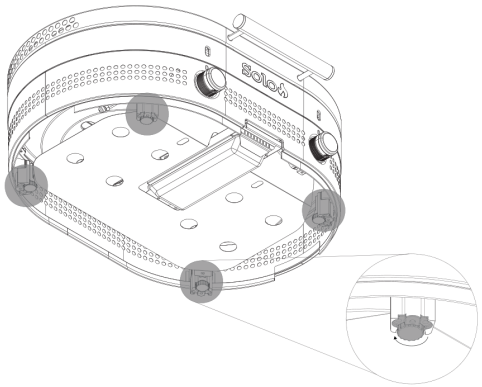

2. Szerelje fel a fogantyút a plancha fedelére

Csavarja ki a fogantyúból a két előre beszerelt, rugós és lapos alátéttel ellátott M6×16-os csavart. Igazítsa a plancha házának elülső részén lévő fedélfuratokhoz kívülről a fedélfogantyút, belülről pedig a hőszigetelő konzolt.

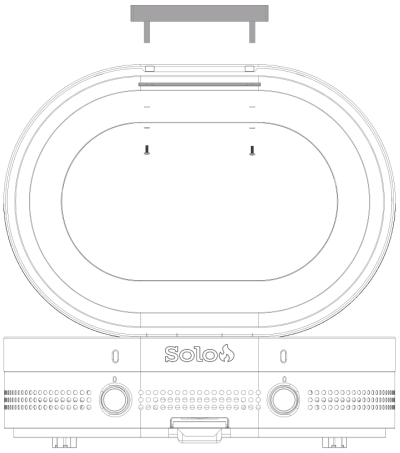

3. Helyezze a sütőlapot a plancha házába

Nyissa fel a plancha fedelét, és csomagolja ki a sütőlapot. A beépített fogófelületek segítségével helyezze a sütőlapot a plancha házába. Győződjön meg arról, hogy a sütőlap teljesen felfekszik, és nem mozog szabadon.

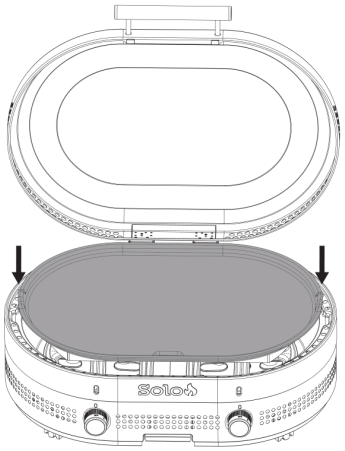

4. Helyezze be a zsírgyűjtő tálcát

Csúsztassa a zsírgyűjtő tálcát a plancha házának elülső részén, a logó alatt található vezetősínekbe. Ügyeljen arra, hogy egy síkban legyen a plancha házával.

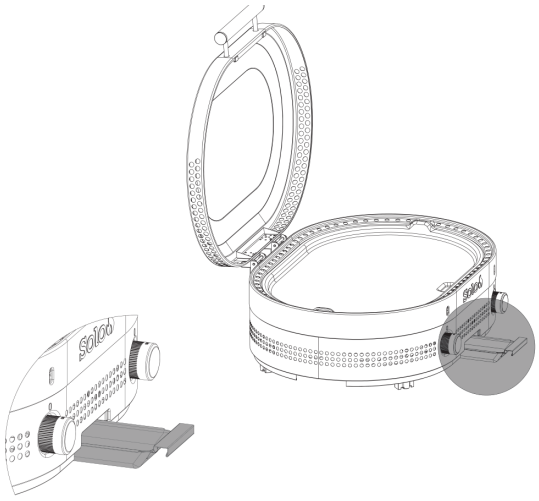

A PROPÁNPALACK CSATLAKOZTATÁSA ÉS ELTÁVOLÍTÁSA

Kizárólag tanúsított, jó állapotú, szabványos 20 lb-os LP-gázpalackot (cseppfolyós propán) használjon.

⚠ VESZÉLY

Ha gázszagot érez: Zárja el a készülék gázellátását. Oltson el minden nyílt lángot. Nyissa fel a fedelet. Ha a szag továbbra is érezhető, maradjon távol a készüléktől, és azonnal hívja a tűzoltóságot.

⚠ FIGYELMEZTETÉS

- Ne tároljon tartalék LP-gázpalackot a készülék alatt vagy közelében.
- Soha ne töltse a palackot 80%-nál jobban.
- Ha az első két pontban foglaltakat nem tartják be pontosan, halált vagy súlyos sérülést okozó tűz keletkezhet.
- Amikor a készülék nincs használatban, zárja el az LP-gázellátást a palacknál.
- Ne tároljon és ne használjon benzint vagy más gyúlékony folyadékot vagy gőzt ennek vagy bármely más készüléknek a közelében.

⚠ FIGYELMEZTETÉS

- A készülék és a palack közötti minimális távolság 12 hüvelyk (31 cm). A készülék oldalai és hátoldala, valamint a fal közötti minimális távolság 36 hüvelyk (92 cm). Ne használja felső szerkezet alatt. Ezen utasítások be nem tartása a propánpalack túlmelegedését és propángáz kiáramlását okozhatja, amely meggyulladhat, és súlyos személyi sérülést vagy anyagi kárt okozhat.
- A palackot úgy kell elhelyezni, hogy ne okozzon botlásveszélyt. Ellenkező esetben megsérülhet a propánpalack, a gázellátó tömlő, és/vagy a plancha lerántható az asztallapról, ami súlyos személyi sérülést vagy anyagi kárt okozhat. Használat közben legyen rendkívül óvatos a plancha, a gáztömlő és a propánpalack környezetében. A gyermekeket és a háziállatokat mindig tartsa távol.

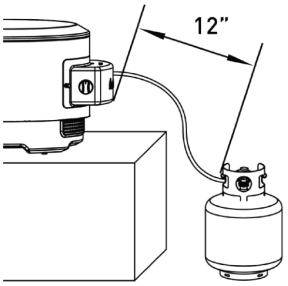

1. Ellenőrizze újra a planchát és a propánpalackot

Győződjön meg arról, hogy a plancha kültéren, stabil, vízszintes felületen áll. A propánpalackot mindig álló helyzetben tárolja és mozgassa.

2. Ellenőrizze, hogy minden kezelőszerv KI állásban van

A propánpalack kezelése előtt ellenőrizze, hogy minden égőszabályozó gomb és a palackszelep teljesen KI állásban van-e.

3. Csatlakoztassa a nyomásszabályozót a propánpalackhoz

Keresse meg a plancha háza alatt rögzített, nyomásszabályozóval ellátott tömlőt. Igazítsa a nyomásszabályozó menetes csatlakozóját a propánpalack szelepéhez. A nyomásszabályozó gombját az óramutató járásával megegyező irányba forgatva csavarja rá a palack szelepére. Kézzel húzza meg, amíg szorosan nem rögzül. Ne használjon szerszámot, mert a túlhúzás károsíthatja a csatlakozást.

4. A propánpalack eltávolítása

Zárja el a palackszelepet, és győződjön meg arról, hogy minden égőszabályozó gomb KI állásban van. A palack eltávolításához forgassa a nyomásszabályozó gombját az óramutató járásával ellentétes irányba.

Kizárólag a Solo által jóváhagyott szelepet, tömlőt vagy nyomásszabályozót használjon. Ennek be nem tartása a garancia elvesztésével jár.

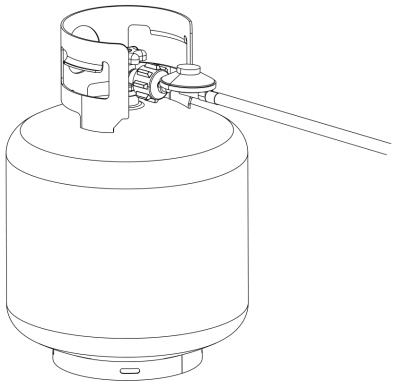

A PROPÁNPALACK SZIVÁRGÁSVIZSGÁLATA

⚠ FIGYELMEZTETÉS

Ha a szivárgásvizsgálat során növekvő buborékok jelennek meg, NE használja és NE mozgassa az LPG-palackot. Azonnal forduljon az LPG-forgalmazóhoz vagy a tűzoltósághoz.

A SZIVÁRGÁSVIZSGÁLAT UTASÍTÁSAI

- Az új és a cserélt LPG-palackokat a planchához való csatlakoztatás ELŐTT vizsgálja meg szivárgás szempontjából.
- A szivárgásvizsgálat közben ne dohányozzon.
- A gázszivárgás ellenőrzéséhez ne használjon nyílt lángot.
- A plancha szivárgásvizsgálatát kültéren, jól szellőző helyen kell elvégezni, gyújtóforrásoktól, például gáz- vagy elektromos készülékektől távol.
- A szivárgásvizsgálat során tartsa távol a planchát nyílt lángtól és szikrától.

CSATLAKOZÓK ÉS TÖMLŐK

- A fém csatlakozók évenkénti ellenőrzése és meghúzása ajánlott.
- Tartsa távol a gázellátó tömlőt minden forró felülettől.
- Minden használat előtt ellenőrizze, nincsenek-e elvágódva vagy elkopva a tömlők.
- A plancha használata előtt cserélje ki a sérült tömlőt.
- Kizárólag a Solo által jóváhagyott szelepet, tömlőt vagy nyomásszabályozót használjon. Ennek be nem tartása a garancia elvesztésével jár.

SZIVÁRGÁSVIZSGÁLAT: LPG-PALACK

1. Tiszta ecsettel vigyen fel 10/90 arányú enyhe szappanos vizet az LPG-palack csatlakozási pontjaira (a 01. ábrán nyilakkal jelölve).
   - A szivárgást növekvő buborékok jelzik.

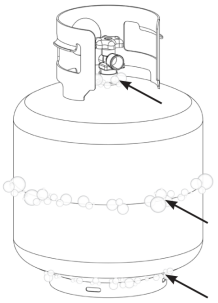

01. ábra

SZIVÁRGÁSVIZSGÁLAT: SZELEPEK, TÖMLŐ ÉS NYOMÁSSZABÁLYOZÓ

1. Fordítsa a szabályozógombokat KI állásba.
2. Csatlakoztassa a nyomásszabályozót az LPG-palackhoz.
3. Nyissa ki teljesen az LPG-palackot a nyomásszabályozó gombjának az óramutató járásával ellentétes irányba forgatásával.
   - Ha süvítő hangot hall, azonnal zárja el a gázt. A csatlakozásnál jelentős szivárgás van.
   - Azonnal zárja el az LPG-palackot a nyomásszabályozó gombjának az óramutató járásával megegyező irányba forgatásával, és húzza meg újra a csatlakozásokat. Ha a szivárgás nem szüntethető meg, NE PRÓBÁLJA MEGJAVÍTANI.
4. Tiszta ecsettel vigyen fel 10/90 arányú enyhe szappanos vizet a szelepek és a nyomásszabályozó csatlakozási pontjaira (a 02. ábrán nyilakkal jelölve).
   - A szivárgást növekvő buborékok jelzik.
   - Azonnal zárja el az LPG-palackot a nyomásszabályozó gombjának az óramutató járásával megegyező irányba forgatásával, és húzza meg újra a csatlakozásokat.

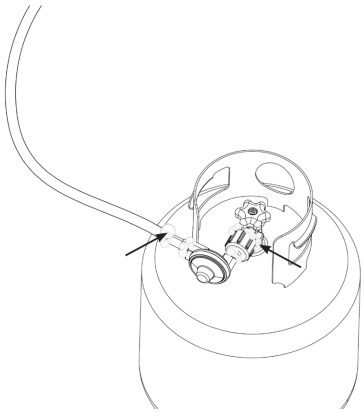

02. ábra

ELLENŐRZŐLISTA FŐZÉS ELŐTT

A plancha begyújtása előtt a biztonságos és hatékony főzés érdekében ellenőrizze a következőket:

Zsírgyűjtő tálca a helyén
Győződjön meg arról, hogy a zsírgyűjtő tálca stabilan a helyén van, és felfogja a lecsöpögő zsiradékot.

Propánpalack csatlakoztatva, szelep nyitva
Ellenőrizze, hogy a propánpalack megfelelően csatlakoztatva van-e. Nyissa ki teljesen a szelepet.

Ellenőrizze a propántömlőt
Ellenőrizze, nincsenek-e rajta kopás, repedés vagy szivárgás jelei. Ha bizonytalan, végezzen szappanos vizes szivárgásvizsgálatot.

Ellenőrizze a helyes összeszerelést
Győződjön meg arról, hogy minden alkatrész – a merevítőrudakat és a paneleket is beleértve – biztonságosan rögzítve van.

Biztonságos elhelyezés
A planchát éghető anyagoktól – például kiugró tetőrészektől, falaktól vagy gyúlékony anyagoktól – távol helyezze el.

Vízszintes felület
A planchát stabil, sík felületen állítsa fel, hogy elkerülje az egyenetlen sütést és a zsiradék összegyűlését.

Nyitott fedél
Az égők begyújtása közben tartsa nyitva a plancha fedelét, hogy ne gyűlhessen össze gáz.

Ellenőrizze az égőket
Begyújtás előtt győződjön meg arról, hogy az égők nincsenek eltömődve, és nem rakódott le rájuk zsiradék.

ELLENŐRZŐLISTA FŐZÉS ELŐTT: AZ ÉGŐK ELLENŐRZÉSE

⚠ FIGYELMEZTETÉS

Az eltömődött égő tüzet okozhat a készülék alatt. Ha eltömődést észlel, az égőt ki kell szerelni és meg kell tisztítani.

AZ ÉGŐK ELLENŐRZÉSE

A készülék alján ellenőrizze a gázbevezető csonk, a fúvóka és az égőnyílás csatlakozásait, hogy szennyeződésmentesek és megfelelően csatlakoztatottak-e.

A pókok és rovarok befészkelhetnek az égő-/Venturi-csőbe a fúvókánál, és eltömíthetik azt.

Szükség esetén puha kefével vagy sűrített levegővel óvatosan tisztítsa meg az égőnyílásokat.

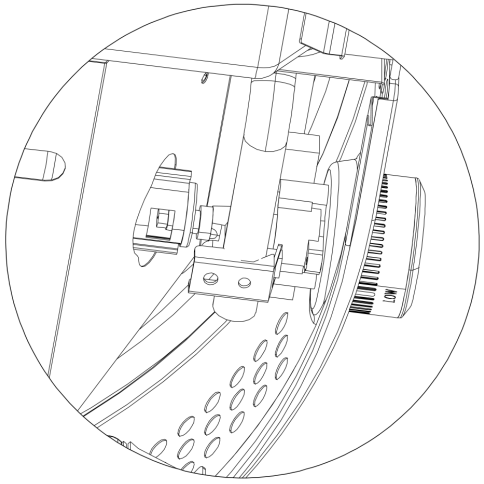

A PLANCHA HASZNÁLATA

⚠ FIGYELMEZTETÉS! A FELÜLETEK RENDKÍVÜL FORRÓK!

Legyen óvatos a plancha üzemeltetésekor. A főzőfelület és a környező szerkezeti elemek FORRÓK lesznek, ezért NEM szabad megérinteni őket.

⚠ FIGYELMEZTETÉS

A készülék környezetében ne legyenek éghető felületek és anyagok. Használat közben a készüléket hőálló és lángálló felületre helyezze.

1. Nyissa ki teljesen a propánpalack szelepét

Lassan forgassa a palack szelepét az óramutató járásával ellentétes irányba, amíg teljesen ki nem nyílik.

2. Gyújtsa be az égőket

Nyissa fel a plancha fedelét, és fordítsa az égőszabályozó gombot gyújtás állásba (🔥 szimbólummal jelölve). A gyújtáshoz nyomja be és fordítsa tovább a gombot, majd forgatással állítsa be a hőfokot. Szükség esetén ismételje meg a második égővel.

⚠ FIGYELMEZTETÉS

Ha az égő nyitott gázellátó szelep mellett nem gyullad be, a gáz tovább áramlik az égőből, és véletlenül meggyulladhat, ami sérülésveszéllyel jár. A készülék szelepeinek ellenőrzése előtt győződjön meg arról, hogy a gáz el van zárva a gázellátás elzárószelepénél.

⚠ VIGYÁZAT

A zsírgyűjtő tálca használat közben és után forró. NE vegye ki a zsírgyűjtő tálcát, amíg a plancha teljesen ki nem hűlt.

4. Melegítse elő a planchát

A kívánt sütési hőmérséklet eléréséhez melegítse a planchát közepes fokozaton 7–10 percig.

5. Szükség szerint használjon étolajat

Bár nem kötelező, egy vékony réteg olaj csökkenti a letapadást, és szebb pirulást eredményez.

6. Az égő újragyújtása

Ha az égők véletlenül kialszanak, fordítsa a szabályozógombokat KI állásba, és várjon 5 percet, amíg a gáz eltávozik. Ezután a 2. lépés szerint gyújtsa be újra az égőket.

3. Ellenőrizze a lángot

Az égők megtekintéséhez nézzen be a főzőfelület alá. ERŐS állásban a lángoknak nagyobbnak kell lenniük, mint GYENGE állásban.

Megfelelő lángkép:

1. Sárga villanások
2. Sötétkék szín
3. Élénk kék

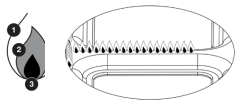

Sárga vagy szabálytalan:

Hirtelen lángcsökkenés vagy alacsony láng esetén tekintse meg a Hibaelhárítás fejezetet.

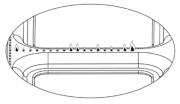

HŐZÓNÁK BEÁLLÍTÁSA

A bal és a jobb oldali égő szabályozógombjával egymástól függetlenül két különálló hőzónát hozhat létre.

Erős fokozat a pirításhoz, gyenge fokozat a melegen tartáshoz vagy a kényes ételekhez.

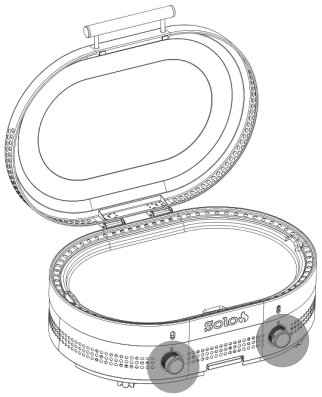



🔥 Gyújtás



Erős



Gyenge

A PLANCHA JELLEMZŐI

1. Egyenletes hő a teljes felületen
Nincsenek forró vagy hideg pontok. Rozsdamentes acél borítású felületünk mindössze 7 perc alatt felmelegszik – 35%-kal gyorsabban, mint a hagyományos öntöttvas sütőlapok.

2. Precíz égőszabályozás
Egyedi égőelrendezésünk maximális hőszabályozást biztosít a sercegő pirításhoz és a ropogós szélekhez, és gyorsan alkalmazkodik a hőmérséklet-változásokhoz.

3. Könnyű tisztítás. Beégetés nélkül.
Azonnal használatra kész, rozsdamentes acél főzőfelületünk ellenáll a rozsdának, és könnyedén tisztára törölhető.

4. Okos zsírkezelés
A beépített zsírfogó gondoskodik a tiszta, gondtalan főzésről.

Tipp: A legjobb eredmény érdekében főzés közben Solo spatulával vagy kaparóval tolja a zsiradékot a gyűjtőterület felé.

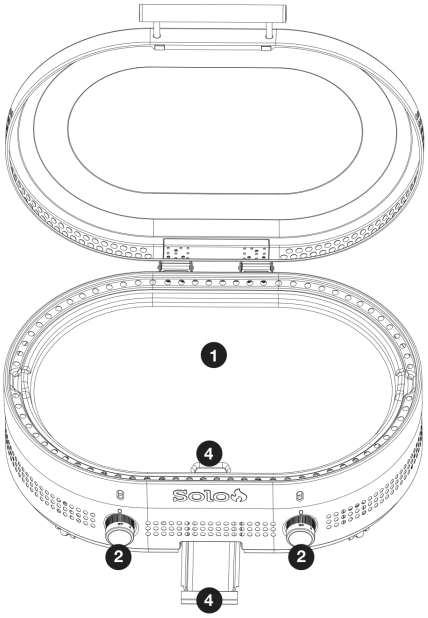

TIPPEK AZ OPTIMÁLIS TELJESÍTMÉNYHEZ

Ez a plancha kizárólag kültéren használható; épületben, garázsban vagy más zárt helyen tilos használni.

Előmelegítés a legjobb eredményért
Főzés előtt melegítse a planchát közepes fokozaton 7–10 percig az egyenletes hőeloszlás érdekében.

Használjon minőségi konyhai eszközöket
A felület megóvására Solo rozsdamentes acél spatuláink és fogóink a legalkalmasabbak. Tökéletesen végigcsúsznak egyedi, versenypálya alakú planchánk szélein.

Tartsa tisztán a felületet
Sütés után, amíg a plancha még forró, kaparónkkal tolja az ételmaradékokat a zsírfogóba. Makacsabb lerakódásnál szobahőmérsékletű víz és enyhe mosogatószer segít.

Figyelje a hőfokot
Mivel a plancha hatékonyan melegszik, kényes ételekhez, például palacsintához vagy tojáshoz, kezdjen alacsonyabb hőfokozattal.

Kerülje a fagyasztott ételeket
A felület kiváló állapotának megőrzése érdekében ne süssön fagyasztott ételt közvetlenül a planchán. Az optimális sütési eredmény érdekében hagyja teljesen kiolvadni, mielőtt a felületre helyezi.

Ápolja az égőket
Rendszeresen ellenőrizze, nem került-e szennyeződés az égőkbe. Szükség esetén puha kefével vagy sűrített levegővel óvatosan tisztítsa meg az égőnyílásokat.

TISZTÍTÁS ÉS TÁROLÁS

⚠ FIGYELMEZTETÉS

A lerakódott zsiradék tüzet okozhat. Minden használat után tisztítsa meg a készülék minden olyan részét, amely felforrósodik, és amelyen zsiradék rakódik le.

⚠ VIGYÁZAT

Minden karbantartást akkor végezzen, amikor a készülék kihűlt, és minden KI van kapcsolva.

1. Az égők kikapcsolása után, amíg a plancha még forró, kaparóval tolja az ételmaradékot és a zsiradékot a zsírgyűjtő tálcába.
2. A makacs ételmaradékok fellazításához öntsön kevés szobahőmérsékletű vizet a felületre. Kaparja le a szennyeződést, és törölje szárazra.
3. Miután a felület kihűlt, papírtörlővel itassa fel a felesleges olajat, és távolítsa el a laza szennyeződéseket.
4. Győződjön meg arról, hogy minden égőgomb KI állásban van. Zárja el a propánpalack szelepét. Csukja le a plancha fedelét.
5. Miután a plancha teljesen kihűlt, öntse ki az összegyűlt zsiradékot, és tisztítsa meg a zsírgyűjtő tálcát a lerakódások megelőzése érdekében.
6. A külső felületeket törölje át rozsdamentesacél-tisztítóval és egy ruhával vagy papírtörlővel.
7. Óvja a planchát a rozsdától és a korróziótól Solo planchatakaróval, hogy tiszta, száraz és a következő használatra kész maradjon. Letakarás előtt győződjön meg arról, hogy a plancha teljesen kihűlt.

Olvassa be ezt a QR-kódot további ápolási tippekért, termékinformációkért és kiegészítőkért:

A PLANCHA FÉNYESÍTÉSE ÉS POLÍROZÁSA

A rozsdamentes acél borítású felület ápolásához és szép megjelenésének megőrzéséhez:

1. A lerakódások fellazításához melegítse a planchát 5–10 percig.
2. Kapcsolja ki a planchát, és hagyja teljesen kihűlni. Miután kihűlt, kaparja le a szennyeződéseket.
3. Vigyen fel a felületre élelmiszerrel érintkezésre alkalmas rozsdamentesacél-tisztítót vagy porszerű konyhai tisztítószert. Hagyja hatni egy percig.
4. Puha ruhával vagy nem karcoló szivacssal óvatosan dörzsölje át a foltok eltávolításához és a fény visszaállításához.
5. Szükség szerint ismételje meg, amíg a felület vissza nem nyeri polírozott megjelenését.

GARANCIA

Önt prémium korlátozott garanciánk illeti meg.

A részletes feltételeket a solostove.com oldalon vagy a QR-kód beolvasásával tekintheti meg:

HIBAELHÁRÍTÁS

Nem gyullad be?
A csomag tartalmaz egy gyufatartót, amely az égő önműködő gyújtása helyett használható. A gyufatartó kezelésekor legyen rendkívül óvatos. Ezen utasítások be nem tartása tüzet vagy robbanást idézhet elő, ami anyagi kárhoz, személyi sérüléshez vagy halálhoz vezethet.

1. Legjobb a fa gyufa. Gyújtsa meg a gyufát, és helyezze a gyufatartó spirális végébe. Úgy helyezze el a gyufát, hogy beszoruljon a spirál menetei közé, és a gyufatartótól elfelé mutasson.
2. Fordítsa a gázégő gombját ¾ állásba.
3. A kinyújtott gyufatartóval vezesse be az égő gyufát a planchába, amíg az égőcső fölé nem ér. Az égőcsőnek be kell gyulladnia (lásd 01. ábra).
4. NE hagyja a gázt 1 másodpercnél tovább áramolni, mielőtt bevezeti a gyufatartót a planchába. Ha 1 másodpercnél több idő telik el a gázégő gombjának ¾ állásba fordítása és a gyufa gázégőcső fölé helyezése között, azonnal kapcsolja ki az égőt, és várjon 5 percet, mielőtt újra próbálkozna.

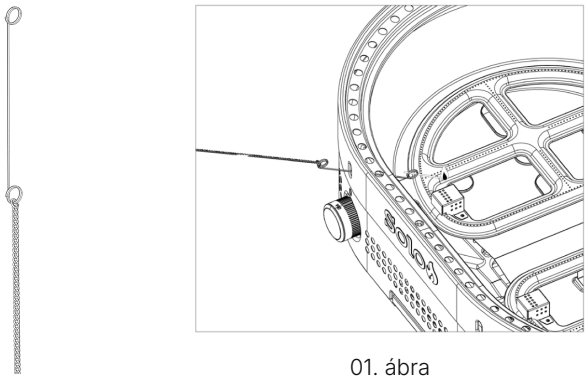

01. ábra

Ha azt tapasztalja, hogy a lángok túl rövidek, nem egyenletesen kékek, vagy a plancha nem melegszik fel megfelelően, hívja az ügyfélszolgálatot.

A plancha megfelelő működéséhez fontos, hogy az égők helyesen legyenek elhelyezve. Ha a láng nem megfelelő, forduljon az ügyfélszolgálathoz, és a helyes égőbeállítás érdekében végezze el az alábbi lépéseket.

1. Csúsztassa az égő bemeneti nyílását a plancha belső peremén található szelepfúvókára úgy, hogy a kettő pontosan egy vonalba essen.
2. Keresse meg a két menetes betétet a plancha házának alján, és illessze hozzájuk az égő megfelelő furatait. Helyezzen be két csavart, és húzza meg őket teljesen.

Segítségért látogasson el a solostove.com oldalra, vagy forduljon a Solo ügyfélszolgálatához a 817-900-2663 telefonszámon hétfőtől péntekig 9:00–19:00 (CT).

További információkért látogasson el ide is:
http://solostove.com/en-us/c/griddle-user-manual

SOLO BRANDS, LLC
1001 Mustang Dr.
Grapevine, TX 76051
solostove.com

V. 2025-06-20

STEELFIRE™ 30 KEPIMO PLOKŠTĖ

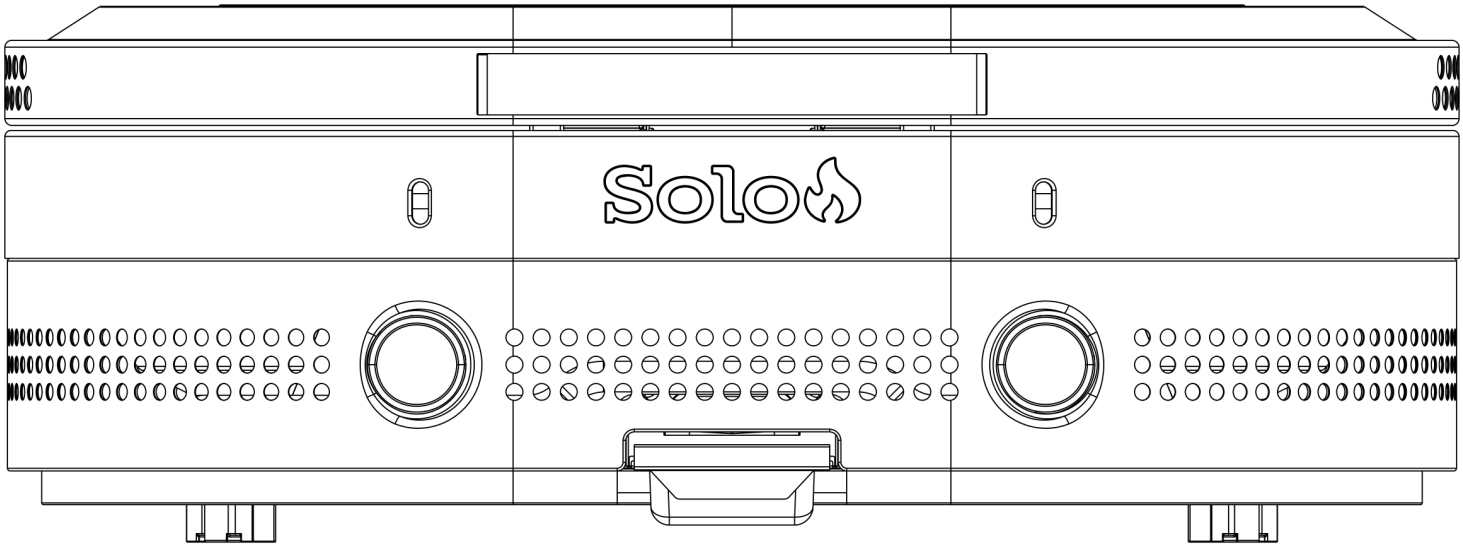

Prieš naudodami perskaitykite visą vadovą.

⚠ PAVOJUS

Jei jaučiate dujų kvapą:

- Nutraukite dujų tiekimą į prietaisą.
- Užgesinkite bet kokią atvirą liepsną.
- Atidarykite dangtį.
- Jei kvapas neišnyksta, laikykitės atokiau nuo prietaiso ir nedelsdami skambinkite ugniagesiams.

Nesilaikant šių nurodymų gali kilti gaisras arba sprogimas, dėl kurio gali būti padaryta žala turtui, sužaloti arba žūti žmonės.

Čeština 1

Slovenčina 13

Magyar 25

Lietuvių 37

Latviešu 49

Eesti 61

Română 73

Български 85

Polski 99

⚠ PAVOJUS

- Niekada nepalikite veikiančio prietaiso be priežiūros.
- Niekada nenaudokite šio prietaiso arčiau nei 10 ft (3,0 m) nuo bet kokio statinio, degios medžiagos ar kito dujų baliono.
- Niekada nenaudokite šio prietaiso arčiau nei 25 ft (7,5 m) nuo bet kokio degaus skysčio.
- Niekada neleiskite aliejui ar riebalams įkaisti daugiau nei iki 400 °F (200 °C). Jei temperatūra viršija 400 °F (200 °C) arba aliejus pradeda rūkti, nedelsdami IŠJUNKITE degiklį arba dujų tiekimą.
- Įkaitę skysčiai ilgai po gaminimo išlieka nudeginančiai karšti. Nelieskite kepimo prietaiso, kol skysčiai neatvės iki 115 °F (45 °C) ar žemesnės temperatūros.
- Kilus gaisrui, laikykitės atokiau nuo prietaiso ir nedelsdami skambinkite ugniagesiams. Nebandykite gesinti degančio aliejaus ar riebalų vandeniu.

Solo

ATSARGUMO PRIEMONĖS

ATSAKOMYBĖS APRIBOJIMAI

BENDROJI INFORMACIJA

- Prieš naudodami perskaitykite visą vadovą.
- Naudoti tik lauke (ne jokioje uždaroje erdvėje).
- Šiame naudojimo vadove pateikiama svarbi informacija, būtina norint tinkamai surinkti ir saugiai naudoti šį prietaisą.
- Prieš surinkdami ir naudodami prietaisą perskaitykite visus įspėjimus bei nurodymus ir jų laikykitės.
- Naudodami prietaisą laikykitės visų įspėjimų ir nurodymų.
- Išsaugokite šį vadovą, kad galėtumėte juo pasinaudoti ateityje.

⚠ PAVOJUS

Jei jaučiate dujų kvapą:

- Nutraukite dujų tiekimą į prietaisą.
- Užgesinkite bet kokią atvirą liepsną.
- Atidarykite dangtį.
- Jei kvapas neišnyksta, laikykitės atokiau nuo prietaiso ir nedelsdami skambinkite ugniagesiams.

⚠ ĮSPĖJIMAS

- Nelaikykite ir nenaudokite benzino ar kitų degių skysčių arba garų šalia šio ar bet kurio kito prietaiso.
- Nelaikykite neprijungto SND baliono.

SAUGOS INFORMACIJA

- Įrengimas turi atitikti vietos teisės aktų reikalavimus, o jei tokių nėra – ANSI Z223.1/NFPA 54, CSA B149.1 arba CSA B149.2 reikalavimus.
- Šis lauko kepimo dujinis prietaisas turi būti naudojamas tik lauke ir negali būti naudojamas pastate, garaže ar bet kurioje kitoje uždaroje erdvėje.
- Laikoma, kad prietaisas yra lauke, jei jis įrengtas po priedanga, kurią sudaro ne daugiau kaip trys sienos be stogo; visos angos turi būti nuolat atviros – stumdomos durys, garažo vartai, langai ar angos su tinkleliais nelaikomos nuolat atviromis angomis.
- Prieš naudodami kepimo plokštę susipažinkite su visomis vietos taisyklėmis, laužų kūrenimo lauke gairėmis ir draudimų kūrenti ugnį pranešimais.
- NEMODIFIKUOKITE kepimo plokštės ir nenaudokite jos kitaip, nei aprašyta šiame vadove.
- Šis prietaisas naudojimo metu ir po jo bus karštas. Norėdami apsisaugoti nuo karštų paviršių ar taškų iš gaminimo skysčių, mūvėkite izoliuotas orkaitės pirštines arba pirštines.
- Saugokite prietaisą nuo smūgių ir sutrenkimų, kad neišsilietų ir netikštų karštas gaminimo skystis.
- Šis lauko kepimo dujinis prietaisas nėra skirtas montuoti valtyse ar ant jų arba jungti prie kemperio žemo slėgio SND sistemos.
- Nuo kepimo plokštės šonų ir galinės dalies iki degių konstrukcijų palikite ne mažesnį kaip 36 colių tarpą.
- Naudodami kepimo plokštę ant degių paviršių ar šalia jų (įskaitant žolę, medines ar kompozitines terasas, dirbtinę veją ir pan.), būkite YPAČ atsargūs. Naudokite tik ant lygių, stabilių paviršių.
- Nenaudokite šio prietaiso po degia stogo konstrukcija.
- Prieš kiekvieną lauko kepimo dujinio prietaiso naudojimą apžiūrėkite žarną. Jei akivaizdu, kad žarna smarkiai nutrinta, nusidėvėjusi ar įpjauta, prieš naudodami lauko kepimo dujinį prietaisą ją pakeiskite. Dėl atsarginių dalių kreipkitės į mūsų klientų aptarnavimo komandą vadovo skyriuje „Trikčių šalinimas“ nurodytais kontaktais.
- Kuro tiekimo žarną laikykite atokiau nuo bet kokių įkaitusių paviršių.
- Lauko kepimo dujinio prietaiso aplinkoje neturi būti degių medžiagų, benzino ir kitų degių garų bei skysčių. Nevalykite kepimo plokštės ėsdinančiais ar degiais skysčiais.
- Nedėkite tuščio kepimo indo ant veikiančio prietaiso. Būkite atsargūs dėdami ką nors į kepimo indą, kai prietaisas veikia.
- Neužstokite degimo ir vėdinimo oro srauto aplink degiklio dėžę, kepimo plokštę, dangtelio plyšius, angas ar kanalus kepimo plokštėje ir neuždenkite kepimo paviršiaus tokiomis medžiagomis kaip aliuminio folija. Taip užblokuojamas oro srautas ir galima apsinuodyti anglies monoksidu. Aliuminio folijos pamušalas gali sulaikyti šilumą ir sukelti gaisro pavojų.
- Baliono gaubto vėdinimo angos turi būti laisvos ir neužterštos.
- Nenaudokite kepimo plokštės, jei ji nėra VISIŠKAI surinkta, o visos dalys tvirtai pritvirtintos ir priveržtos. Prieš kiekvieną naudojimą apžiūrėkite kepimo plokštę. Pakeistos, pažeistos ar trūkstamos dalys gali sukelti kūno sužalojimų arba žalą turtui. Po laikymo ir (arba) nenaudojimo laikotarpio patikrinkite, ar nėra nuotėkių ir degiklio užsikimšimų, ir apžiūrėkite, ar žarna nenutrinta, nenusidėvėjusi ir neįpjauta.
- Šis prietaisas nėra skirtas komerciniam naudojimui.
- Šis prietaisas nėra skirtas šildyti ir niekada neturi būti naudojamas kaip šildytuvas.
- Alkoholis, receptiniai ar nereceptiniai vaistai gali pabloginti vartotojo gebėjimą tinkamai surinkti prietaisą ar saugiai jį naudoti. NENAUDOKITE kepimo plokštės apsvaigę nuo narkotinių medžiagų ar alkoholio arba pavargę.
- Užsidegus aliejui ar riebalams, nebandykite gesinti vandeniu. Nedelsdami skambinkite ugniagesiams. BC arba ABC tipo gesintuvas tam tikromis aplinkybėmis gali sulaikyti gaisrą. Dėl konkretaus dydžio ir tipo vadovaukitės vietos priešgaisrinės saugos taisyklėmis.
- Nejudinkite prietaiso, kai jis naudojamas arba kai atidarytas dangtis. Prieš perkeldami ar padėdami laikyti, leiskite kepimo indui atvėsti iki 115 °F (45 °C). Niekada nepalikite kepimo plokštės be priežiūros, kai ji naudojama ar kol visiškai neatvėso.
- Niekada nepripildykite baliono daugiau nei 80 % jo talpos.
- Tiksliai nesilaikant šių nurodymų, gali kilti gaisras, dėl kurio gali žūti arba būti sunkiai sužaloti žmonės.
- Minimali saugaus kepimo plokštės naudojimo temperatūra yra -4 °F (-20 °C).

NATŪRALUS PAVOJUS: VORAI
FAKTAS: Kartais vorai ir kiti smulkūs vabzdžiai įlenda į degiklio vamzdį. Vorai audžia voratinklius, suka lizdus ir deda kiaušinėlius. Voratinkliai ar lizdai gali būti labai maži, tačiau jie labai tvirti ir gali užblokuoti dujų srautą.

Išvalykite degiklį prieš naudodami po laikymo, lauko kepimo sezono pradžioje arba jei jis nebuvo naudojamas mėnesį.

KURO SISTEMA

- Laikydamiesi paprastų atsargumo priemonių, dujinius prietaisus saugiai naudoja milijonai žmonių. Šis prietaisas pritaikytas suskys-

tintam propanui. NENAUDOKITE benzino, žibalo, uždegimo skysčio ar panašių skysčių kepimo plokštei uždegti ar vėl uždegti. Naudokite tik sertifikuotus SND balionus.

- Turi būti naudojami kuro sistemos komponentai – kartu su prietaisu pateiktas slėgio reguliatorius ir žarnos mazgas. Keičiant slėgio reguliatorius ir žarnų mazgus, turi būti naudojami prietaiso gamintojo nurodyti. Bendros dujų sąnaudos nustačius „High“ (didelę) galią: 24 000 BTU/h. Suskystintų propano dujų (SND) baliono reikalavimai (20 lb balionas).
- Patvirtinto SND baliono apytikslės specifikacijos: 18 colių aukščio, 12,3 colio skersmens, pažymėtas 20 svarų suskystintų propano dujų talpa arba 47,6 svaro vandens talpa. Turi būti su sertifikuotu perpildymo apsaugos įtaisu. Turi būti su baliono jungties įtaisu, suderinamu su lauko kepimo prietaisų jungtimi.
- SND balionas turi būti pagamintas ir paženklintas pagal Jungtinių Valstijų transporto departamento (DOT) SND balionų specifikacijas arba Kanados nacionalinį standartą CAN/CSA-B339 „Cylinders, Spheres and Tubes for Transportation of Dangerous Goods Commission“.
- Įlenktas ar surūdijęs SND balionas gali būti pavojingas – jį turi patikrinti jūsų tiekėjas.
- Niekada nenaudokite baliono su pažeistu vožtuvu.
- 20 lb balione turi būti uždaromasis vožtuvas su vožtuvo išleidimo anga, atitinkančia QCC1 tipo jungtį pagal suslėgtųjų dujų balionų vožtuvų išleidimo ir įleidimo jungčių standartą ANSI/CGA-V-1.
- Kai prietaisas nenaudojamas, visada užsukite dujas SND baliono vožtuvu.
- Lauko kepimo dujinį prietaisą laikyti patalpose leidžiama tik tuo atveju, jei balionas yra atjungtas ir nuimtas nuo lauko kepimo dujinio prietaiso.
- SND balionai turi būti laikomi lauke, vaikams nepasiekiamoje vietoje. Nelaikykite balionų pastate, garaže ar bet kurioje kitoje uždaroje erdvėje.
- Baliono sistema turi būti įrengta taip, kad būtų imama dujinė fazė.
- Balione turi būti apsauginis žiedas, saugantis baliono vožtuvą.
- Kolektoriaus slėgis: (veikiant) 11 colių vandens stulpelio (W.C.), (neveikiant) 11,2 colio vandens stulpelio (W.C.).
- SND balione turi būti įrengtas perpildymo apsaugos įtaisas (OPD) ir CGA 791 baliono jungtis.
- Kai balionas nenaudojamas, uždėkite apsauginį dangtelį ant baliono vožtuvo išleidimo angos. Ant baliono vožtuvo išleidimo angos uždėkite tik tokio tipo apsauginį dangtelį, koks pateikiamas su baliono vožtuvu. Kitų tipų dangteliai ar kamščiai gali lemti propano nuotėkį. Prieš naudodami šį dangtelį nuimkite.
- Užtikrinkite, kad pastačius SND balioną naudojimui dujų žarna nesiliestų prie karštų paviršių, pavyzdžiui, degiklio skydo.

SVARBŪS SAUGOS ĮSPĖJIMAI

⚠ **ĮSPĖJIMAS:** Nesilaikant visų vadovo nuostatų ir naudojimo nurodymų, gali būti padaryta žala turtui, sunkiai sužaloti ar žūti žmonės arba kilti gaisras. „Solo“ neprisiima jokios teisinės ar kitokios atsakomybės už atsitiktinę ar netiesioginę žalą turtui ar asmenims, atsiradusią dėl netinkamo šio gaminio naudojimo. „Solo“ jokiu atveju neatsako už specialią, netiesioginę, pasekminę ar bet kokio kito pobūdžio žalą, viršijančią pradinę pirkimo kainą.

⚠ **ĮSPĖJIMAS:** Šis gaminys gali jus paveikti cheminėmis medžiagomis, įskaitant anglies monoksidą, kuris, Kalifornijos valstijos duomenimis, sukelia vėžį, apsigimimus ir (arba) kitokią žalą reprodukcinei sistemai.

Daugiau informacijos rasite www.p65warnings.ca.gov.

⚠ ĮSPĖJIMAS! NAUDOTI TIK LAUKE!

Anglies monoksidas – bespalvės, bekvapės dujos, galinčios nužudyti. Jis išsiskiria degant organiniam kurui ir paprastai išsisklaido atvirame ore, lauko aplinkoje. NENAUDOKITE kepimo plokštės statinio, palapinės ar transporto priemonės viduje, po dengtomis terasomis ar markizėmis, šalia atvirų langų, arti vidaus patalpų arba sandariai aptvertose erdvėse.

- Žinokite apsinuodijimo anglies monoksidu simptomus: galvos skausmas, svaigulys, silpnumas, pykinimas, vėmimas, mieguistumas ir sumišimas. Nukentėjusius asmenis nedelsdami išveskite į gryną orą ir skambinkite 911.
- Alkoholis ir narkotinės medžiagos gali sustiprinti apsinuodijimo anglies monoksidu poveikį, todėl naudojant kepimo plokštę jų reikėtų vengti.
- Kūdikiai, maži vaikai, nėščios moterys, pagyvenę žmonės, rūkaliai, asmenys su susilpnėjusiu imunitetu ir žmonės, turintys kraujo ar kraujotakos sistemos sutrikimų, yra ypač jautrūs apsinuodijimui anglies monoksidu. Naudodami kepimo plokštę būkite ypač atsargūs.

⚠ ĮSPĖJIMAS! GAISRO PAVOJUS

- NEBANDYKITE gesinti degančio aliejaus ar riebalų vandeniu.
- Kilus gaisrui, laikykitės atokiau nuo prietaiso ir nedelsdami skambinkite ugniagesiams.

⚠ ĮSPĖJIMAS! PAVIRŠIAI BUS LABAI KARŠTI!

Naudodami kepimo plokštę būkite atsargūs. Kepimo paviršius ir aplinkinės konstrukcijos bus KARŠTI, jų NEGALIMA liesti.

NEPALIKITE KEPIMO PLOKŠTĖS BE PRIEŽIŪROS.

VAIKUS IR GYVŪNUS VISADA LAIKYKITE ATOKIAU NUO KEPIMO PLOKŠTĖS.

SKIRTA TIK BUITINIAM NAUDOJIMUI.

SVARBI PASTABA

- Savininkas atsako už tai, kad visi šalia kepimo plokštės esantys žmonės žinotų apie įspėjimus ir atsargumo priemones, kai prietaisas naudojamas. Naudodami kepimo plokštę ar būdami šalia jos, būkite itin atsargūs ir vadovaukitės sveiku protu. Priešingu atveju galimi sunkūs kūno sužalojimai arba žala turtui.

KEPIMO PLOKŠTĖS SUDEDAMOSIOS DALYS

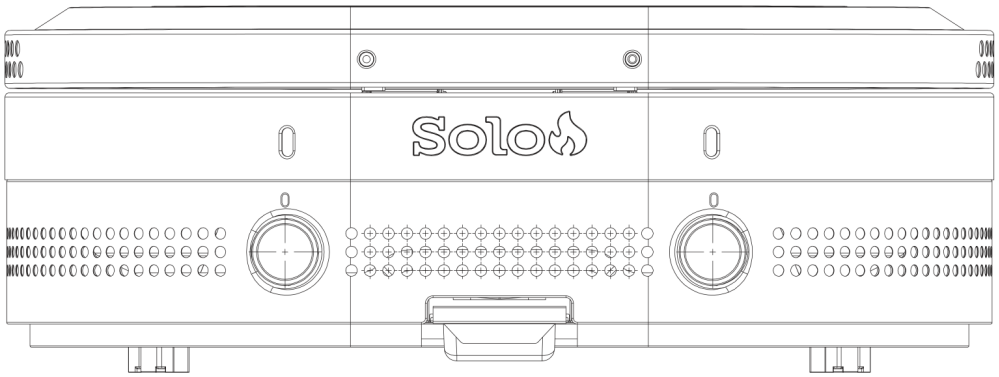

Kepimo plokštės korpusas



Dangčio rankena su M6 varžtais



Riebalų surinkimo indas

REIKALINGI ĮRANKIAI

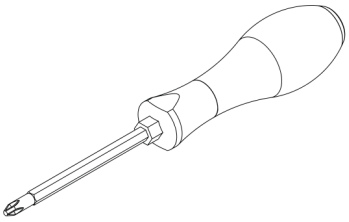

Kryžminis atsuktuvas (nepridedamas)

KEPIMO PLOKŠTĖS SURINKIMAS

Prieš surinkdami būtinai išpakuokite visas kepimo plokštės dalis.

1. Kepimo plokštės korpuso pastatymas
(Jei įsigijote stovą, šį veiksmą galite praleisti.)

Jei stovo neįsigijote, pastatykite kepimo plokštę lauke ant lygaus, stabilaus paviršiaus. Uždėkite ant jos gulsčiuką ir įsitikinkite, kad ji stovi lygiai. Prireikus reguliuokite prietaiso kojeles, kol gulsčiukas parodys, kad kepimo plokštė stovi lygiai.

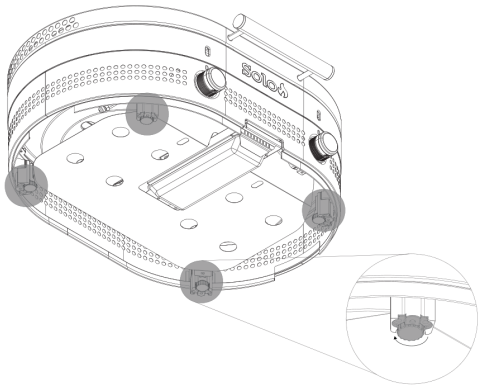

2. Rankenos tvirtinimas prie kepimo plokštės dangčio
Iš rankenos išsukite du iš anksto įsuktus M6×16 varžtus su spyruoklinėmis ir plokščiosiomis poveržlėmis. Sulygiuokite dangčio angas kepimo plokštės korpuso priekyje taip, kad dangčio rankena būtų išorėje, o šilumos izoliacijos laikiklis – viduje.

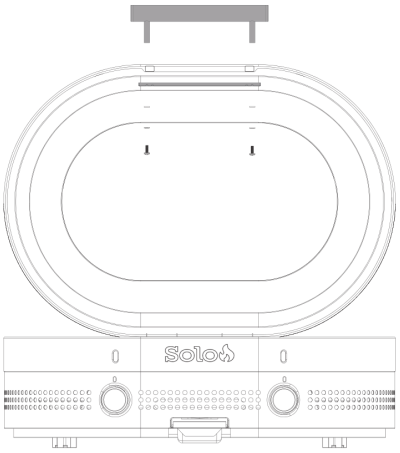

3. Kepimo paviršiaus tvirtinimas prie kepimo plokštės korpuso
Atidarykite kepimo plokštės dangtį ir išpakuokite kepimo paviršių. Laikydami už integruotų rankenų, įdėkite kepimo paviršių į kepimo plokštės korpusą. Įsitikinkite, kad kepimo paviršius įstatytas iki galo ir nejuda.

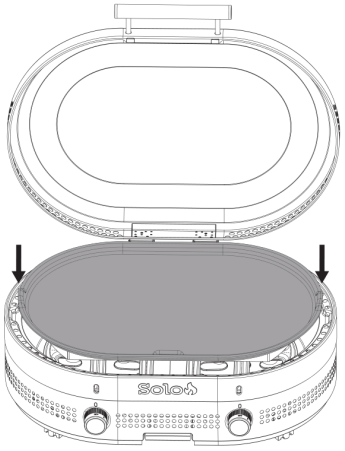

4. Riebalų surinkimo indo įstatymas
Įstumkite riebalų surinkimo indą į kreipiančiuosius bėgelius kepimo plokštės korpuso priekyje, po logotipu. Įsitikinkite, kad jis glaudžiai priglunda prie kepimo plokštės korpuso.

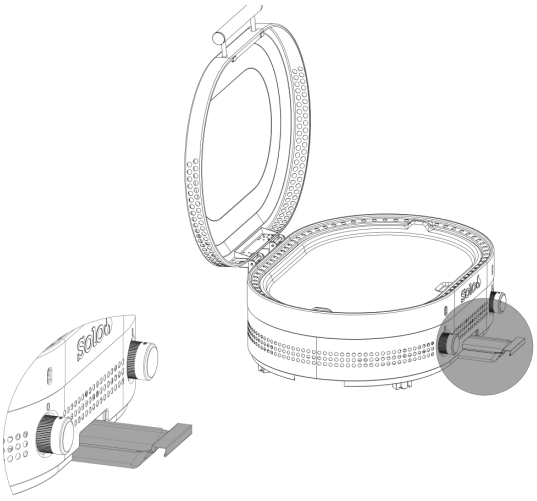

PROPANO BALIONO PRIJUNGIMAS IR ATJUNGIMAS

Naudokite tik standartinį 20 svarų SND (suskystintų propano dujų) balioną, kuris sertifikuotas naudoti ir yra geros būklės.

⚠ PAVOJUS

Jei jaučiate dujų kvapą: nutraukite dujų tiekimą į prietaisą. Užgesinkite bet kokią atvirą liepsną. Atidarykite dangtį. Jei kvapas neišnyksta, laikykitės atokiau nuo prietaiso ir nedelsdami skambinkite ugniagesiams.

⚠ ĮSPĖJIMAS

- Nelaikykite atsarginio SND baliono po šiuo prietaisu ar šalia jo.
- Niekada nepripildykite baliono daugiau nei 80 %.
- Tiksliai nesilaikant pirmuosiuose dviejuose punktuose pateiktos informacijos, gali kilti gaisras, dėl kurio gali žūti arba būti sunkiai sužaloti žmonės.
- Kai prietaisas nenaudojamas, užsukite SND tiekimą baliono vožtuvu.
- Nelaikykite ir nenaudokite benzino ar kitų degių skysčių arba garų šalia šio ar bet kurio kito prietaiso.

⚠ ĮSPĖJIMAS

- Mažiausias atstumas tarp prietaiso ir baliono – 12 colių (31 cm). Mažiausias tarpas nuo prietaiso šonų ir galinės dalies iki sienos – 36 coliai (92 cm). Nenaudokite po stogo konstrukcija. Nesilaikant šių nurodymų, propano balionas gali perkaisti ir išleisti propano dujų, kurios gali užsidegti ir sunkiai sužaloti žmones ar padaryti žalos turtui.
- Balionas turi būti pastatytas taip, kad už jo nebūtų galima užkliūti. Užkliuvus galima pažeisti propano balioną, kuro tiekimo žarną ir (arba) nutraukti kepimo plokštę nuo stalviršio, o tai gali sunkiai sužaloti žmones ar padaryti žalos turtui. Būkite itin atsargūs šalia naudojamos kepimo plokštės, kuro žarnos ir propano baliono. Vaikus ir gyvūnus visada laikykite atokiau.

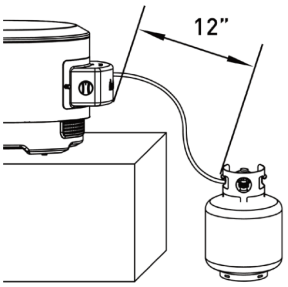

1. Dar kartą patikrinkite kepimo plokštę ir propano balioną

Įsitikinkite, kad kepimo plokštė pastatyta lauke ant stabilaus, lygaus paviršiaus. Propano balioną visada laikykite ir perkelkite vertikalioje padėtyje.

2. Įsitikinkite, kad visi valdikliai IŠJUNGTI

Prieš imdamiesi propano baliono, patikrinkite, ar visos degiklio valdymo rankenėlės ir baliono vožtuvas yra iki galo pasukti į padėtį OFF (IŠJUNGTA).

3. Slėgio reguliatoriaus prijungimas prie propano baliono

Suraskite po kepimo plokštės korpusu pritvirtintą slėgio reguliatoriaus žarną. Sulygiuokite slėgio reguliatoriaus srieginę jungtį su propano baliono vožtuvu. Sukdami slėgio reguliatoriaus rankenėlę pagal laikrodžio rodyklę, užsukite ją ant baliono vožtuvo. Tvirtai priveržkite ranka. Nenaudokite įrankių, kad neperveržtumėte – galite pažeisti jungtį.

4. Kaip atjungti propano balioną

Užsukite baliono vožtuvą ir įsitikinkite, kad visos degiklio valdymo rankenėlės yra išjungimo padėtyje. Sukdami slėgio reguliatoriaus rankenėlę prieš laikrodžio rodyklę, atjunkite balioną.

Naudokite tik „Solo“ patvirtintą vožtuvą, žarną ar slėgio reguliatorių. Nesilaikant šio reikalavimo, garantija netenka galios.

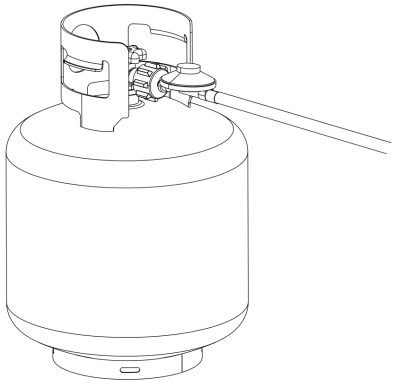

PROPANO BALIONO SANDARUMO BANDYMAS

⚠ ĮSPĖJIMAS

Jei sandarumo bandymo metu atsiranda didėjančių burbuliukų, SND baliono NENAUDOKITE ir NEJUDINKITE. Nedelsdami kreipkitės į SND tiekėją arba ugniagesius.

SANDARUMO BANDYMO NURODYMAI

- Naujų ir pakeistų SND balionų sandarumo bandymą atlikite PRIEŠ prijungdami juos prie kepimo plokštės.
- Sandarumo bandymo metu nerūkykite.
- Dujų nuotėkiui tikrinti nenaudokite atviros liepsnos.
- Kepimo plokštės sandarumo bandymas turi būti atliekamas lauke, gerai vėdinamoje vietoje, atokiau nuo uždegimo šaltinių, pavyzdžiui, dujinių ar elektrinių prietaisų.
- Sandarumo bandymo metu laikykite kepimo plokštę atokiau nuo atviros liepsnos ar kibirkščių.

JUNGIAMOSIOS DETALĖS IR ŽARNOS

- Metalines jungiamąsias detales rekomenduojama tikrinti ir priveržti kasmet.
- Kuro tiekimo žarną laikykite atokiau nuo bet kokių įkaitusių paviršių.
- Prieš kiekvieną naudojimą patikrinkite, ar žarnos neįpjautos ir nenusidėvėjusios.
- Prieš naudodami kepimo plokštę pakeiskite pažeistą žarną.
- Naudokite tik „Solo" patvirtintą vožtuvą, žarną ar slėgio reguliatorių. Nesilaikant šio reikalavimo, garantija netenka galios.

SANDARUMO BANDYMAS: SND BALIONAS

1. Švariu teptuku užtepkite 10/90 švelnaus muilo ir vandens tirpalo ant SND baliono jungčių vietų (01 pav. pažymėta rodyklėmis).
   - Apie nuotėkį liudija didėjantys burbuliukai.

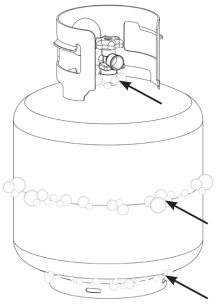

01 pav.

SANDARUMO BANDYMAS: VOŽTUVAI, ŽARNA IR SLĖGIO REGULIATORIUS

1. Pasukite valdymo rankenėles į padėtį OFF (IŠJUNGTA).
2. Prijunkite slėgio reguliatorių prie SND baliono.
3. Visiškai atsukite SND balioną, sukdami slėgio reguliatoriaus rankenėlę prieš laikrodžio rodyklę.
   - Jei girdite šnypštimą, nedelsdami užsukite dujas. Jungtyje yra didelis nuotėkis.
   - Nedelsdami užsukite SND balioną, sukdami slėgio reguliatoriaus rankenėlę pagal laikrodžio rodyklę, ir iš naujo priveržkite jungtis. Jei nuotėkio sustabdyti nepavyksta, NEBANDYKITE TAISYTI.
4. Švariu teptuku užtepkite 10/90 švelnaus muilo ir vandens tirpalo ant vožtuvų ir slėgio reguliatoriaus jungčių vietų (02 pav. pažymėta rodyklėmis).
   - Apie nuotėkį liudija didėjantys burbuliukai.
   - Nedelsdami užsukite SND balioną, sukdami slėgio reguliatoriaus rankenėlę pagal laikrodžio rodyklę, ir iš naujo priveržkite jungtis.

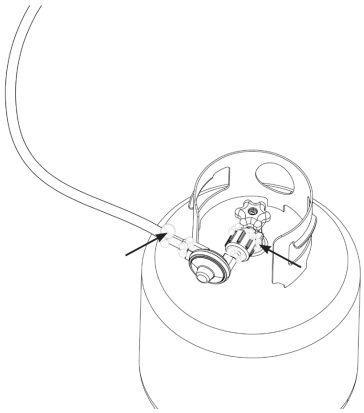

02 pav.

PATIKRA PRIEŠ GAMINANT

Prieš įkaitindami kepimo plokštę, kad gaminimas būtų saugus ir efektyvus, įsitikinkite, kad:

Riebalų surinkimo indas įstatytas
Įsitikinkite, kad riebalų surinkimo indas tvirtai įstatytas ir surinks nuvarvėjusius riebalus.

Propano balionas prijungtas, vožtuvas atidarytas
Patikrinkite, ar propano balionas tinkamai prijungtas. Visiškai atidarykite vožtuvą.

Patikrinkite propano žarną
Patikrinkite, ar nėra nusidėvėjimo, įtrūkimų ar nuotėkio požymių. Jei abejojate, atlikite sandarumo bandymą muilo ir vandens tirpalu.

Patikrinkite, ar prietaisas surinktas teisingai
Įsitikinkite, kad visos dalys, įskaitant stabilizavimo strypus ir plokštes, tvirtai pritvirtintos.

Saugi vieta
Pastatykite kepimo plokštę atokiau nuo degių objektų, pavyzdžiui, stogelių, sienų ar degių medžiagų.

Lygus paviršius
Pastatykite kepimo plokštę ant stabilaus, lygaus paviršiaus, kad maistas keptų tolygiai ir nesikauptų riebalai.

Dangtis atidarytas
Uždegdami degiklius laikykite kepimo plokštės dangtį atidarytą, kad nesikauptų dujos.

Patikrinkite degiklius
Prieš uždegdami įsitikinkite, kad degikliai neužsikimšę ir ant jų nėra susikaupusių riebalų.

PATIKRA PRIEŠ GAMINANT: DEGIKLIŲ PATIKRINIMAS

⚠ ĮSPĖJIMAS

Dėl užsikimšusio degiklio po prietaisu gali kilti gaisras. Radus užsikimšimų, degiklį reikia išimti ir išvalyti.

DEGIKLIŲ PATIKRINIMAS

Prietaiso apačioje patikrinkite kuro įleidimo antgalio, purkštuko ir degiklio angos jungtis ir įsitikinkite, kad jose nėra nešvarumų ir kad jos tinkamai sujungtos.

Vorai ir vabzdžiai gali įsikurti ir užkimšti degiklio / Venturi vamzdį prie purkštuko.

Prireikus degiklio angas atsargiai išvalykite minkštu šepetėliu arba suslėgtuoju oru.

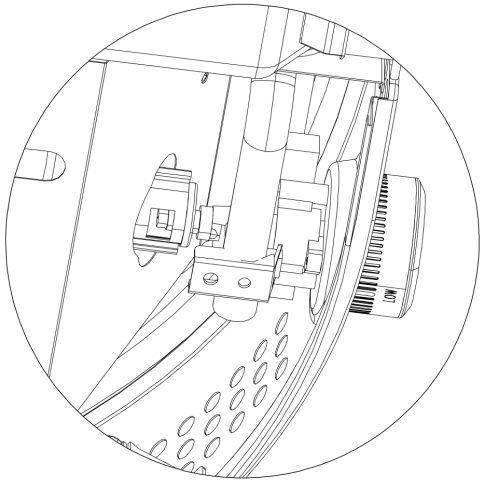

KEPIMO PLOKŠTĖS NAUDOJIMAS

⚠ ĮSPĖJIMAS! PAVIRŠIAI BUS LABAI KARŠTI!

Naudodami kepimo plokštę būkite atsargūs. Kepimo paviršius ir aplinkinės konstrukcijos bus KARŠTI, jų NEGALIMA liesti.

⚠ ĮSPĖJIMAS

Prietaiso aplinkoje neturi būti degių paviršių ir medžiagų. Naudojamą prietaisą statykite ant karščiui ir ugniai atsparaus paviršiaus.

1. Visiškai atidarykite propano baliono vožtuvą

Lėtai sukite baliono vožtuvą prieš laikrodžio rodyklę, kol jis visiškai atsidarys.

2. Degiklių uždegimas

Atidarykite kepimo plokštės dangtį ir pasukite degiklio valdymo rankenėlę į uždegimo padėtį (pažymėta simboliu 🔥). Paspauskite ir pasukite rankenėlę toliau, kad būtų įjungtas uždegimas, tada pasukite ją, kad nustatytumėte kaitrą. Prireikus pakartokite su antruoju degikliu.

⚠ ĮSPĖJIMAS

Jei degiklis neužsidega, kai dujų tiekimo vožtuvas atidarytas, dujos toliau tekės iš degiklio ir gali atsitiktinai užsidegti – kyla sužalojimo pavojus. Prieš tikrindami prietaiso vožtuvus įsitikinkite, kad dujos užsuktos tiekimo uždaromuoju vožtuvu.

⚠ ATSARGIAI

Riebalų surinkimo indas naudojimo metu ir po jo bus karštas. NEIŠIMKITE riebalų surinkimo indo, kol kepimo plokštė visiškai neatvės.

4. Kepimo plokštės įkaitinimas

Kaitinkite kepimo plokštę vidutine kaitra 7–10 minučių, kol pasieks norimą kepimo temperatūrą.

5. Prireikus naudokite kepimo aliejų

Nors tai nebūtina, plonas aliejaus sluoksnis padeda maistui neprikibti ir gražiau apskrusti.

6. Pakartotinis degiklio uždegimas

Jei degikliai netyčia užgęsta, pasukite valdymo rankenėles į išjungimo padėtį ir palaukite 5 minutes, kol dujos išsisklaidys. Dujoms išsisklaidžius, vėl uždekite degiklius pagal 2 veiksmą.

3. Liepsnos patikrinimas

Pažvelkite po kepimo paviršiumi, kad pamatytumėte degiklius. Kai rankenėlė nustatyta ties HIGH (DIDELĖ), liepsna turi būti didesnė nei nustačius ties LOW (MAŽA).

Tinkama liepsna:

1. Geltonos spalvos blyksniai
2. Tamsiai mėlyna spalva
3. Ryškiai mėlyna

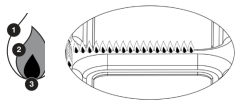

Geltona arba netolygi:

Jei liepsna staiga sumažėja arba yra per maža, žr. skyrių „Trikčių šalinimas“.

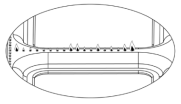

KAITROS ZONŲ REGULIAVIMAS

Kairiojo ir dešiniojo degiklio rankenėlėmis reguliuokite nepriklausomai ir sukurkite dvi atskiras kaitros zonas.

Didelė kaitra – apkepinti, maža kaitra – pašildyti arba gaminti švelnius produktus.

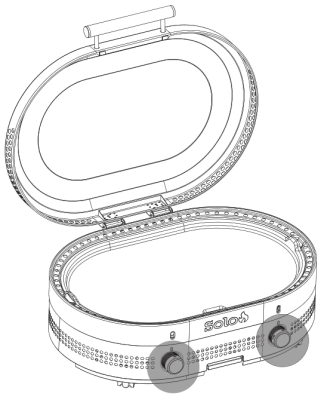



🔥 Uždegimas



Didelė



Maža

KEPIMO PLOKŠTĖS YPATYBĖS

1. Tolygi kaitra visame paviršiuje
Jokių karštesnių ar vėsesnių vietų. Mūsų nerūdijančiuoju plienu dengtas paviršius įkaista vos per 7 minutes – 35 % greičiau nei tradicinės ketaus kepimo plokštės.

2. Tikslus degiklių valdymas
Mūsų sukurtas degiklių išdėstymas leidžia puikiai valdyti kaitrą, kad maistas gražiai apskrustų ir kraštai būtų traškūs, o temperatūra greitai prisitaiko prie pokyčių.

3. Lengva valyti. Nereikia įdeginti.
Mūsų iš karto paruoštas naudoti nerūdijančiojo plieno kepimo paviršius atsparus rūdims ir lengvai nuvalomas.

4. Išmanus riebalų surinkimas
Integruota riebalų gaudyklė padeda gaminti švariai ir patogiai.

Patarimas: geriausių rezultatų pasieksite gaminimo metu „Solo“ mentele arba grandikliu stumdami riebalus į surinkimo vietą.

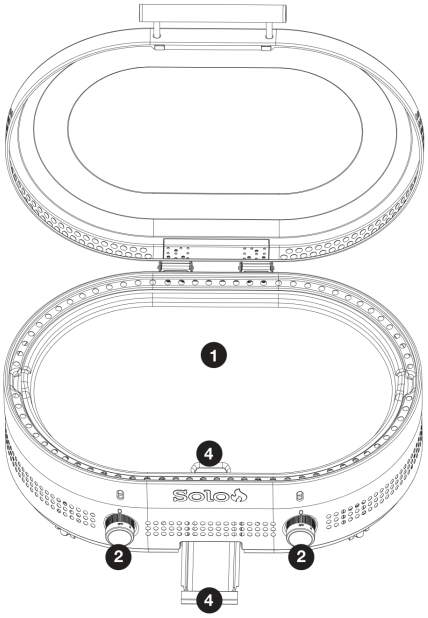

PATARIMAI, KAIP PASIEKTI GERIAUSIŲ REZULTATŲ

Ši kepimo plokštė turi būti naudojama tik lauke ir negali būti naudojama pastate, garaže ar bet kurioje kitoje uždaroje erdvėje.

Įkaitinkite iš anksto
Prieš gamindami kaitinkite kepimo plokštę vidutine kaitra 7–10 minučių, kad šiluma pasiskirstytų tolygiai.

Naudokite kokybiškus virtuvės įrankius
Paviršių geriausiai tausoja mūsų „Solo“ nerūdijančiojo plieno mentelės ir žnyplės. Jos puikiai slysta palei mūsų ovalios, lenktynių trasos formos kepimo plokštės kraštus.

Palaikykite paviršių švarų
Baigę gaminti, kol kepimo plokštė dar karšta, mūsų grandikliu nustumkite likučius į riebalų gaudyklę. Sunkiau pašalinamoms apnašoms tiks kambario temperatūros vanduo ir švelnus ploviklis.

Stebėkite kaitrą
Kadangi kepimo plokštė įkaista efektyviai, švelniems produktams, pavyzdžiui, blynams ar kiaušiniams, pradėkite nuo mažesnės kaitros.

Venkite šaldytų produktų
Kad paviršius išliktų puikios būklės, negaminkite šaldytų produktų tiesiai ant kepimo plokštės. Kad maistas geriausiai iškeptų, prieš dėdami ant paviršiaus leiskite jam visiškai atitirpti.

Prižiūrėkite degiklius
Periodiškai tikrinkite, ar degikliuose nėra nešvarumų. Prireikus degiklio angas atsargiai išvalykite minkštu šepetėliu arba suslėgtuoju oru.

VALYMAS IR LAIKYMAS

⚠ ĮSPĖJIMAS

Susikaupę riebalai gali sukelti gaisrą. Po kiekvieno naudojimo išvalykite visas įkaistančias prietaiso dalis, ant kurių kaupiasi riebalai.

1. Išjungę degiklius, kol kepimo plokštė dar karšta, grandikliu nustumkite maisto likučius ir riebalus į riebalų surinkimo indą.
2. Užpilkite ant paviršiaus nedaug kambario temperatūros vandens, kad lengviau atsiliktų prikepę maisto likučiai. Nugrandykite nešvarumus ir nušluostykite sausai.
3. Paviršiui atvėsus, nušluostykite jį popieriniais rankšluosčiais, kad sugertumėte aliejaus perteklių ir pašalintumėte likusius nešvarumus.
4. Įsitikinkite, kad visos degiklių rankenėlės pasuktos į padėtį OFF (IŠJUNGTA). Užsukite propano baliono vožtuvą. Uždarykite kepimo plokštės dangtį.
5. Kepimo plokštei visiškai atvėsus, išpilkite surinktus riebalus ir išvalykite riebalų surinkimo indą, kad nesikauptų apnašos.

⚠ ATSARGIAI

Visus priežiūros darbus atlikite, kai prietaisas atvėsęs ir viskas IŠJUNGTA.

6. Išorinius paviršius nuvalykite nerūdijančiojo plieno valikliu ir šluoste arba popieriniu rankšluosčiu.
7. Apsaugokite kepimo plokštę nuo rūdžių ir korozijos „Solo“ kepimo plokštės uždangalu, kad ji būtų švari, sausa ir paruošta kitam naudojimui. Prieš uždengdami įsitikinkite, kad kepimo plokštė visiškai atvėsusi.

Nuskaitykite šį QR kodą ir sužinokite daugiau priežiūros patarimų, informacijos apie gaminį bei priedus:

KEPIMO PLOKŠTĖS BLIZGESIO ATKŪRIMAS IR POLIRAVIMAS

Kad nerūdijančiuoju plienu dengtas paviršius būtų prižiūrėtas ir atrodytų kuo geriau:

1. Kaitinkite kepimo plokštę 5–10 minučių, kad atsilaisvintų nešvarumai.
2. Išjunkite kepimo plokštę ir leiskite jai visiškai atvėsti. Atvėsusią nugrandykite, kad pašalintumėte nešvarumus.
3. Ant paviršiaus užtepkite maistui saugaus nerūdijančiojo plieno valiklio arba miltelinio virtuvės valiklio. Palikite minutei.
4. Švelniai patrinkite minkšta šluoste arba nebraižančia kempine, kad pašalintumėte dėmes ir atkurtumėte blizgesį.
5. Kartokite, kol paviršius vėl taps blizgus.

GARANTIJA

Jums taikoma mūsų išplėstinė ribotoji garantija.

Visą informaciją rasite solostove.com arba nuskaitę šį QR kodą:

TRIKČIŲ ŠALINIMAS

Neužsidega?
Pridedamas degtuko laikiklis, kurį galima naudoti vietoj degiklio savaiminio uždegimo funkcijos. Su degtuko laikikliu elkitės itin atsargiai. Nesilaikant šių nurodymų gali kilti gaisras arba sprogimas, dėl kurio gali būti padaryta žala turtui, sužaloti arba žūti žmonės.

1. Geriausiai tinka mediniai degtukai. Uždekite degtuką ir įstatykite jį į spiralinį degtuko laikiklio galą. Įstatykite degtuką taip, kad jis įstrigtų tarp spiralės vijų ir būtų nukreiptas į priešingą nuo degtuko laikiklio pusę.
2. Pasukite dujų degiklio rankenėlę į ¾ padėtį.
3. Ištiesę degtuko laikiklį, įkiškite degantį degtuką į kepimo plokštę, kol jis atsidurs virš degiklio vamzdžio. Vamzdis turėtų užsidegti (žr. 01 pav.).
4. NELEISKITE dujoms tekėti ilgiau nei 1 sekundę prieš įkišdami degtuko laikiklį į kepimo plokštę. Jei nuo dujų degiklio rankenėlės pasukimo į ¾ padėtį iki degtuko atsidūrimo virš dujų degiklio vamzdžio praeina daugiau nei 1 sekundė, nedelsdami išjunkite degiklį ir prieš bandydami dar kartą palaukite 5 minutes.

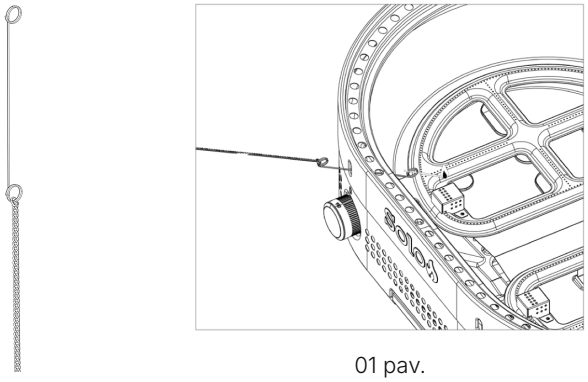

01 pav.

Jei pastebite, kad liepsna per trumpa, ne visada mėlyna arba kepimo plokštė nepakankamai įkaista, skambinkite klientų aptarnavimo tarnybai.

Kad kepimo plokštė veiktų tinkamai, svarbu, kad degikliai būtų tinkamai išdėstyti. Jei liepsna nedega tinkamai, kreipkitės į klientų aptarnavimo tarnybą ir atlikite toliau nurodytus veiksmus, kad degikliai būtų tinkamai sulygiuoti.

1. Užmaukite degiklio įleidimo angą ant vožtuvo purkštuko, esančio kepimo plokštės vidiniame krašte, ir įsitikinkite, kad jie tinkamai sulygiuoti.
2. Kepimo plokštės korpuso apačioje suraskite du srieginius įdėklus ir sulygiuokite su jais atitinkamas degiklio angas. Įsukite du varžtus ir visiškai priveržkite.

Pagalbos ieškokite solostove.com arba kreipkitės į „Solo“ klientų aptarnavimo tarnybą tel. 817-900-2663
9:00–19:00 CT, pirm.–penkt.

Daugiau informacijos taip pat rasite
http://solostove.com/en-us/c/griddle-user-manual

SOLO BRANDS, LLC
1001 Mustang Dr.
Grapevine, TX 76051
solostove.com

V. 2025-06-20

STEELFIRE™ 30 GRILS

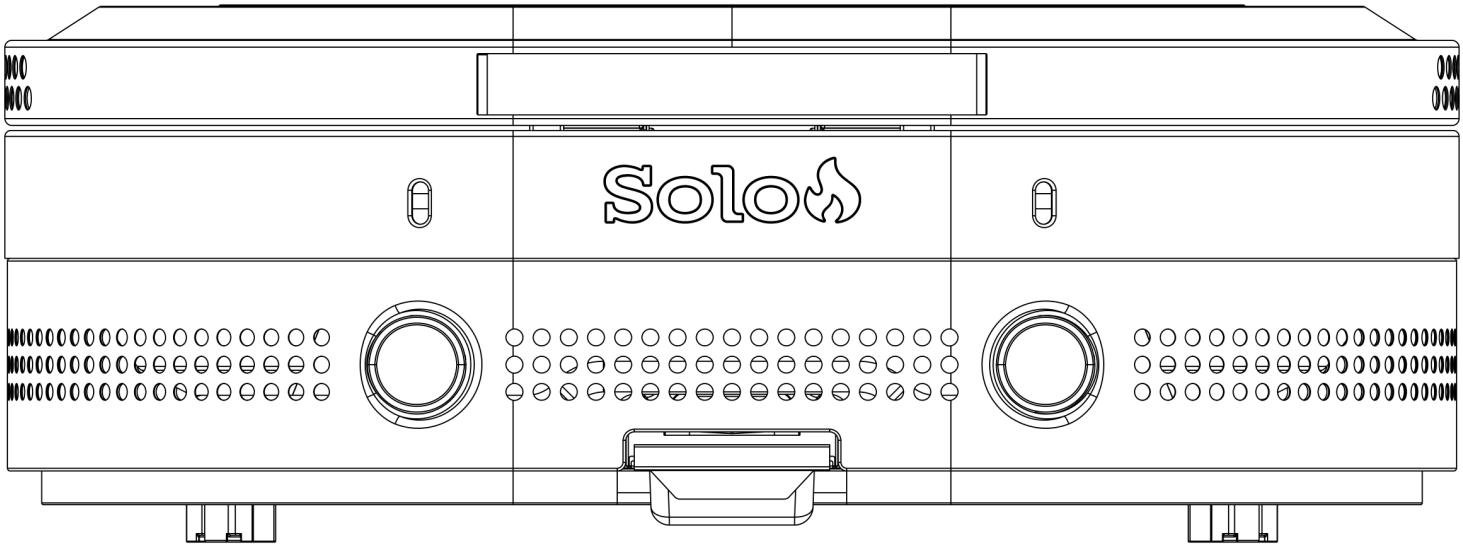

Pirms lietošanas izlasiet visu rokasgrāmatu.

⚠ BĪSTAMI

Ja jūtat gāzes smaku:

- Noslēdziet gāzes padevi ierīcei.
- Nodzēsiet jebkuru atklātu liesmu.
- Atveriet vāku.
- Ja smaka nepazūd, turieties tālāk no ierīces un nekavējoties zvaniet ugunsdzēsējiem.

Šo norādījumu neievērošana var izraisīt ugunsgrēku vai sprādzienu, kas var radīt īpašuma bojājumus, traumas vai nāvi.

Čeština 1

Slovenčina 13

Magyar 25

Lietuvių 37

Latviešu 49

Eesti 61

Română 73

Български 85

Polski 99

⚠ BĪSTAMI

- Nekad neatstājiet darbojošos ierīci bez uzraudzības.
- Nekad nelietojiet šo ierīci tuvāk par 10 ft (3,0 m) no jebkādas būves, degoša materiāla vai cita gāzes balona.
- Nekad nelietojiet šo ierīci tuvāk par 25 ft (7,5 m) no jebkāda viegli uzliesmojoša šķidruma.
- Nekad nepieļaujiet, ka eļļa vai tauki sakarst vairāk par 400 °F (200 °C). Ja temperatūra pārsniedz 400 °F (200 °C) vai eļļa sāk dūmot, nekavējoties IZSLĒDZIET degli vai gāzes padevi.
- Sakarsēti šķidrumi vēl ilgi pēc gatavošanas saglabā applaucējoši augstu temperatūru. Nekad nepieskarieties ierīcei, kamēr šķidrumi nav atdzisuši līdz 115 °F (45 °C) vai zemākai temperatūrai.
- Ugunsgrēka gadījumā turieties tālāk no ierīces un nekavējoties zvaniet ugunsdzēsējiem. Nemēģiniet dzēst degošu eļļu vai taukus ar ūdeni.

DROŠĪBAS PASĀKUMI

ATRUNAS

VISPĀRĪGI

- Pirms lietošanas izlasiet visu rokasgrāmatu.
- Tikai lietošanai ārpus telpām (ārpus jebkādas norobežotas telpas).
- Šajā lietošanas rokasgrāmatā ir svarīga informācija, kas nepieciešama ierīces pareizai salikšanai un drošai lietošanai.
- Pirms ierīces salikšanas un lietošanas izlasiet un ievērojiet visus brīdinājumus un norādījumus.
- Lietojot ierīci, ievērojiet visus brīdinājumus un norādījumus.
- Saglabājiet šo rokasgrāmatu turpmākām uzziņām.

⚠ BĪSTAMI

Ja jūtat gāzes smaku:

- Noslēdziet gāzes padevi ierīcei.
- Nodzēsiet jebkuras atklātas liesmas.
- Atveriet vāku.
- Ja smaka nepazūd, turieties tālāk no ierīces un nekavējoties zvaniet ugunsdzēsējiem.

⚠ BRĪDINĀJUMS

- Neglabājiet un nelietojiet benzīnu vai citus viegli uzliesmojošus šķidrumus vai tvaikus šīs vai jebkuras citas ierīces tuvumā.
- Neglabājiet nepievienotu gāzes balonu.

DROŠĪBAS INFORMĀCIJA

- Uzstādīšanai jāatbilst vietējiem noteikumiem vai, ja vietējo noteikumu nav, standartam ANSI Z223.1/NFPA 54, CSA B149.1 vai CSA B149.2.
- Šo gāzes ierīci ēdiena gatavošanai ārpus telpām drīkst lietot tikai ārpus telpām, un to nedrīkst lietot ēkā, garāžā vai jebkurā citā norobežotā telpā.
- Ierīce tiek uzskatīta par novietotu ārpus telpām, ja tā uzstādīta nojumē, kuru no trim pusēm norobežo ne vairāk kā sienas, bet nav jumta; visām atverēm jābūt pastāvīgi atvērtām — bīdāmās durvis, garāžas vārti, logi vai ar sietu aizsegtas atveres netiek uzskatītas par pastāvīgām atverēm.
- Pirms grila lietošanas iepazīstieties ar visiem vietējiem noteikumiem, ugunsdrošības norādījumiem ārpus telpām un paziņojumiem par uguns kurināšanas aizliegumu.
- NEPĀRVEIDOJIET grilu un nelietojiet to citādi, nekā aprakstīts šajā rokasgrāmatā.
- Lietošanas laikā un pēc tās ierīce būs karsta. Lai pasargātu sevi no karstām virsmām un ēdiena gatavošanas šķidrumu šļakatām, izmantojiet siltumizolējošus virtuves cimdus vai cimdus.
- Izvairieties no ierīces aizskaršanas vai triecieniem pret to, lai karstais gatavošanas šķidrums neizlītu vai neizšļakstītos.
- Šo gāzes ierīci ēdiena gatavošanai ārpus telpām nav paredzēts uzstādīt laivās vai uz tām, kā arī pievienot atpūtas transportlīdzekļa zemspiediena sašķidrinātās gāzes sistēmai.
- Ievērojiet vismaz 36 collu atstarpi no degošām konstrukcijām līdz grila sāniem un aizmugurei.
- Ievērojiet ĪPAŠU piesardzību, lietojot grilu uz degošām virsmām vai to tuvumā (tostarp uz zāles, koka/kompozītmateriāla terasēm, mākslīgā zāliena u. c.). Lietojiet tikai uz līdzenām, stabilām virsmām.
- Nelietojiet šo ierīci zem degošas konstrukcijas, kas atrodas virs tās.
- Pirms katras gāzes ierīces lietošanas reizes pārbaudiet šļūteni. Ja ir redzams pārmērīgs nodilums vai nolietojums vai šļūtene ir iegriezta, nomainiet to pirms ierīces lietošanas. Lai iegādātos rezerves daļas, sazinieties ar mūsu klientu apkalpošanas komandu, izmantojot rokasgrāmatas sadaļā „Problēmu novēršana" norādīto kontaktinformāciju.
- Turiet gāzes padeves šļūteni tālāk no jebkādām sakarsētām virsmām.
- Gāzes ierīces apkārtnē nedrīkst atrasties degoši materiāli, benzīns un citi viegli uzliesmojoši tvaiki un šķidrumi. Netīriet grilu ar kodīgiem vai viegli uzliesmojošiem šķidrumiem.
- Nenovietojiet uz darbojošās ierīces tukšu gatavošanas trauku. Ievērojiet piesardzību, ievietojot jebko gatavošanas traukā, kamēr ierīce darbojas.
- Neaizsprostojiet degšanas un ventilācijas gaisa plūsmu ap degļa nodalījumu un grilu, neaizsedziet grila spraugas, atveres vai kanālus un nepārklājiet cepšanas virsmu ar tādiem materiāliem kā alumīnija folija. Tādējādi tiek bloķēta gaisa plūsma, un var rasties saindēšanās ar oglekļa monoksīdu. Alumīnija folijas pārklājums var aizturēt siltumu un radīt ugunsbīstamību.
- Gādājiet, lai balona nodalījuma ventilācijas atveres būtu brīvas un tīras no gružiem.
- Nelietojiet grilu, ja tas nav PILNĪBĀ salikts un visas detaļas nav droši nostiprinātas un pievilktas. Pārbaudiet grilu pirms katras lietošanas reizes. Pārveidotas, bojātas vai trūkstošas detaļas var izraisīt traumas vai īpašuma bojājumus. Pēc uzglabāšanas un/vai ilgākas nelietošanas pārbaudiet, vai nav noplūžu un degļa aizsprostojumu, kā arī vai šļūtene nav nodilusi, nolietojusies vai iegriezta.
- Šī ierīce nav paredzēta komerciālai lietošanai.
- Šī ierīce nav paredzēta lietošanai kā sildītājs, un to nekad nedrīkst šādi izmantot.
- Alkohola, recepšu vai bezrecepšu medikamentu lietošana var pasliktināt lietotāja spēju pareizi salikt vai droši lietot ierīci. NELIETOJIET grilu alkohola vai narkotisko vielu ietekmē vai noguruma stāvoklī.
- Eļļas vai tauku aizdegšanās gadījumā nemēģiniet dzēst ar ūdeni. Nekavējoties zvaniet ugunsdzēsējiem. BC vai ABC tipa ugunsdzēšamais aparāts noteiktos apstākļos var ierobežot ugunsgrēku. Konkrētu izmēru un tipu skatiet vietējos ugunsdrošības noteikumos.
- Nepārvietojiet ierīci tās lietošanas laikā vai ar atvērtu vāku. Pirms pārvietošanas vai novietošanas glabāšanā ļaujiet gatavošanas traukam atdzist līdz 115 °F (45 °C). Nekad neatstājiet grilu bez uzraudzības lietošanas laikā vai kamēr tas nav pilnībā atdzisis.
- Nekad nepiepildiet balonu vairāk par 80 % no tā tilpuma.
- Ja šie norādījumi netiek precīzi ievēroti, var izcelties ugunsgrēks, kas var izraisīt nāvi vai smagas traumas.
- Minimālā darba temperatūra drošai grila lietošanai ir -4 °F (-20 °C).

DABISKS APDRAUDĒJUMS: ZIRNEKĻI
FAKTS: Dažkārt zirnekļi un citi sīki kukaiņi ielien degļa caurulē. Zirnekļi auž tīklus, būvē ligzdas un dēj olas. Tīkli vai ligzdas var būt ļoti mazi, taču tie ir ļoti izturīgi un var bloķēt gāzes plūsmu.

Notīriet degli pirms lietošanas pēc uzglabāšanas, āra gatavošanas sezonas sākumā vai pēc tam, kad tas nav lietots vienu mēnesi.

DEGVIELAS SISTĒMA

- Ievērojot vienkāršus drošības pasākumus, gāzes ierīces droši lieto miljoniem cilvēku. Šī ierīce ir paredzēta sašķidrinātajam propānam. NELIETOJIET benzīnu, petroleju, aizdedzināšanas šķidrumu vai līdzīgus šķidrumus grila iedegšanai vai atkārtotai iedegšanai. Lietojiet tikai sertificētus sašķidrinātās gāzes balonus.
- Jāizmanto kopā ar ierīci piegādātās degvielas sistēmas sastāvdaļas — spiediena regulators un šļūtenes komplekts. Rezerves spiediena regulatoriem un šļūteņu komplektiem jābūt tādiem, kādus norādījis ierīces ražotājs. Kopējais gāzes patēriņš, iestatot pozīcijā „Augsta": 24 000 BTU/h. Prasības sašķidrinātā propāna (LP) balonam (20 lb balons).
- Apstiprināta gāzes balona aptuvenie parametri: augstums 18 collas, diametrs 12,3 collas, marķējums par ietilpību 20 mārciņas sašķidrinātās propāna gāzes vai 47,6 mārciņas ūdens. Aprīkots ar sertificētu pārpildes novēršanas ierīci. Aprīkots ar balona savienojuma ierīci, kas ir saderīga ar ārā lietojamo gatavošanas ierīču savienotāju.
- Gāzes balonam jābūt izgatavotam un marķētam saskaņā ar Amerikas Savienoto Valstu Transporta departamenta (DOT) gāzes balonu specifikācijām vai Kanādas nacionālo standartu CAN/CSA-B339 „Cylinders, Spheres and Tubes for Transportation of Dangerous Goods Commission".
- Iespiests vai sarūsējis gāzes balons var būt bīstams, un tas jāpārbauda piegādātājam.
- Nekad nelietojiet balonu ar bojātu vārstu.
- 20 lb balonam jābūt aprīkotam ar noslēgvārstu, kura izeja atbilst QCC1 tipa savienojumam saskaņā ar saspiestās gāzes balonu vārstu izejas un ieejas savienojumu standartu ANSI/CGA-V-1.
- Kad ierīce netiek lietota, vienmēr noslēdziet gāzi pie gāzes balona.
- Gāzes ierīci ēdiena gatavošanai ārpus telpām drīkst glabāt iekštelpās tikai tad, ja balons ir atvienots un izņemts no ierīces.
- Gāzes baloni jāglabā ārpus telpām bērniem nepieejamā vietā. Neglabājiet balonus ēkā, garāžā vai jebkurā citā norobežotā telpā.
- Balona sistēmai jābūt ierīkotai gāzes ņemšanai no tvaika fāzes.
- Balonam jābūt aprīkotam ar apkakli, kas aizsargā balona vārstu.
- Spiediens kolektorā: (darbības laikā) 11 ūdens staba collas (W.C.), (ārpus darbības) 11,2 ūdens staba collas (W.C.).
- Gāzes balonam jābūt aprīkotam ar pārpildes aizsardzības ierīci (OPD) un CGA 791 balona savienojumu.
- Kad balons netiek lietots, vienmēr uzlieciet balona vārsta izejai putekļu vāciņu. Uz balona vārsta izejas uzstādiet tikai tāda tipa putekļu vāciņu, kas piegādāts kopā ar balona vārstu. Cita veida vāciņi vai aizbāžņi var izraisīt propāna noplūdi. Pirms lietošanas noņemiet šo vāciņu.
- Pārliecinieties, ka gāzes šļūtene nepieskaras karstām virsmām, piemēram, degļa aizsargam, kad gāzes balons ir novietots lietošanai.

SVARĪGI DROŠĪBAS BRĪDINĀJUMI

⚠ **BRĪDINĀJUMS:** Visu rokasgrāmatas noteikumu un lietošanas norādījumu neievērošana var izraisīt īpašuma bojājumus, smagas traumas, nāvi vai ugunsgrēku. Solo neuzņemas nekādu juridisku vai citu atbildību par nejaušiem vai izrietošiem īpašuma bojājumiem vai kaitējumu personām, kas radies šī izstrādājuma nepareizas lietošanas rezultātā. Solo nekādā gadījumā nav atbildīgs par jebkāda veida īpašiem, netiešiem, izrietošiem vai citiem zaudējumiem, kas pārsniedz sākotnējo pirkuma cenu.

⚠ **BRĪDINĀJUMS:** Šis izstrādājums var pakļaut jūs ķīmisku vielu, tostarp oglekļa monoksīda, iedarbībai, kas Kalifornijas štatā ir atzīts par vēzi, iedzimtus defektus un/vai citu kaitējumu reproduktīvajai sistēmai izraisošu vielu.

Plašāka informācija: www.p65warnings.ca.gov.

⚠ BRĪDINĀJUMS! TIKAI LIETOŠANAI ĀRPUS TELPĀM!

Oglekļa monoksīds ir bezkrāsaina gāze bez smaržas, kas var nogalināt. Tas izdalās organiskā kurināmā sadegšanas procesā un parasti izkliedējas brīvā dabā. NELIETOJIET grilu būvē, teltī vai transportlīdzeklī, zem jumta pārsegtām terasēm vai nojumēm, atvērtu logu tuvumā, iekštelpu tiešā tuvumā vai cieši norobežotās vietās.

- Ziniet saindēšanās ar oglekļa monoksīdu simptomus: galvassāpes, reibonis, vājums, slikta dūša, vemšana, miegainība un apjukums. Nekavējoties izvediet cietušos svaigā gaisā un zvaniet 911.
- Alkohols un narkotiskās vielas var pastiprināt saindēšanās ar oglekļa monoksīdu ietekmi, tāpēc, lietojot grilu, no tiem jāizvairās.
- Zīdaiņi, mazi bērni, grūtnieces, gados vecāki cilvēki, smēķētāji, cilvēki ar novājinātu imunitāti un cilvēki ar asins vai asinsrites sistēmas slimībām ir īpaši uzņēmīgi pret saindēšanos ar oglekļa monoksīdu. Lietojot grilu, ievērojiet īpašu piesardzību.

⚠ BRĪDINĀJUMS! UGUNSBĪSTAMĪBA

- NEMĒĢINIET dzēst degošu eļļu vai taukus ar ūdeni.
- Ugunsgrēka gadījumā turieties tālāk no ierīces un nekavējoties zvaniet ugunsdzēsējiem.

⚠ BRĪDINĀJUMS! VIRSMAS BŪS ĻOTI KARSTAS!

Lietojot grilu, ievērojiet piesardzību. Cepšanas virsma un apkārtējās konstrukcijas būs KARSTAS, un tām NEDRĪKST pieskarties.

NEATSTĀJIET GRILU BEZ UZRAUDZĪBAS.

VIENMĒR TURIET BĒRNUS UN MĀJDZĪVNIEKUS TĀLĀK NO GRILA.

TIKAI LIETOŠANAI MĀJSAIMNIECĪBĀ.

SVARĪGA PIEZĪME

- Īpašnieks ir atbildīgs par to, lai visi cilvēki grila tuvumā būtu informēti par brīdinājumiem un piesardzības pasākumiem, kamēr ierīce tiek lietota. Lietojot grilu vai atrodoties tā tuvumā, ievērojiet īpašu piesardzību un veselo saprātu. Pretējā gadījumā var rasties smagas traumas vai īpašuma bojājumi.

GRILA SASTĀVDAĻAS

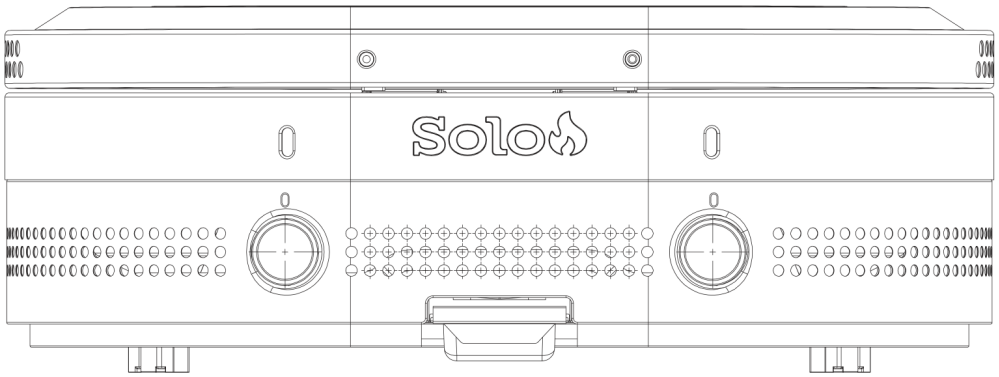

Grila korpuss



Vāka rokturis ar M6 skrūvēm



Tauku paplāte

NEPIECIEŠAMIE INSTRUMENTI

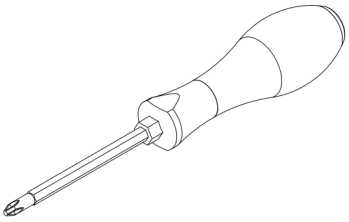

Krustiņa skrūvgriezis (nav iekļauts komplektā)

GRILA SALIKŠANA

Pirms salikšanas noteikti izsaiņojiet visas grila detaļas.

1. Grila korpusa uzstādīšana
(Ja iegādājāties statīvu, šo darbību varat izlaist.)

Ja statīvu neiegādājāties, novietojiet grilu ārpus telpām uz līdzenas, stabilas virsmas. Uzlieciet uz tā līmeņrādi, lai pārliecinātos, ka tas ir novietots taisni. Pēc vajadzības regulējiet ierīces kājas, līdz līmeņrādis rāda, ka grils stāv līdzeni.

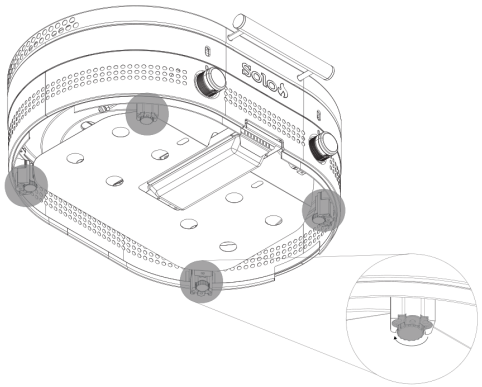

2. Roktura piestiprināšana grila vākam
Izskrūvējiet no roktura divas iepriekš ieskrūvētās M6×16 skrūves ar atsperpaplāksnēm un plakanajām paplāksnēm. Salāgojiet vāka atveres grila korpusa priekšpusē ar vāka rokturi ārpusē un siltumizolācijas kronšteinu iekšpusē.

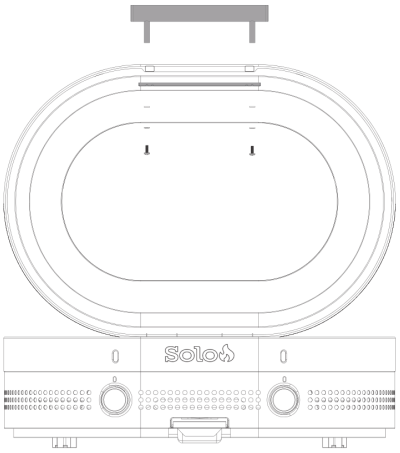

3. Cepšanas plāksnes uzstādīšana grila korpusā
Atveriet grila vāku un izsaiņojiet cepšanas plāksni. Izmantojot iebūvētos satveršanas padziļinājumus, ievietojiet cepšanas plāksni grila korpusā. Pārliecinieties, ka cepšanas plāksne ir pilnībā iesēdusies vietā un brīvi nekustas.

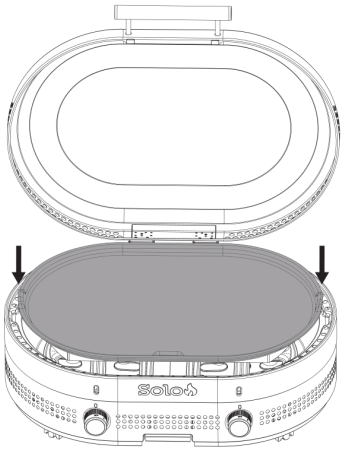

4. Tauku paplātes ievietošana
Iebīdiet tauku paplāti vadotnēs grila korpusa priekšpusē zem logotipa. Pārliecinieties, ka tā cieši pieguļ grila korpusam.

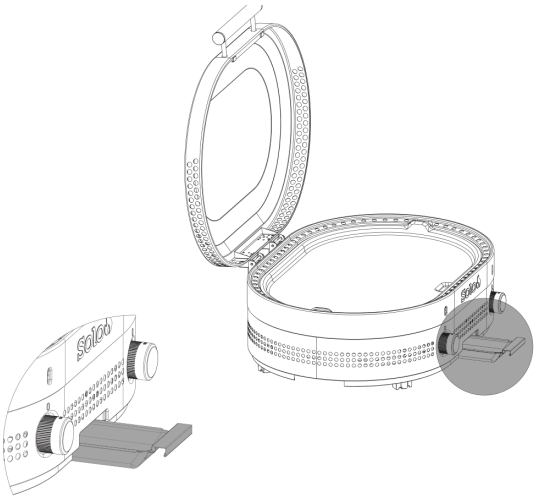

PROPĀNA BALONA PIEVIENOŠANA UN NOŅEMŠANA

Izmantojiet tikai standarta 20 mārciņu sašķidrinātā propāna (LP) balonu, kas ir sertificēts lietošanai un ir labā stāvoklī.

⚠ BĪSTAMI

Ja jūtat gāzes smaku: noslēdziet gāzes padevi ierīcei. Nodzēsiet jebkuras atklātas liesmas. Atveriet vāku. Ja smaka nepazūd, turieties tālāk no ierīces un nekavējoties zvaniet ugunsdzēsējiem.

⚠ BRĪDINĀJUMS

- Neglabājiet rezerves gāzes balonu zem šīs ierīces vai tās tuvumā.
- Nekad nepiepildiet balonu vairāk par 80 %.
- Ja kaut viens no pirmajiem diviem punktiem netiek precīzi ievērots, var izcelties ugunsgrēks, kas var izraisīt nāvi vai smagas traumas.
- Kad ierīce netiek lietota, noslēdziet gāzes padevi pie balona.
- Neglabājiet un nelietojiet benzīnu vai citus viegli uzliesmojošus šķidrumus vai tvaikus šīs vai jebkuras citas ierīces tuvumā.

⚠ BRĪDINĀJUMS

- Minimālais attālums starp ierīci un balonu ir 12 collas (31 cm). Minimālā atstarpe no ierīces sāniem un aizmugures līdz sienai ir 36 collas (92 cm). Nelietojiet zem pārsegumiem. Šo norādījumu neievērošana var izraisīt propāna balona pārkaršanu un propāna gāzes izplūdi, kas var aizdegties un radīt smagas traumas vai īpašuma bojājumus.
- Balons jānovieto tā, lai aiz tā nevarētu paklupt. Pretējā gadījumā var tikt sabojāts propāna balons, gāzes padeves šļūtene un/vai grils var tikt norauts no galda virsmas, radot smagas traumas vai īpašuma bojājumus. Lietošanas laikā ievērojiet īpašu piesardzību grila, gāzes šļūtenes un propāna balona tuvumā. Vienmēr turiet bērnus un mājdzīvniekus tālāk.

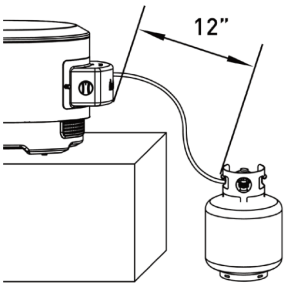

1. Grila un propāna balona pārbaude

Pārliecinieties, ka grils ir novietots ārpus telpām uz stabilas, līdzenas virsmas. Propāna balonam vienmēr jābūt vertikālā stāvoklī — gan glabājot, gan pārvietojot.

2. Pārliecinieties, ka visi slēdži ir IZSLĒGTI

Pirms rīkoties ar propāna balonu, pārbaudiet, vai visi degļu vadības slēdži un balona vārsts ir pilnībā pagriezti IZSLĒGTĀ pozīcijā.

3. Regulatora pievienošana propāna balonam

Atrodiet regulatora šļūteni, kas pievienota zem grila korpusa. Salāgojiet regulatora vītņoto savienotāju ar propāna balona vārstu. Pagrieziet regulatora rokturi pulksteņrādītāja virzienā, lai to uzskrūvētu uz balona vārsta. Pievelciet ar roku, līdz tas ir droši nostiprināts. Nepievelciet pārmērīgi ar instrumentiem, jo tādējādi var sabojāt savienojumu.

4. Kā noņemt propāna balonu

Aizveriet balona vārstu un pārliecinieties, ka visi degļu vadības slēdži ir izslēgtā pozīcijā. Pagrieziet regulatora rokturi pretēji pulksteņrādītāja virzienam, lai noņemtu balonu.

Izmantojiet tikai Solo apstiprinātu vārstu, šļūteni vai regulatoru. Šīs prasības neievērošanas gadījumā garantija zaudē spēku.

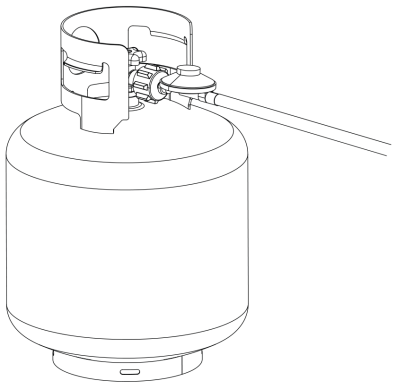

PROPĀNA BALONA NOPLŪDES PĀRBAUDE

⚠ BRĪDINĀJUMS

Ja noplūdes pārbaudes laikā parādās augoši burbuļi, NELIETOJIET un NEPĀRVIETOJIET sašķidrinātās gāzes balonu. Nekavējoties sazinieties ar sašķidrinātās gāzes piegādātāju vai ugunsdzēsējiem.

NOPLŪDES PĀRBAUDES NORĀDĪJUMI

- Pārbaudiet jaunu un apmainītu sašķidrinātās gāzes balonu hermētiskumu, PIRMS tos pievienojat grilam.
- Noplūdes pārbaudes laikā nesmēķējiet.
- Gāzes noplūdes pārbaudei neizmantojiet atklātu liesmu.
- Grila noplūdes pārbaude jāveic ārpus telpām labi vēdināmā vietā, tālāk no aizdegšanās avotiem, piemēram, gāzes vai elektriskajām ierīcēm.
- Noplūdes pārbaudes laikā turiet grilu tālāk no atklātas liesmas vai dzirkstelēm.

SAVIENOJUMI UN ŠĻŪTENES

- Ieteicams reizi gadā pārbaudīt un pievilkt metāla savienojumus.
- Turiet gāzes padeves šļūteni tālāk no jebkādām sakarsētām virsmām.
- Pirms katras lietošanas pārbaudiet, vai šļūtenes nav iegrieztas vai nodilušas.
- Pirms grila lietošanas nomainiet bojātu šļūteni.
- Izmantojiet tikai Solo apstiprinātu vārstu, šļūteni vai regulatoru. Šīs prasības neievērošanas gadījumā garantija zaudē spēku.

NOPLŪDES PĀRBAUDE: SAŠĶIDRINĀTĀS GĀZES BALONS

1. Ar tīru otu uzklājiet maiga ziepjūdens šķīdumu (10/90) uz sašķidrinātās gāzes balona savienojumu vietām (01. attēlā norādītas ar bultiņām).
   - Par noplūdi liecina augoši burbuļi.

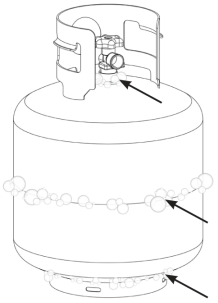

01. attēls

NOPLŪDES PĀRBAUDE: VĀRSTI, ŠĻŪTENE UN REGULATORS

1. Pagrieziet vadības slēdžus IZSLĒGTĀ pozīcijā.
2. Pievienojiet regulatoru sašķidrinātās gāzes balonam.
3. Pilnībā atveriet sašķidrinātās gāzes balonu, pagriežot regulatora rokturi pretēji pulksteņrādītāja virzienam.
   - Ja dzirdat šņācošu skaņu, nekavējoties noslēdziet gāzi. Savienojumā ir liela noplūde.
   - Nekavējoties aizveriet sašķidrinātās gāzes balonu, pagriežot regulatora rokturi pulksteņrādītāja virzienā, un atkārtoti pievelciet savienojumus. Ja noplūdi nevar novērst, NEMĒĢINIET TO REMONTĒT.
4. Ar tīru otu uzklājiet maiga ziepjūdens šķīdumu (10/90) uz vārstu un regulatora savienojumu vietām (02. attēlā norādītas ar bultiņām).
   - Par noplūdi liecina augoši burbuļi.
   - Nekavējoties aizveriet sašķidrinātās gāzes balonu, pagriežot regulatora rokturi pulksteņrādītāja virzienā, un atkārtoti pievelciet savienojumus.

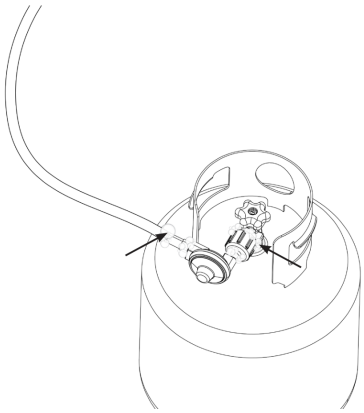

02. attēls

PĀRBAUDES SARAKSTS PIRMS GATAVOŠANAS

Pirms grila iedegšanas pārliecinieties par tālāk minēto, lai gatavošana būtu droša un efektīva:

Tauku paplāte ir vietā
Pārliecinieties, ka tauku paplāte ir droši novietota, lai tajā satecētu pilieni.

Propāna balons ir pievienots un vārsts atvērts
Pārliecinieties, ka propāna balons ir pareizi pievienots. Pilnībā atveriet vārstu.

Propāna šļūtenes pārbaude
Pārbaudiet, vai nav nodiluma, plaisu vai noplūžu pazīmju. Ja neesat pārliecināts, veiciet noplūdes pārbaudi ar ziepjūdeni.

Pareizas salikšanas pārbaude
Pārliecinieties, ka visas detaļas, tostarp stabilizācijas stieņi un paneļi, ir droši nostiprinātas.

Droša novietošana
Novietojiet grilu tālāk no degošiem objektiem, piemēram, pārkarēm, sienām vai viegli uzliesmojošiem materiāliem.

Līdzena virsma
Novietojiet grilu uz stabilas, līdzenas virsmas, lai ēdiens gatavotos vienmērīgi un neveidotos tauku peļķes.

Vāks atvērts
Degļu iedegšanas laikā turiet grila vāku atvērtu, lai neuzkrātos gāze.

Degļu pārbaude
Pirms iedegšanas pārliecinieties, ka degļi nav aizsprostoti un uz tiem nav uzkrājušies tauki.

PĀRBAUDES SARAKSTS PIRMS GATAVOŠANAS: DEGĻU PĀRBAUDE

⚠ BRĪDINĀJUMS

Aizsprostots deglis var izraisīt ugunsgrēku zem ierīces. Ja tiek konstatēts aizsprostojums, deglis jāizņem un jāiztīra.

DEGĻU PĀRBAUDE

Ierīces apakšpusē pārbaudiet gāzes ievada uzgaļa, sprauslas un degļa atveres savienojumus, lai pārliecinātos, ka tajos nav gružu un tie ir pareizi savienoti.

Zirnekļi un kukaiņi var iemitināties degļa/Venturi caurulē pie sprauslas un to aizsprostot.

Ja nepieciešams, uzmanīgi iztīriet degļa atveres ar mīkstu birsti vai saspiestu gaisu.

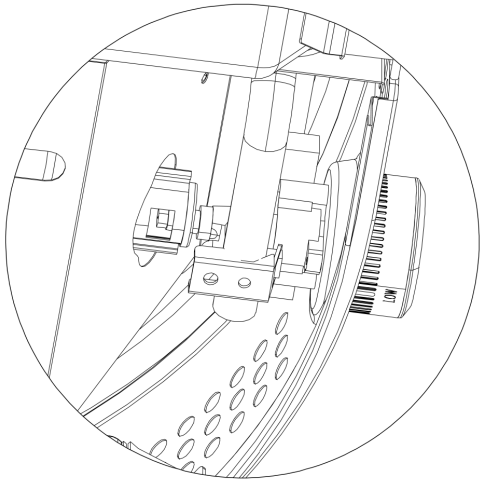

GRILA LIETOŠANA

⚠ BRĪDINĀJUMS! VIRSMAS BŪS ĻOTI KARSTAS!

Lietojot grilu, ievērojiet piesardzību. Cepšanas virsma un apkārtējās konstrukcijas būs KARSTAS, un tām NEDRĪKST pieskarties.

⚠ BRĪDINĀJUMS

Ierīces apkārtnē nedrīkst atrasties degošas virsmas un materiāli. Lietošanas laikā novietojiet ierīci uz karstumizturīgas un ugunsdrošas virsmas.

1. Pilnībā atveriet propāna balona vārstu

Lēnām grieziet balona vārstu pretēji pulksteņrādītāja virzienam, līdz tas ir pilnībā atvērts.

2. Degļu iedegšana

Atveriet grila vāku un pagrieziet degļa vadības slēdzi aizdedzes pozīcijā (apzīmēta ar simbolu 🔥). Lai aizdedzinātu, iespiediet slēdzi un pagrieziet to tālāk, pēc tam pagrieziet, lai noregulētu karstumu. Ja nepieciešams, atkārtojiet to ar otru degli.

⚠ BRĪDINĀJUMS

Ja deglis neaizdegas, kamēr gāzes padeves vārsts ir atvērts, gāze turpinās plūst no degļa un var nejauši aizdegties, radot traumu risku. Pirms ierīces vārstu pārbaudes pārliecinieties, ka gāze ir noslēgta ar padeves noslēgvārstu.

⚠ UZMANĪBU

Tauku paplāte lietošanas laikā un pēc tās būs karsta. NEIZŅEMIET tauku paplāti, kamēr grils nav pilnībā atdzisis.

4. Grila uzsildīšana

Karsējiet grilu vidējā jaudā 7–10 minūtes, lai sasniegtu vēlamo gatavošanas temperatūru.

5. Pēc vajadzības izmantojiet cepamo eļļu

Lai gan tas nav obligāti, plāna eļļas kārta palīdz mazināt piedegšanu un uzlabo apbrūninašanu.

6. Degļa atkārtota iedegšana

Ja degļi nejauši nodziest, pagrieziet vadības slēdžus izslēgtā pozīcijā un pagaidiet 5 minūtes, līdz gāze izklīst. Kad gāze ir izklīdusi, atkārtoti iededziet degļus, kā aprakstīts 2. darbībā.

3. Liesmas pārbaude

Paskatieties zem cepšanas virsmas, lai apskatītu degļus. Kad slēdzis ir pozīcijā AUGSTA, liesmām jābūt lielākām nekā tad, kad slēdzis ir pozīcijā ZEMA.

Pareiza liesma:

1. Dzelteni uzliesmojumi
2. Tumši zila krāsa
3. Spilgti zila

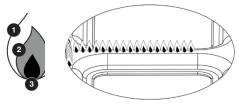

Dzeltena vai nevienmērīga:

Ja liesma pēkšņi samazinās vai ir pārāk maza, skatiet sadaļu „Problēmu novēršana".

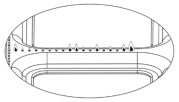

KARSĒŠANAS ZONU REGULĒŠANA

Izmantojiet kreisā un labā degļa slēdžus neatkarīgi, lai izveidotu divas atšķirīgas karsēšanas zonas.

Augsta temperatūra apcepšanai, zema — siltuma uzturēšanai vai delikātiem ēdieniem.

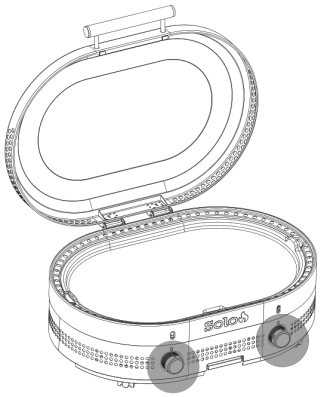



🔥 Aizdedze



Augsta



Zema

GRILA ĪPAŠĪBAS

1. Vienmērīgs karstums visā virsmā
Nav karstu vai aukstu zonu. Mūsu ar nerūsējošo tēraudu plaķētā virsma uzkarst vien 7 minūtēs — par 35 % ātrāk nekā tradicionālās čuguna cepšanas virsmas.

2. Precīza degļu vadība
Mūsu īpaši izstrādātais degļu izkārtojums nodrošina maksimālu karstuma kontroli, lai ēdiens lieliski apceptos un iegūtu kraukšķīgas maliņas, un ātri reaģē uz temperatūras izmaiņām.

3. Viegla tīrīšana. Nav nepieciešama iededzināšana.
Mūsu lietošanai gatavā nerūsējošā tērauda cepšanas virsma ir izturīga pret rūsu un viegli notīrāma.

4. Gudra tauku novadīšana
Iebūvētais tauku uztvērējs nodrošina tīru un ērtu gatavošanu.

Padoms: Labākam rezultātam gatavošanas laikā izmantojiet Solo lāpstiņu vai skrāpi, lai pastumtu taukus uz savākšanas zonu.

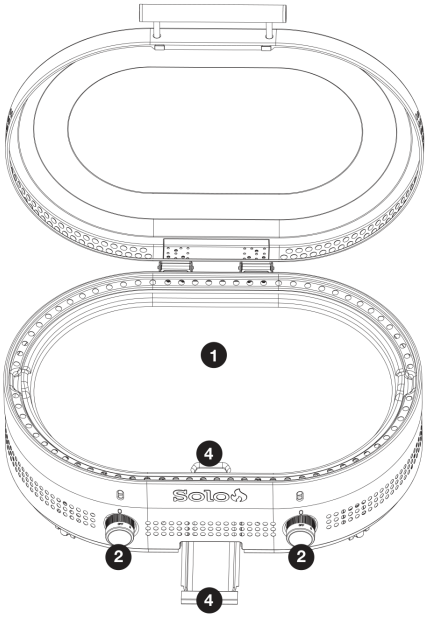

PADOMI OPTIMĀLAI DARBĪBAI

Šo grilu drīkst lietot tikai ārpus telpām, un to nedrīkst lietot ēkā, garāžā vai jebkurā citā norobežotā telpā.

Uzsildiet labākam rezultātam
Pirms gatavošanas karsējiet grilu vidējā jaudā 7–10 minūtes, lai nodrošinātu vienmērīgu siltuma sadalījumu.

Izmantojiet kvalitatīvus virtuves piederumus
Mūsu Solo nerūsējošā tērauda lāpstiņas un knaibles vislabāk saudzē virsmu. Tās nevainojami slīd gar mūsu īpašās skrejceļa formas grila malām.

Uzturiet virsmu tīru
Pēc gatavošanas, kamēr grils vēl ir karsts, ar mūsu skrāpi iestumiet visas atliekas tauku uztvērējā. Grūtāk notīrāmām nogulsnēm palīdzēs istabas temperatūras ūdens un maigs mazgāšanas līdzeklis.

Uzraugiet karstuma līmeni
Tā kā grils uzkarst efektīvi, delikātiem ēdieniem, piemēram, pankūkām vai olām, sāciet ar zemāku jaudu.

Izvairieties no saldētiem produktiem
Lai saglabātu virsmu teicamā stāvoklī, negatavojiet saldētus produktus tieši uz grila. Lai panāktu optimālu gatavošanas rezultātu, pirms likšanas uz virsmas ļaujiet tiem pilnībā atkust.

Kopiet degļus
Regulāri pārbaudiet, vai degļos nav gružu. Ja nepieciešams, uzmanīgi iztīriet degļa atveres ar mīkstu birsti vai saspiestu gaisu.

TĪRĪŠANA UN UZGLABĀŠANA

⚠ BRĪDINĀJUMS

Uzkrājušies tauki var izraisīt ugunsgrēku. Pēc katras lietošanas reizes notīriet visas ierīces daļas, kas sakarst un uz kurām uzkrājas tauki.

⚠ UZMANĪBU

Visus apkopes darbus veiciet, kad ierīce ir atdzisusi un viss ir IZSLĒGTS.

1. Pēc degļu izslēgšanas, kamēr grils vēl ir karsts, ar skrāpi iestumiet ēdiena atliekas un taukus tauku paplātē.
2. Uzlejiet uz virsmas nedaudz istabas temperatūras ūdens, lai palīdzētu atdalīt piedegušās ēdiena daļiņas. Nokasiet visus netīrumus un noslaukiet virsmu sausu.
3. Kad virsma ir atdzisusi, noslaukiet to ar papīra dvieļiem, lai uzsūktu lieko eļļu un notīrītu brīvos netīrumus.
4. Pārliecinieties, ka visi degļu slēdži ir pagriezti IZSLĒGTĀ pozīcijā. Aizveriet propāna balona vārstu. Aizveriet grila vāku.
5. Kad grils ir pilnībā atdzisis, izmetiet savāktos taukus un notīriet tauku paplāti, lai novērstu nogulšņu veidošanos.
6. Noslaukiet ārējās virsmas ar nerūsējošā tērauda tīrīšanas līdzekli un drānu vai papīra dvieli.
7. Pasargājiet grilu no rūsas un korozijas ar Solo grila pārsegu, lai tas būtu tīrs, sauss un gatavs nākamajai lietošanas reizei. Pirms pārsegšanas pārliecinieties, ka grils ir pilnībā atdzisis.

Noskenējiet šo QR kodu, lai iegūtu vairāk kopšanas padomu, informāciju par izstrādājumu un piederumus:

GRILA SPĪDUMA ATJAUNOŠANA UN PULĒŠANA

Lai koptu ar nerūsējošo tēraudu plaķēto virsmu un saglabātu tās nevainojamo izskatu:

1. Karsējiet grilu 5–10 minūtes, lai atmīkstinātu nogulsnes.
2. Izslēdziet grilu un ļaujiet tam pilnībā atdzist. Kad tas ir atdzisis, nokasiet visus netīrumus.
3. Uzklājiet uz virsmas pārtikai drošu nerūsējošā tērauda tīrīšanas līdzekli vai pulverveida virtuves tīrīšanas līdzekli. Ļaujiet tam iedarboties vienu minūti.
4. Uzmanīgi beržiet ar mīkstu drānu vai neabrazīvu sūkli, lai notīrītu traipus un atjaunotu spīdumu.
5. Atkārtojiet pēc vajadzības, līdz virsma atgūst pulēto izskatu.

GARANTIJA

Jums ir tiesības uz mūsu īpašo ierobežoto garantiju.

Pilnu informāciju skatiet vietnē solostove.com vai noskenējot šo QR kodu:

PROBLĒMU NOVĒRŠANA

Neaizdegas?
Komplektā ir iekļauts sērkociņu turētājs, ko var izmantot degļa automātiskās aizdedzes vietā. Rīkojoties ar sērkociņu turētāju, ievērojiet īpašu piesardzību. Šo norādījumu neievērošana var izraisīt ugunsgrēku vai sprādzienu, kas var radīt īpašuma bojājumus, traumas vai nāvi.

1. Vislabāk der koka sērkociņi. Aizdedziet sērkociņu un ievietojiet to sērkociņu turētāja spirālveida galā. Novietojiet sērkociņu tā, lai tas iespiestos starp spirāles vijumiem un būtu vērsts prom no sērkociņu turētāja.
2. Pagrieziet gāzes degļa slēdzi ¾ pozīcijā.
3. Ar izvilktu sērkociņu turētāju ievadiet degošo sērkociņu grilā, līdz tas atrodas virs degļa caurules. Caurulei jāaizdegas (skatiet 01. attēlu).
4. NEĻAUJIET gāzei plūst ilgāk par 1 sekundi, pirms sērkociņu turētājs ir ievadīts grilā. Ja no brīža, kad pagriežat gāzes degļa slēdzi ¾ pozīcijā, līdz brīdim, kad novietojat sērkociņu virs gāzes degļa caurules, paiet vairāk par 1 sekundi, nekavējoties izslēdziet degli un pagaidiet 5 minūtes, pirms mēģināt vēlreiz.

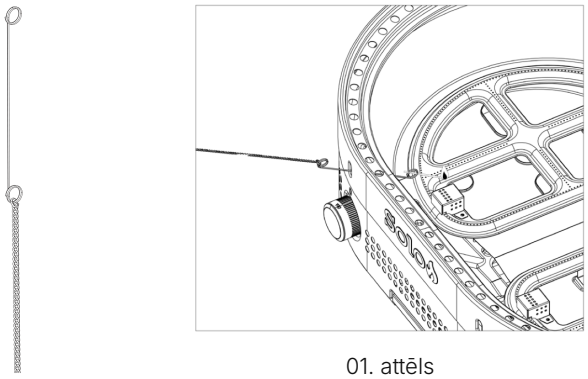

01. attēls

Ja pamanāt, ka liesmas ir pārāk īsas, nav vienmērīgi zilas vai grils pienācīgi neuzkarst, zvaniet klientu apkalpošanas dienestam.

Lai nodrošinātu pareizu grila darbību, ir svarīgi, lai degļi būtu pareizi novietoti. Ja liesma nedeg pareizi, sazinieties ar klientu apkalpošanas dienestu un veiciet tālāk norādītās darbības, lai nodrošinātu pareizu degļa novietojumu.

1. Uzbīdiet degļa ievada atveri uz vārsta sprauslas grila iekšējās malas pusē, lai abas būtu pareizi salāgotas.
2. Atrodiet grila korpusa apakšpusē divus vītņotos ieliktņus un salāgojiet ar tiem attiecīgās degļa atveres. Ieskrūvējiet divas skrūves un pilnībā pievelciet.

Lai saņemtu palīdzību, apmeklējiet solostove.com vai sazinieties ar Solo klientu atbalsta dienestu pa tālruni 817-900-2663
no 9:00 līdz 19:00 (CT), pirmdien–piektdien.

Plašāka informācija pieejama arī vietnē
http://solostove.com/en-us/c/griddle-user-manual

SOLO BRANDS, LLC
1001 Mustang Dr.
Grapevine, TX 76051
solostove.com

V. 2025-06-20

STEELFIRE™ 30 GRILLPLAAT

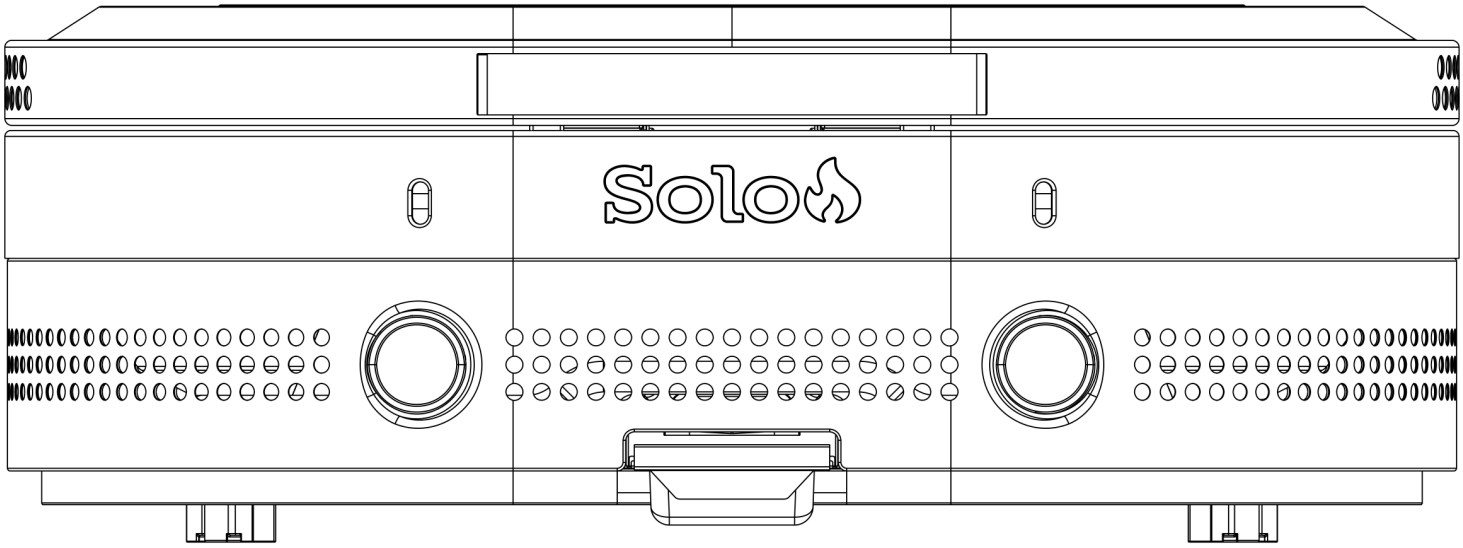

Enne kasutamist lugege kogu kasutusjuhend läbi.

⚠ OHT

Kui tunnete gaasilõhna:

- Sulgege seadme gaasivarustus.
- Kustutage kõik lahtised leegid.
- Avage kaas.
- Kui lõhn ei kao, hoidke seadmest eemale ja helistage kohe päästeteenistusse.

Nende juhiste eiramine võib põhjustada tulekahju või plahvatuse, mis võib tekitada varakahju, kehavigastusi või surma.

Čeština 1

Slovenčina 13

Magyar 25

Lietuvių 37

Latviešu 49

Eesti 61

Română 73

Български 85

Polski 99

⚠ OHT

- Ärge kunagi jätke töötavat seadet järelevalveta.
- Ärge kunagi kasutage seda seadet lähemal kui 10 ft (3,0 m) mis tahes ehitisest, põlevmaterjalist või teisest gaasiballoonist.
- Ärge kunagi kasutage seda seadet lähemal kui 25 ft (7,5 m) mis tahes tuleohtlikust vedelikust.
- Ärge kunagi laske õlil ega rasval kuumeneda üle 400 °F (200 °C). Kui temperatuur ületab 400 °F (200 °C) või õli hakkab suitsema, lülitage põleti või gaasivarustus kohe VÄLJA.
- Kuumutatud vedelikud püsivad tulikuumad veel kaua pärast toiduvalmistamise lõppu. Ärge puudutage küpsetusseadet enne, kui vedelikud on jahtunud temperatuurini 115 °F (45 °C) või alla selle.
- Tulekahju korral hoidke seadmest eemale ja helistage kohe päästeteenistusse. Ärge püüdke õli- ega rasvapõlengut veega kustutada.

OHUTUSABINÕUD

LAHTIÜTLUSED

ÜLDIST

- Enne kasutamist lugege kogu kasutusjuhend läbi.
- Ainult välistingimustes kasutamiseks (väljaspool mis tahes suletud ruumi).
- See kasutusjuhend sisaldab olulist teavet, mis on vajalik seadme nõuetekohaseks kokkupanekuks ja ohutuks kasutamiseks.
- Enne seadme kokkupanekut ja kasutamist lugege läbi kõik hoiatused ja juhised ning järgige neid.
- Järgige seadme kasutamisel kõiki hoiatusi ja juhiseid.
- Hoidke see kasutusjuhend edaspidiseks alles.

⚠ OHT

Kui tunnete gaasilõhna:

- Sulgege seadme gaasivarustus.
- Kustutage kõik lahtised leegid.
- Avage kaas.
- Kui lõhn ei kao, hoidke seadmest eemale ja helistage kohe päästeteenistusse.

⚠ HOIATUS

- Ärge hoidke ega kasutage bensiini ega muid tuleohtlikke vedelikke või aure selle ega ühegi muu seadme läheduses.
- Ärge hoiustage vedelgaasiballooni, mis ei ole seadmega ühendatud.

OHUTUSTEAVE

- Paigaldus peab vastama kohalikele eeskirjadele või nende puudumisel standardile ANSI Z223.1/NFPA 54, CSA B149.1 või CSA B149.2
- Seda välitingimustes kasutatavat gaasiküpsetusseadet tohib kasutada ainult õues ning seda ei tohi kasutada hoones, garaažis ega muus suletud ruumis.
- Seade loetakse välitingimustes paiknevaks, kui see on paigaldatud varjualusesse, mida ümbritsevad seinad kõige rohkem kolmest küljest ja millel puudub katus; kõik avad peavad olema püsivalt avatud – lükanduksi, garaažiuksi, aknaid ega võrguga kaetud avasid ei loeta püsivateks avadeks.
- Enne grillplaadi kasutamist tutvuge kõigi kohalike määruste, välistingimustes tule tegemise juhiste ja tuletegemise keelu teadetega.
- ÄRGE muutke grillplaadi ehitust ega kasutage seda muul viisil, kui on kirjeldatud selles kasutusjuhendis.
- See seade on kasutamise ajal ja pärast seda kuum. Kasutage kaitseks kuumade pindade ja küpsetusvedelike pritsmete eest soojustatud pajakindaid või kindaid.
- Vältige seadme vastu löömist ja sellele löökide andmist, et kuum küpsetusvedelik ei läheks maha ega pritsiks.
- See välitingimustes kasutatav gaasiküpsetusseade ei ole ette nähtud paigaldamiseks paatidesse ega paatidele ega ühendamiseks matkasõiduki madalrõhulise vedelgaasisüsteemiga.
- Hoidke grillplaadi külgede ja tagakülje ning põlevmaterjalist konstruktsioonide vahel vähemalt 36-tollist vahekaugust.
- Olge grillplaadi kasutamisel põlevate pindade peal või läheduses (sh muru, puit-/komposiitterrassid, kunstmuru jms) ÄÄRMISELT ettevaatlik. Kasutage ainult tasasel ja stabiilsel pinnal.
- Ärge kasutage seda seadet põlevmaterjalist katusealuse konstruktsiooni all.
- Kontrollige voolikut enne iga välitingimustes kasutatava gaasiküpsetusseadme kasutamist. Kui voolikul on näha ulatuslikku hõõrdumist või kulumist või kui voolik on läbi lõigatud, vahetage see enne seadme kasutamist välja. Varuosade saamiseks pöörduge meie klienditeeninduse poole, kasutades kasutusjuhendi jaotises „Veaotsing“ toodud kontaktandmeid.
- Hoidke kütusevarustuse voolik eemal kõigist kuumadest pindadest.
- Hoidke välitingimustes kasutatava gaasiküpsetusseadme ümbrus vaba põlevmaterjalidest, bensiinist ning muudest tuleohtlikest aurudest ja vedelikest. Ärge puhastage grillplaati söövitavate ega tuleohtlike vedelikega.
- Ärge asetage töötavale seadmele tühja küpsetusnõud. Olge ettevaatlik, kui panete midagi küpsetusnõusse seadme töötamise ajal.
- Ärge takistage põlemis- ja ventilatsiooniõhu liikumist ümber põletikambri ja grillplaadi ega katke kinni grillplaadi pilusid, auke või kanaleid ning ärge katke küpsetuspinda näiteks alumiiniumfooliumiga. See takistab õhuvoolu ja võib põhjustada vingugaasimürgistuse. Alumiiniumfooliumist vooderdis võib kuumust kinni pidada ja tekitada tuleohu.
- Hoidke ballooniümbrise ventilatsiooniavad prahist vabad.
- Ärge kasutage grillplaati enne, kui see on TÄIELIKULT kokku pandud ning kõik osad on kindlalt kinnitatud ja pingutatud. Kontrollige grillplaati enne iga kasutamist. Muudetud, kahjustatud või puuduvad osad võivad põhjustada kehavigastusi või varakahju. Pärast hoiustamist ja/või pikemat kasutamata seismist kontrollige, ega esine lekkeid ega põleti ummistusi, ning kontrollige voolikut hõõrdumise, kulumise ja lõikekahjustuste suhtes.
- See seade ei ole ette nähtud ärilisel otstarbel kasutamiseks.
- See seade ei ole ette nähtud kütteseadmena kasutamiseks ja seda ei tohi kunagi selleks kasutada.
- Alkohol, retsepti- või käsimüügiravimid võivad halvendada kasutaja võimet seadet nõuetekohaselt kokku panna või ohutult kasutada. ÄRGE kasutage grillplaati uimastite või alkoholi mõju all ega väsinuna.
- Õli- või rasvapõlengu korral ärge püüdke seda veega kustutada. Helistage kohe päästeteenistusse. BC- või ABC-tüüpi tulekustuti võib teatud olukordades tule leviku peatada. Kustuti sobiva suuruse ja tüübi leiate kohalikest tuleohutuseeskirjadest.
- Ärge liigutage seadet kasutamise ajal ega siis, kui kaas on lahti. Enne liigutamist või hoiule panemist laske küpsetusnõul jahtuda temperatuurini 115 °F (45 °C). Ärge kunagi jätke grillplaati kasutamise ajal ega enne selle täielikku jahtumist järelevalveta.
- Ärge kunagi täitke ballooni üle 80% mahust.
- Kui neid juhiseid täpselt ei järgita, võib tekkida tulekahju, mis põhjustab surma või raskeid vigastusi.
- Grillplaadi ohutu kasutamise minimaalne töötemperatuur on -4 °F (-20 °C).

LOODUSLIK OHT: ÄMBLIKUD
FAKT: mõnikord ronivad ämblikud ja muud väikesed putukad põletitorusse. Ämblikud koovad võrke, ehitavad pesi ja munevad. Võrgud või pesad võivad olla väga väikesed, kuid need on väga tugevad ja võivad gaasivoolu takistada.

Puhastage põletit enne kasutamist pärast hoiustamist, välitingimustes toiduvalmistamise hooaja alguses või pärast ühekuulist kasutamata seismist.

KÜTUSESÜSTEEM

- Miljonid inimesed kasutavad gaasiseadmeid ohutult, järgides lihtsaid ohutusabinõusid. See seade on seadistatud vedelgaasi (propaani) jaoks. ÄRGE kasutage grillplaadi süütamiseks ega taassüütamiseks bensiini, petrooleumi, süütevedelikku ega muid sarnaseid vedelikke. Kasutage ainult sertifitseeritud vedelgaasiballoone.
- Kasutada tuleb seadmega kaasas olevaid kütusesüsteemi komponente, rõhuregulaatorit ja voolikukomplekti. Asendusrõhuregulaatorid ja -voolikukomplektid peavad olema seadme tootja määratud. Gaasi kogukulu asendis „High“: 24 000 BTU/h. Nõuded vedelgaasiballoonile (20 lb balloon).
- Heakskiidetud vedelgaasiballooni ligikaudsed mõõdud on 18 tolli kõrgus ja 12,3 tolli läbimõõt ning sellele on märgitud mahutavus 20 naela vedelgaasi või 47,6 naela vett. Balloon on varustatud loetletud ületäitmise vältimise seadmega. Balloon on varustatud ühendusseadmega, mis sobib välitingimustes kasutatavate küpsetusseadmete liitmikuga.
- Vedelgaasiballoon peab olema valmistatud ja märgistatud vastavalt Ameerika Ühendriikide transpordiministeeriumi (DOT) vedelgaasiballoonide spetsifikatsioonidele või Kanada riiklikule standardile CAN/CSA-B339 „Cylinders, Spheres and Tubes for Transportation of Dangerous Goods Commission“.
- Mõlkis või roostes vedelgaasiballoon võib olla ohtlik ja selle peaks üle kontrollima teie tarnija.
- Ärge kunagi kasutage kahjustatud ventiiliga ballooni.
- 20 lb balloonil peab olema sulgeventiil, mille väljalaskeava vastab standardis ANSI/CGA-V-1 (suruõhuballoonide ventiilide väljalaske- ja sisselaskeühendused) ühendustüübile QCC1 määratud nõuetele.
- Kui seadet ei kasutata, sulgege alati gaas vedelgaasiballoonist.
- Välitingimustes kasutatavat gaasiküpsetusseadet tohib hoiustada siseruumides ainult siis, kui balloon on seadme küljest lahti ühendatud ja eemaldatud.
- Vedelgaasiballoone tuleb hoiustada õues lastele kättesaamatus kohas. Ärge hoiustage balloone hoones, garaažis ega muus suletud ruumis.
- Ballooni süsteem peab olema korraldatud gaasifaasi väljavõtuks.
- Balloonil peab olema ballooniventiili kaitsev kaelus.
- Jaotustoru rõhk: (töötamisel) 11 tolli veesammast (W.C.), (mittetöötamisel) 11,2 tolli veesammast (W.C.).
- Vedelgaasiballoon peab olema varustatud ületäitmise kaitseseadmega (OPD) ja CGA 791 ballooniühendusega.
- Kui ballooni ei kasutata, pange ballooniventiili väljalaskeavale tolmukork. Paigaldage ballooniventiili väljalaskeavale ainult ballooniventiiliga kaasas olevat tüüpi tolmukork. Muud tüüpi korgid või punnid võivad põhjustada propaanilekke. Eemaldage kork enne kasutamist.
- Veenduge, et gaasivoolik ei puutuks kokku kuumade pindadega, nagu põleti kaitsekate, kui vedelgaasiballoon on kasutusasendis.

OLULISED OHUTUSHOIATUSED

⚠ **HOIATUS:** kõigi kasutusjuhendi sätete ja kasutusjuhiste eiramine võib põhjustada varakahju, raskeid kehavigastusi, surma või tulekahju. Solo ei võta mingit õiguslikku ega muud vastutust toote väärkasutamisest tuleneva juhusliku või kaudse kahju eest varale või isikutele. Solo ei vastuta mitte mingil juhul mis tahes eri-, kaudse, tuleneva ega muu kahju eest, mis ületab toote algse ostuhinna.

⚠ **HOIATUS:** see toode võib teid kokku puutuda kemikaalidega, sealhulgas vingugaasiga, mis on California osariigis teadaolevalt vähki, sünnidefekte ja/või muid reproduktiivkahjustusi põhjustav aine.

Lisateavet leiate aadressilt www.p65warnings.ca.gov.

⚠ HOIATUS! AINULT VÄLISTINGIMUSTES KASUTAMISEKS!

Vingugaas on värvitu ja lõhnatu gaas, mis võib tappa. See eraldub orgaaniliste kütuste põlemisel ja hajub tavaliselt vabas õhus. ÄRGE kasutage grillplaati ehitises, telgis ega sõidukis, kaetud terrasside või varikatuste all, avatud akende läheduses, siseruumide vahetus läheduses ega tihedalt piiratud aladel.

- Tundke vingugaasimürgistuse sümptomeid: peavalu, pearinglus, nõrkus, iiveldus, oksendamine, unisus ja segasus. Viige kannatanud viivitamata värske õhu kätte ja helistage numbril 911.
- Alkohol ja uimastid võivad vingugaasimürgistuse mõju suurendada, seega tuleks neid grillplaadi kasutamisel vältida.
- Imikud, väikelapsed, rasedad, eakad, suitsetajad, nõrgenenud immuunsusega inimesed ning vere- või vereringehäiretega inimesed on vingugaasimürgistuse suhtes eriti vastuvõtlikud. Olge grillplaadi kasutamisel äärmiselt ettevaatlik.

⚠ HOIATUS! TULEOHT

- ÄRGE püüdke õli- ega rasvapõlengut veega kustutada.
- Tulekahju korral hoidke seadmest eemale ja helistage kohe päästeteenistusse.

⚠ HOIATUS! PINNAD ON ÄÄRMISELT KUUMAD!

Olge grillplaadi kasutamisel ettevaatlik. Küpsetuspind ja seda ümbritsevad osad on KUUMAD ja neid EI TOHI puudutada.

ÄRGE JÄTKE GRILLPLAATI JÄRELEVALVETA.

HOIDKE LAPSED JA LEMMIKLOOMAD ALATI GRILLPLAADIST EEMAL.

AINULT KODUSEKS KASUTAMISEKS.

OLULINE MÄRKUS

- Omanik vastutab selle eest, et kõik grillplaadi läheduses viibivad inimesed oleksid seadme kasutamise ajal teadlikud hoiatustest ja ettevaatusabinõudest. Olge grillplaadi kasutamisel ja selle läheduses äärmiselt ettevaatlik ning kasutage tervet mõistust. Vastasel juhul võivad tagajärjeks olla rasked kehavigastused või varakahju.

GRILLPLAADI OSAD

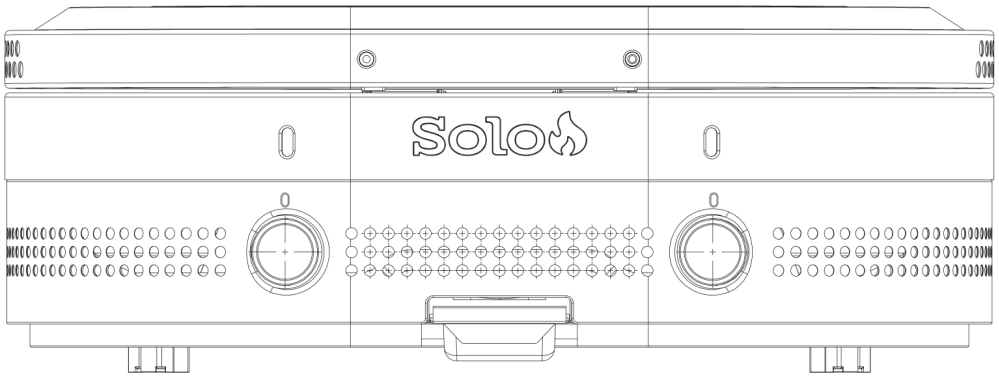

Grillplaadi korpus



Kaane käepide M6 kruvidega



Rasvasahtel

VAJALIKUD TÖÖRIISTAD

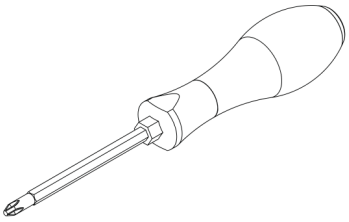

Ristpeakruvikeeraja (ei kuulu komplekti)

GRILLPLAADI KOKKUPANEK

Enne kokkupanekut pakkige kõik grillplaadi osad lahti.

1. Grillplaadi korpuse paigaldamine
(Kui ostsite jaluse, võite selle sammu vahele jätta.)

Kui te jalust ei ostnud, paigaldage grillplaat õues tasasele ja stabiilsele pinnale. Asetage selle peale lood, et veenduda, et see on rõhtsalt. Reguleerige vajaduse korral seadme jalgu, kuni lood näitab, et grillplaat on loodis.

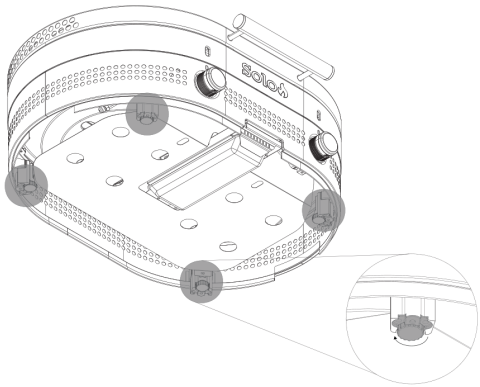

2. Käepideme kinnitamine grillplaadi kaanele
Keerake käepidemest lahti kaks eelpaigaldatud M6×16 kruvi koos vedru- ja lameseibidega. Joondage grillplaadi korpuse esiküljel olevad kaaneavad nii, et kaane käepide jääks väljapoole ja soojusisolatsiooni klamber sissepoole.

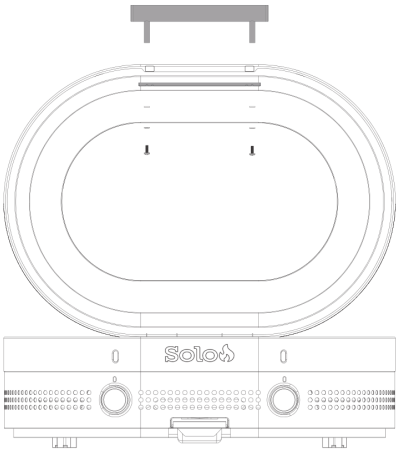

3. Küpsetusplaadi paigaldamine grillplaadi korpusele
Avage grillplaadi kaas ja pakkige küpsetusplaat lahti. Hoidke küpsetusplaati selle integreeritud käepidemetest ja asetage see grillplaadi korpusesse. Veenduge, et küpsetusplaat on täielikult oma kohal ega liigu vabalt.

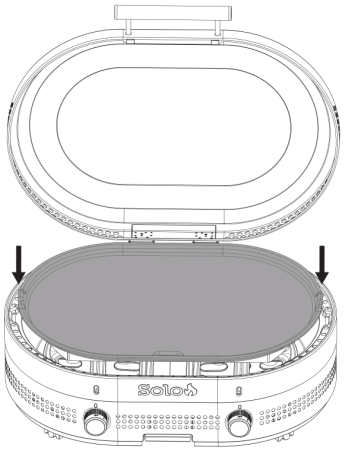

4. Rasvasahtli paigaldamine
Lükake rasvasahtel grillplaadi korpuse esiküljel logo all olevatesse juhtsiinidesse. Veenduge, et see on grillplaadi korpusega tasa.

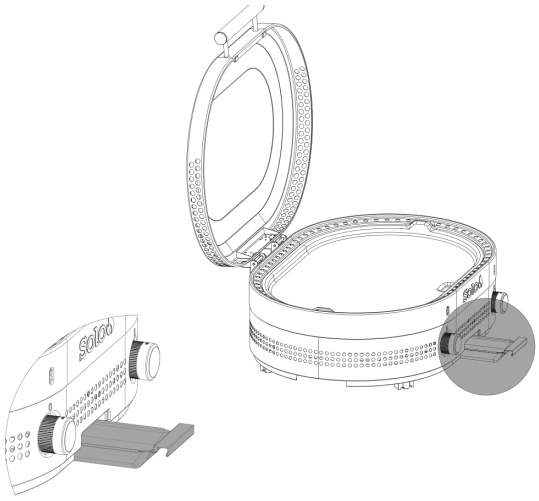

PROPAANIBALLOONI PAIGALDAMINE JA EEMALDAMINE

Kasutage ainult standardset 20-naelast vedelgaasiballooni (vedelpropaan), mis on kasutamiseks sertifitseeritud ja heas seisukorras.

⚠ OHT

Kui tunnete gaasilõhna: sulgege seadme gaasivarustus. Kustutage kõik lahtised leegid. Avage kaas. Kui lõhn ei kao, hoidke seadmest eemale ja helistage kohe päästeteenistusse.

⚠ HOIATUS

- Ärge hoiustage varuvedelgaasiballooni selle seadme all ega läheduses.
- Ärge kunagi täitke ballooni üle 80%.
- Kui kahes esimeses punktis toodud teavet täpselt ei järgita, võib tekkida tulekahju, mis põhjustab surma või raskeid vigastusi.
- Kui seadet ei kasutata, sulgege vedelgaasi juurdevool ballooonist.
- Ärge hoidke ega kasutage bensiini ega muid tuleohtlikke vedelikke või aure selle ega ühegi muu seadme läheduses.

⚠ HOIATUS

- Seadme ja ballooni vaheline minimaalne kaugus on 12 tolli (31 cm). Seadme külgede ja tagakülje minimaalne kaugus seinast on 36 tolli (92 cm). Ärge kasutage katusealuse konstruktsiooni all. Nende juhiste eiramine võib põhjustada propaaniballooni ülekuumenemise ja propaani väljapääsu, mis võib süttida ning põhjustada raskeid kehavigastusi või varakahju.
- Balloon peab olema paigutatud nii, et see ei tekitaks komistusohtu. Komistamine võib kahjustada propaaniballooni ja kütusevarustuse voolikut ja/või tõmmata grillplaadi lauaplaadilt maha, põhjustades raskeid kehavigastusi või varakahju. Olge kasutamise ajal grillplaadi, kütusevooliku ja propaaniballooni läheduses äärmiselt ettevaatlik. Hoidke lapsed ja lemmikloomad alati eemal.

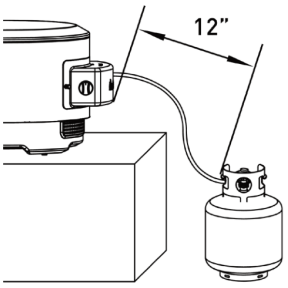

1. Kontrollige grillplaat ja propaaniballoon üle

Veenduge, et grillplaat on paigutatud õues stabiilsele ja tasasele pinnale. Veenduge, et propaaniballooni hoiustatakse ja liigutatakse alati püstiasendis.

2. Veenduge, et kõik juhtnupud on asendis OFF

Enne propaaniballooni käsitsemist kontrollige, et kõik põleti juhtnupud ja ballooniventiil on keeratud täielikult asendisse OFF.

3. Rõhuregulaatori ühendamine propaaniballooniga

Leidke grillplaadi korpuse alla kinnitatud rõhuregulaatori voolik. Joondage rõhuregulaatori keermesliitmik propaaniballooni ventiiliga. Keerake rõhuregulaatori nuppu päripäeva, et see ballooni ventiilile kinni keerata. Pingutage käsitsi, kuni ühendus on kindel. Ärge kasutage üle pingutamiseks tööriistu, kuna see võib ühendust kahjustada.

4. Propaaniballooni eemaldamine

Keerake ballooniventiil kinni ja veenduge, et kõik põleti juhtnupud on asendis OFF. Ballooni eemaldamiseks keerake rõhuregulaatori nuppu vastupäeva.

Kasutage ainult Solo heakskiidetud ventiili, voolikut või rõhuregulaatorit. Selle nõude eiramisel muutub garantii kehtetuks.

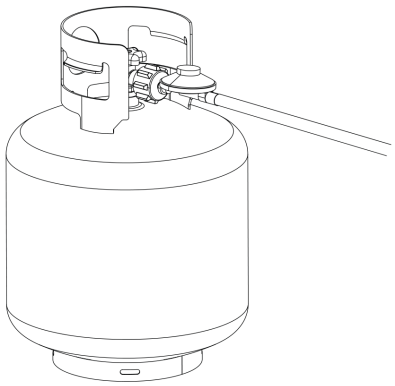

PROPAANIBALLOONI LEKKEKATSE

⚠ HOIATUS

Kui lekkekatse ajal tekivad suurenevad mullid, ÄRGE kasutage ega liigutage vedelgaasiballooni. Võtke kohe ühendust vedelgaasi tarnija või päästeteenistusega.

LEKKEKATSE JUHISED

- Tehke uutele ja vahetatud vedelgaasiballoonidele lekkekatse ENNE nende ühendamist grillplaadiga.
- Ärge suitsetage lekkekatse ajal.
- Ärge kasutage gaasilekete kontrollimiseks lahtist leeki.
- Grillplaadi lekkekatse tuleb teha õues hästi ventileeritud kohas, eemal süüteallikatest, nagu gaasi- või elektriseadmed.
- Hoidke grillplaat lekkekatse ajal eemal lahtisest leegist ja sädemetest.

LIITMIKUD JA VOOLIKUD

- Metallliitmikke on soovitatav kontrollida ja pingutada kord aastas.
- Hoidke kütusevarustuse voolik eemal kõigist kuumadest pindadest.
- Enne iga kasutamist kontrollige, ega voolikud ole läbi lõigatud või kulunud.
- Enne grillplaadi kasutamist vahetage kahjustatud voolik välja.
- Kasutage ainult Solo heakskiidetud ventiili, voolikut või rõhuregulaatorit. Selle nõude eiramisel muutub garantii kehtetuks.

LEKKEKATSE: VEDELGAASIBALLOON

1. Kandke puhta pintsliga vedelgaasiballooni ühenduskohtadele (näidatud joonisel 01 nooltega) lahjat seebivett vahekorras 10/90.
   - Lekkele viitavad suurenevad mullid.

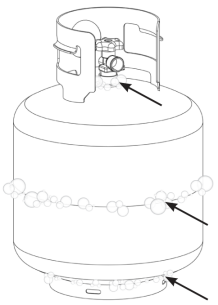

Joonis 01

LEKKEKATSE: VENTIILID, VOOLIK JA RÕHUREGULAATOR

1. Keerake juhtnupud asendisse OFF.
2. Ühendage rõhuregulaator vedelgaasiballooniga.
3. Avage vedelgaasiballoon täielikult, keerates rõhuregulaatori nuppu vastupäeva.
   - Kui kuulete kahinat, sulgege gaas kohe. Ühenduskohas on suur leke.
   - Sulgege vedelgaasiballoon kohe, keerates rõhuregulaatori nuppu päripäeva, ja pingutage ühendused uuesti. Kui lekkeid ei õnnestu peatada, ÄRGE PÜÜDKE SEADET PARANDADA.
4. Kandke puhta pintsliga ventiilide ja rõhuregulaatori ühenduskohtadele (näidatud joonisel 02 nooltega) lahjat seebivett vahekorras 10/90.
   - Lekkele viitavad suurenevad mullid.
   - Sulgege vedelgaasiballoon kohe, keerates rõhuregulaatori nuppu päripäeva, ja pingutage ühendused uuesti.

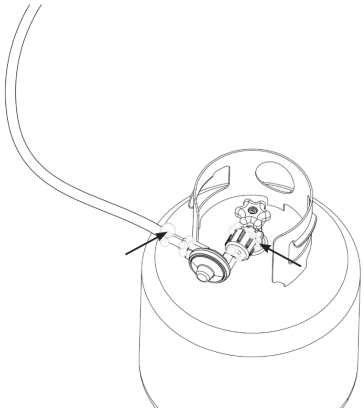

Joonis 02

KONTROLL-LOEND ENNE KÜPSETAMIST

Enne grillplaadi süütamist veenduge ohutu ja tõhusa küpsetamise tagamiseks järgmises:

Rasvasahtel on paigas
Veenduge, et rasvasahtel on kindlalt oma kohal, et see koguks tilkuva rasva.

Propaaniballoon on ühendatud ja ventiil avatud
Veenduge, et propaaniballoon on nõuetekohaselt ühendatud. Avage ventiil täielikult.

Kontrollige propaanivoolikut
Kontrollige, ega esine kulumise, pragude või lekete märke. Kahtluse korral tehke seebiveega lekkekatse.

Veenduge, et seade on õigesti kokku pandud
Veenduge, et kõik osad, sealhulgas stabilisaatorvardad ja paneelid, on kindlalt kinnitatud.

Ohutu paigutus
Paigutage grillplaat eemale põlevatest objektidest, nagu räästad, seinad või tuleohtlikud materjalid.

Tasane pind
Paigaldage grillplaat stabiilsele ja tasasele pinnale, et vältida ebaühtlast küpsemist ja rasva kogunemist lompidesse.

Kaas on avatud
Hoidke põletite süütamise ajal grillplaadi kaas avatuna, et vältida gaasi kogunemist.

Kontrollige põleteid
Enne süütamist veenduge, et põletid on vabad ummistustest ja rasvakogumitest.

KONTROLL-LOEND ENNE KÜPSETAMIST: KONTROLLIGE PÕLETEID

⚠ HOIATUS

Ummistunud põleti võib põhjustada tulekahju seadme all. Ummistuse avastamisel tuleb põleti eemaldada ja puhastada.

KONTROLLIGE PÕLETEID

Kontrollige seadme alaküljel kütuse sisselaskeotsaku, düüsi ja põleti ava ühendusi, et veenduda, et need on prahist vabad ja nõuetekohaselt ühendatud.

Ämblikud ja putukad võivad pesitseda põleti-/venturitorus ja ummistada selle düüsi juures.

Vajaduse korral puhastage põleti avasid ettevaatlikult pehme harja või suruõhuga.

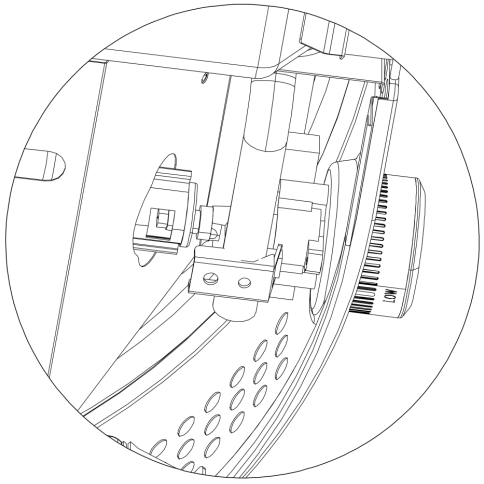

GRILLPLAADI KASUTAMINE

⚠ HOIATUS! PINNAD ON ÄÄRMISELT KUUMAD!

Olge grillplaadi kasutamisel ettevaatlik. Küpsetuspind ja seda ümbritsevad osad on KUUMAD ja neid EI TOHI puudutada.

⚠ HOIATUS

Hoidke seadme ümbrus vaba põlevatest pindadest ja materjalidest. Asetage seade kasutamise ajal kuuma- ja tulekindlale pinnale.

1. Avage propaaniballooni ventiil täielikult

Keerake ballooni ventiili aeglaselt vastupäeva, kuni see on täielikult avatud.

2. Süüdake põletid

Avage grillplaadi kaas ja keerake põleti juhtnupp süüteasendisse (tähistatud sümboliga 🔥). Süütamiseks vajutage nuppu ja keerake seda edasi; seejärel keerake kuumuse reguleerimiseks. Vajaduse korral korrake teise põleti puhul.

⚠ HOIATUS

Kui põleti avatud gaasiventiili korral ei sütti, jätkab gaas põletist väljavoolamist ja võib kogemata süttida, põhjustades vigastusohtu. Enne seadme ventiilide kontrollimist veenduge, et gaas on toite sulgeventiilist suletud.

⚠ ETTEVAATUST

Rasvasahtel on kasutamise ajal ja pärast seda kuum. ÄRGE eemaldage rasvasahtlit enne, kui grillplaat on täielikult jahtunud.

4. Kuumutage grillplaat eelnevalt

Soovitud küpsetustemperatuuri saavutamiseks kuumutage grillplaati keskmisel kuumusel 7–10 minutit.

5. Kasutage vajaduse korral toiduõli

Kuigi see pole kohustuslik, aitab õhuke õlikiht vähendada kinnikleepumist ja parandab pruunistumist.

6. Põleti taassüütamine

Kui põletid kogemata kustuvad, keerake juhtnupud asendisse OFF ja oodake 5 minutit, kuni gaas hajub. Pärast gaasi hajumist süüdake põletid uuesti, järgides 2. sammu.

3. Kontrollige leeki

Põletite nägemiseks vaadake küpsetuspinna alla. Kui nupp on asendis HIGH, peavad leegid olema suuremad kui asendis LOW.

Õige leegi kuju:

1. Kollased lõõmad
2. Tumesinine
3. Erksinine

Kollane või ebaühtlane:

Kui leek järsku väheneb või jääb väikeseks, vaadake jaotist „Veaotsing“.

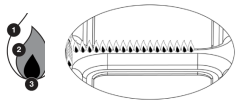

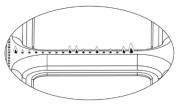

KUUMUSTSOONIDE REGULEERIMINE

Kasutage vasaku ja parema põleti nuppu eraldi, et luua kaks erinevat kuumustsooni.

Kõrge kuumus pruunistamiseks, madal kuumus soojendamiseks või õrnade toitude jaoks.

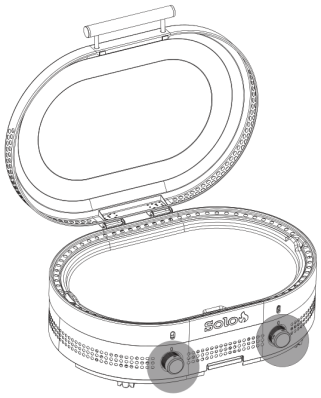



🔥 Süütamine



Kõrge



Madal

GRILLPLAADI OMADUSED

1. Ühtlane kuumus kogu pinnal
Ei kuumi ega külmi kohti. Meie roostevaba terasega kaetud pind kuumeneb vaid 7 minutiga – 35% kiiremini kui traditsioonilised malmist grillplaadid.

2. Täpne põleti juhtimine
Meie spetsiaalne põletite paigutus tagab maksimaalse kuumuse kontrolli kõrvetavaks pruunistamiseks ja krõbedate servade jaoks ning reageerib kiiresti temperatuurimuutustele.

3. Lihtne puhastada. Sisseküpsetamist pole vaja.
Meie kasutusvalmis roostevabast terasest küpsetuspind on roostekindel ja seda on vaevata lihtne puhtaks pühkida.

4. Nutikas rasvakäsitlus
Integreeritud rasvapüüdur hoiab küpsetamise puhta ja muretuna.

Nõuanne: parima tulemuse saavutamiseks lükake küpsetamise ajal rasv Solo labida või kaabitsaga kogumisala poole.

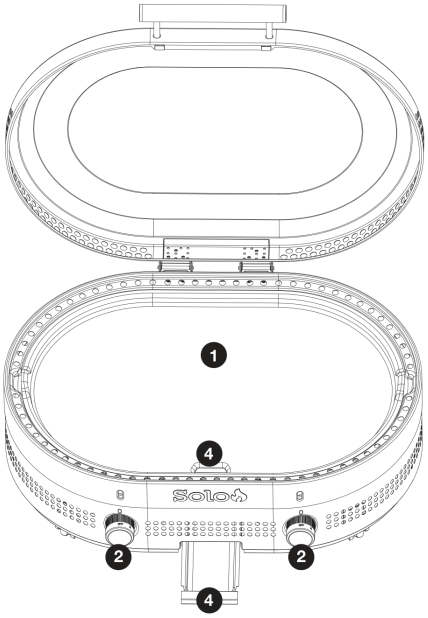

NÕUANDED PARIMA TULEMUSE SAAVUTAMISEKS

Seda grillplaati tohib kasutada ainult õues ning seda ei tohi kasutada hoones, garaažis ega muus suletud ruumis.

Parima tulemuse saavutamiseks eelkuumutage
Kuumuse ühtlase jaotumise tagamiseks kuumutage grillplaati enne küpsetamist keskmisel kuumusel 7–10 minutit.

Kasutage kvaliteetseid köögiriistu
Pinna säilitamiseks sobivad kõige paremini meie Solo roostevabast terasest labidad ja tangid. Need libisevad suurepäraselt mööda meie staadionikujulise grillplaadi servi.

Hoidke pind puhas
Pärast küpsetamist, kui grillplaat on veel kuum, lükake meie kaabitsaga kõik jäägid rasvapüüdurisse. Raskemini eemaldatava mustuse korral aitab toatemperatuuril vesi ja lahja pesuvahend.

Jälgige kuumust
Kuna grillplaat kuumeneb tõhusalt, alustage õrnade toitude, nagu pannkoogid või munad, puhul madalamal kuumusel.

Vältige külmutatud toitu
Pinna parima seisukorra säilitamiseks ärge küpsetage külmutatud toitu otse grillplaadil. Parima küpsetustulemuse saavutamiseks laske toidul enne pinnale panemist täielikult üles sulada.

Hooldage põleteid
Kontrollige põleteid perioodiliselt prahi suhtes. Vajaduse korral puhastage põleti avasid ettevaatlikult pehme harja või suruõhuga.

PUHASTAMINE JA HOIUSTAMINE

⚠ HOIATUS

Rasvakogumid võivad põhjustada tulekahju. Puhastage pärast iga kasutamist kõik seadme osad, mis kuumenevad ja millele koguneb rasva.

⚠ ETTEVAATUST

Tehke kõik hooldustööd siis, kui seade on jahtunud ja kõik on VÄLJA lülitatud.

1. Pärast põletite väljalülitamist, kui grillplaat on veel kuum, lükake toidujäägid ja rasv kaabitsaga rasvasahtlisse.
2. Kinnijäänud toiduosakeste eemaldamiseks valage pinnale veidi toatemperatuuril vett. Kaapige praht ära ja pühkige kuivaks.
3. Kui pind on jahtunud, pühkige see paberrätikutega üle, et imada liigne õli ja eemaldada lahtine praht.
4. Veenduge, et kõik põleti nupud on keeratud asendisse OFF. Sulgege propaaniballooni ventiil. Sulgege grillplaadi kaas.
5. Kui grillplaat on täielikult jahtunud, visake kogunenud rasv ära ja puhastage rasvasahtel, et vältida mustuse kogunemist.
6. Pühkige välispinnad üle roostevaba terase puhastusvahendi ja lapi või paberrätikuga.
7. Kaitske grillplaati rooste ja korrosiooni eest Solo grillplaadi kattega, et see püsiks puhas, kuiv ja järgmiseks kasutuskorraks valmis. Enne katmist veenduge, et grillplaat on täielikult jahtunud.

Lisanõuannete, tooteteabe ja tarvikute leidmiseks skannige see QR-kood:

GRILLPLAADI LÄIKE TAASTAMINE JA POLEERIMINE

Roostevaba terasega kaetud pinna hooldamiseks ja parimas korras hoidmiseks:

1. Kuumutage grillplaati 5–10 minutit, et jäägid lahti tuleksid.
2. Lülitage grillplaat välja ja laske sel täielikult jahtuda. Kui see on jahtunud, kaapige praht maha.
3. Kandke pinnale toiduga kokkupuuteks sobivat roostevaba terase puhastusvahendit või köögi puhastuspulbrit. Laske sel minut aega mõjuda.
4. Plekkide eemaldamiseks ja läike taastamiseks hõõruge õrnalt pehme lapi või mitteabrasiivse käsnaga.
5. Korrake vajaduse korral, kuni pind on taas läikiv.

GARANTII

Teile kehtib meie esmaklassiline piiratud garantii.

Täielik teave on saadaval aadressil solostove.com või selle QR-koodi skannimisel:

VEAOTSING

Ei sütti?
Komplektis on tikuhoidja, mida saab kasutada põleti isesüüte asemel. Olge tikuhoidja käsitsemisel äärmiselt ettevaatlik. Nende juhiste eiramine võib põhjustada tulekahju või plahvatuse, mis võib tekitada varakahju, kehavigastusi või surma.

1. Kõige paremini sobivad puust tikud. Süüdake tikk ja asetage see tikuhoidja spiraalsesse otsa. Asetage tikk nii, et see kinnituks spiraali keerdude vahele ja oleks suunatud tikuhoidjast eemale.
2. Keerake gaasipõleti nupp asendisse ¾.
3. Sisestage väljatõmmatud tikuhoidjaga põlev tikk grillplaati, kuni see on põletitoru kohal. Toru peaks süttima (vt joonis 01).
4. ÄRGE laske gaasil voolata kauem kui 1 sekund enne tikuhoidja sisestamist grillplaati. Kui gaasipõleti nupu asendisse ¾ keeramisest kuni tiku gaasipõleti toru kohale asetamiseni möödub rohkem kui 1 sekund, lülitage põleti kohe välja ja oodake enne uut katset 5 minutit.

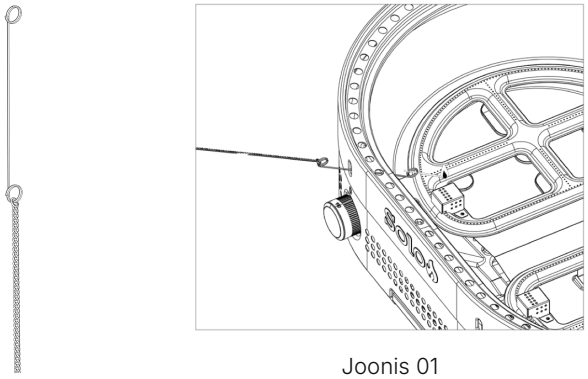

Joonis 01

Kui märkate, et leegid on liiga lühikesed, ei ole ühtlaselt sinised või grillplaat ei kuumene korralikult, helistage klienditeenindusse.

Grillplaadi nõuetekohase töö tagamiseks on oluline, et põletid oleksid õigesti paigutatud. Kui leek ei põle nõuetekohaselt, võtke ühendust klienditeenindusega ja tehke põletite õige joonduse tagamiseks järgmised toimingud.

1. Lükake põleti sisselaskeava üle grillplaadi sisemise serva juures asuva ventiilidüüsi, et need oleksid õigesti joondatud.
2. Leidke grillplaadi korpuse põhjal kaks keermestatud puksi ja joondage nendega põleti vastavad avad. Sisestage kaks kruvi ja pingutage need lõpuni.

Abi saamiseks külastage veebisaiti solostove.com või võtke ühendust Solo klienditoega telefonil 817-900-2663
E–R 9.00–19.00 (CT).

Lisateavet leiate ka aadressilt
http://solostove.com/en-us/c/griddle-user-manual

SOLO BRANDS, LLC
1001 Mustang Dr.
Grapevine, TX 76051
solostove.com

V. 2025-06-20

PLITĂ STEELFIRE™ 30

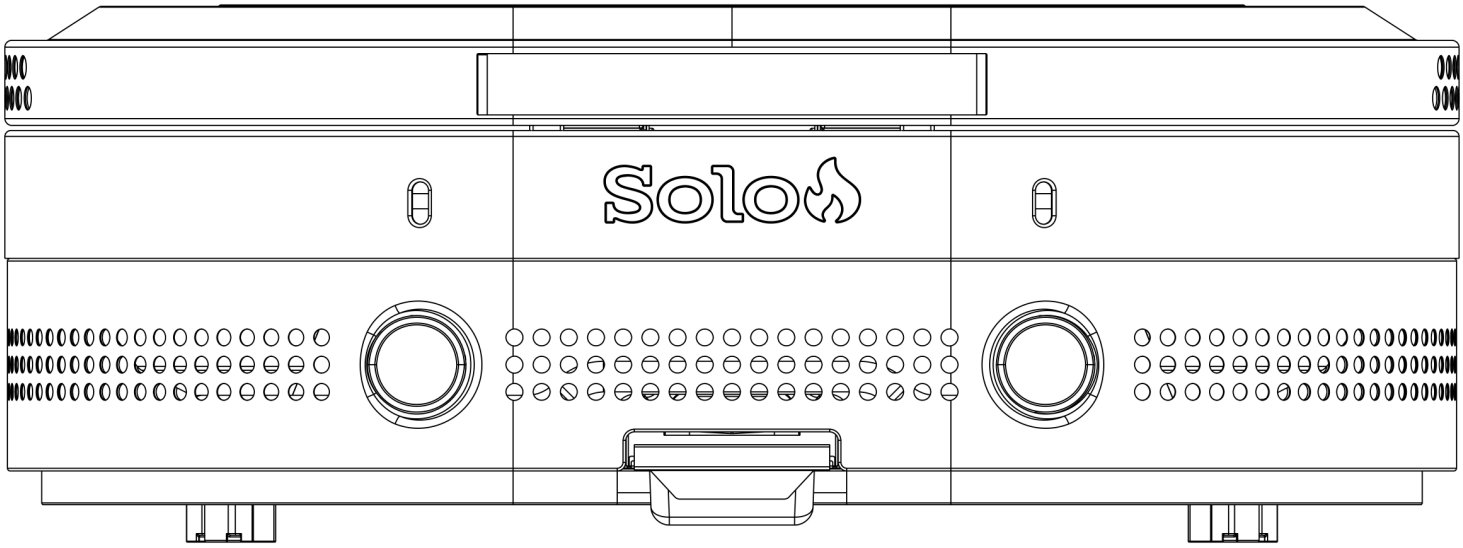

Citiți integral manualul înainte de utilizare.

⚠ PERICOL

Dacă simțiți miros de gaz:

- Opriți alimentarea cu gaz a aparatului.
- Stingeți orice flacără deschisă.
- Deschideți capacul.
- Dacă mirosul persistă, stați departe de aparat și sunați imediat la pompieri.

Nerespectarea acestor instrucțiuni poate duce la incendiu sau explozie, care pot cauza daune materiale, vătămări corporale sau deces.

Čeština 1

Slovenčina 13

Magyar 25

Lietuvių 37

Latviešu 49

Eesti 61

Română 73

Български 85

Polski 99

⚠ PERICOL

- Nu lăsați niciodată acest aparat în funcțiune nesupravegheat.
- Nu utilizați niciodată acest aparat la mai puțin de 10 ft (3,0 m) de orice construcție, material combustibil sau altă butelie de gaz.
- Nu utilizați niciodată acest aparat la mai puțin de 25 ft (7,5 m) de orice lichid inflamabil.
- Nu lăsați niciodată uleiul sau grăsimea să depășească temperatura de 400°F (200°C). Dacă temperatura depășește 400°F (200°C) sau dacă uleiul începe să fumege, opriți imediat arzătorul sau alimentarea cu gaz (poziția OFF).
- Lichidele încălzite rămân la temperaturi care pot provoca opăriri mult timp după terminarea gătitului. Nu atingeți niciodată aparatul de gătit până când lichidele nu s-au răcit la 115°F (45°C) sau mai puțin.
- Dacă se produce un incendiu, stați departe de aparat și sunați imediat la pompieri. Nu încercați să stingeți cu apă un incendiu de ulei sau grăsime.

Solo

MĂSURI DE SIGURANȚĂ

DECLINAREA RESPONSABILITĂȚII

GENERALITĂȚI

- Citiți integral manualul înainte de utilizare.
- Numai pentru utilizare în exterior (în afara oricărui spațiu închis).
- Acest manual de instrucțiuni conține informații importante, necesare pentru asamblarea corectă și utilizarea în siguranță a acestui aparat.
- Citiți și respectați toate avertismentele și instrucțiunile înainte de a asambla și de a utiliza aparatul.
- Respectați toate avertismentele și instrucțiunile atunci când utilizați aparatul.
- Păstrați acest manual pentru consultare ulterioară.

⚠ PERICOL

Dacă simțiți miros de gaz:

- Opriți alimentarea cu gaz a aparatului.
- Stingeți orice flacără deschisă.
- Deschideți capacul.
- Dacă mirosul persistă, stați departe de aparat și sunați imediat la pompieri.

⚠ AVERTISMENT

- Nu depozitați și nu utilizați benzină sau alte lichide ori vapori inflamabili în apropierea acestui aparat sau a oricărui alt aparat.
- Nu depozitați o butelie GPL neconectată.

INFORMAȚII DE SIGURANȚĂ

- Instalarea trebuie să fie conformă cu reglementările locale sau, în lipsa acestora, cu ANSI Z223.1/NFPA 54, CSA B149.1 sau CSA B149.2
- Acest aparat de gătit cu gaz pentru exterior trebuie utilizat numai în aer liber și nu trebuie utilizat într-o clădire, un garaj sau orice alt spațiu închis.
- Un aparat este considerat ca fiind în exterior dacă este instalat într-un adăpost care nu este mai închis decât unul cu pereți pe trei laturi și fără acoperiș; toate deschiderile trebuie să fie permanent deschise — ușile glisante, ușile de garaj, ferestrele sau deschiderile cu plasă nu sunt considerate deschideri permanente.
- Consultați toate reglementările locale, recomandările privind focul în aer liber și anunțurile de interzicere a focului înainte de a utiliza Plita.
- NU modificați Plita și nu o utilizați în alt mod decât cel descris în acest manual.
- Acest aparat va fi fierbinte în timpul și după utilizare. Folosiți mănuși de bucătărie izolate sau mănuși de protecție pentru a vă proteja de suprafețele fierbinți sau de stropii de lichide de gătit.
- Evitați lovirea sau izbirea aparatului, pentru a preveni vărsarea sau stropirea cu lichid de gătit fierbinte.
- Acest aparat de gătit cu gaz pentru exterior nu este destinat instalării în sau pe ambarcațiuni ori conectării la sistemul de GPL de joasă presiune al unei autorulote.
- Păstrați o distanță minimă de 36 inch față de construcțiile combustibile, în lateralele și în spatele Plitei.
- Procedați cu MAXIMĂ precauție atunci când utilizați Plita pe suprafețe combustibile sau în apropierea acestora (inclusiv iarbă, terase din lemn/compozit, gazon artificial etc.). Utilizați-o numai pe suprafețe plane și stabile.
- Nu utilizați acest aparat sub o construcție combustibilă suspendată.
- Verificați furtunul înainte de fiecare utilizare a aparatului de gătit cu gaz pentru exterior. Dacă se observă o abraziune sau o uzură excesivă ori dacă furtunul este tăiat, înlocuiți-l înainte de a utiliza aparatul de gătit cu gaz pentru exterior. Pentru orice piese de schimb, contactați echipa noastră de asistență pentru clienți folosind datele de contact din secțiunea Depanare a manualului.
- Țineți furtunul de alimentare cu combustibil departe de orice suprafață încălzită.
- Păstrați zona aparatului de gătit cu gaz pentru exterior liberă și fără materiale combustibile, benzină și alți vapori și lichide inflamabile. Nu curățați Plita cu lichide corozive sau inflamabile.
- Nu așezați un vas de gătit gol pe aparat cât timp acesta funcționează. Procedați cu precauție atunci când puneți ceva în vasul de gătit în timp ce aparatul funcționează.
- Nu obstrucționați circulația aerului de ardere și de ventilație în jurul carcasei arzătorului și a Plitei, nu acoperiți fantele, orificiile sau canalele Plitei și nu acoperiți suprafața de gătit cu materiale precum folia de aluminiu. Acest lucru blochează circulația aerului și poate provoca intoxicație cu monoxid de carbon. Căptușelile din folie de aluminiu pot reține căldura, generând pericol de incendiu.
- Păstrați orificiile de ventilație ale compartimentului buteliei libere și curate de resturi.
- Nu utilizați Plita decât dacă este asamblată COMPLET și toate piesele sunt fixate și strânse ferm. Verificați Plita înainte de fiecare utilizare. Piesele modificate, deteriorate sau lipsă pot cauza vătămări corporale sau daune materiale. După o perioadă de depozitare și/sau neutilizare, verificați dacă există scurgeri de gaz și obstrucții ale arzătorului și dacă furtunul prezintă abraziuni, uzură sau tăieturi.
- Acest aparat nu este destinat uzului comercial.
- Acest aparat nu este destinat utilizării ca aparat de încălzire și nu trebuie folosit niciodată în acest scop.
- Consumul de alcool sau de medicamente, cu sau fără prescripție medicală, poate afecta capacitatea utilizatorului de a asambla corect sau de a utiliza în siguranță aparatul. NU utilizați Plita sub influența drogurilor sau a alcoolului ori atunci când sunteți obosit.
- În cazul unui incendiu de ulei sau grăsime, nu încercați să îl stingeți cu apă. Sunați imediat la pompieri. În anumite situații, un stingător de tip BC sau ABC poate limita incendiul. Consultați reglementările locale privind prevenirea incendiilor pentru dimensiunea și tipul specific.
- Nu mutați aparatul în timpul utilizării sau cu capacul deschis. Lăsați vasul de gătit să se răcească până la 115°F (45°C) înainte de a-l muta sau depozita. Nu lăsați niciodată Plita nesupravegheată în timpul utilizării sau până când s-a răcit complet.
- Nu umpleți niciodată butelia peste 80% din capacitate.
- Dacă aceste instrucțiuni nu sunt respectate întocmai, se poate produce un incendiu care poate cauza deces sau vătămări grave.
- Temperatura minimă de funcționare pentru utilizarea în siguranță a Plitei este de -4°F (-20°C).

PERICOL NATURAL: PĂIANJENII
FAPT: Uneori, păianjenii și alte insecte mici pătrund în tubul arză-

torului. Păianjenii țes pânze, își construiesc cuiburi și depun ouă. Pânzele sau cuiburile pot fi foarte mici, dar sunt foarte rezistente și pot bloca circulația gazului.

Curățați arzătorul înainte de utilizare după depozitare, la începutul sezonului de gătit în aer liber sau după o perioadă de neutilizare de o lună.

SISTEMUL DE ALIMENTARE CU GAZ

- Aparatele cu gaz sunt utilizate în siguranță de milioane de oameni care respectă câteva măsuri simple de siguranță. Acest aparat este configurat pentru propan lichefiat. NU utilizați benzină, kerosen, lichid de aprindere sau lichide similare pentru a aprinde sau a reaprinde Plita. Utilizați numai butelii GPL certificate.
- Trebuie utilizate componentele sistemului de alimentare cu gaz, respectiv regulatorul de presiune și ansamblul furtunului furnizate împreună cu aparatul. Regulatoarele de presiune și ansamblurile de furtun de schimb trebuie să fie cele specificate de producătorul aparatului. Consum total de gaz la setarea „Maxim": 24.000 BTU/h. Cerințe pentru butelia de propan lichefiat (GPL) (butelie de 20 lb).
- Specificațiile aproximative ale unei butelii GPL omologate sunt: înălțime de 18 inch, diametru de 12,3 inch și marcaj pentru o capacitate de 20 de livre de propan lichefiat sau 47,6 livre de apă. Este prevăzută cu un dispozitiv omologat de prevenire a supraumplerii. Este prevăzută cu un dispozitiv de racordare a buteliei compatibil cu racordul pentru aparatele de gătit de exterior.
- Butelia GPL trebuie să fie construită și marcată în conformitate cu specificațiile pentru butelii GPL ale Departamentului Transporturilor din Statele Unite (DOT) sau cu Standardul Național al Canadei CAN/CSA-B339, Cylinders, Spheres and Tubes for Transportation of Dangerous Goods Commission.
- O butelie GPL lovită sau ruginită poate fi periculoasă și trebuie verificată de furnizor.
- Nu utilizați niciodată o butelie cu robinetul deteriorat.
- Butelia de 20 lb trebuie să aibă un robinet de închidere care se termină cu o ieșire de robinet specificată, după caz, pentru racordul de tip QCC1 din standardul pentru racordurile de ieșire și de intrare ale robinetelor buteliilor de gaz comprimat ANSI/CGA-V-1.
- Când aparatul nu este utilizat, închideți întotdeauna gazul de la butelia GPL.
- Depozitarea în interior a unui aparat de gătit cu gaz pentru exterior este permisă numai dacă butelia este deconectată și scoasă din aparat.
- Buteliile GPL trebuie depozitate în exterior, nu la îndemâna copiilor. Nu depozitați buteliile într-o clădire, un garaj sau orice alt spațiu închis.
- Sistemul buteliei trebuie să fie amplasat astfel încât gazul să fie extras în fază de vapori.
- Butelia trebuie să fie prevăzută cu un guler de protecție pentru robinetul buteliei.
- Presiunea în rampa de distribuție: (în funcțiune) 11 inch coloană de apă (W.C.), (în repaus) 11,2 inch coloană de apă (W.C.).
- Butelia GPL trebuie să fie prevăzută cu un dispozitiv de protecție la supraumplere (OPD) și cu un racord de butelie CGA 791.
- Puneți capacul de protecție pe ieșirea robinetului buteliei ori de câte ori butelia nu este utilizată. Montați pe ieșirea robinetului buteliei numai tipul de capac de protecție furnizat împreună cu robinetul buteliei. Alte tipuri de capace sau dopuri pot duce la scurgeri de propan. Îndepărtați acest capac înainte de utilizare.
- Asigurați-vă că furtunul de gaz nu intră în contact cu suprafețe fierbinți, cum ar fi scutul arzătorului, atunci când butelia GPL este poziționată pentru utilizare.

AVERTISMENTE IMPORTANTE PRIVIND SIGURANȚA

⚠ **AVERTISMENT:** Nerespectarea tuturor prevederilor manualului și a recomandărilor de utilizare poate duce la daune materiale, vătămări corporale grave, deces sau incendiu. Solo nu își asumă nicio responsabilitate, legală sau de altă natură, pentru daunele incidentale sau indirecte aduse bunurilor sau persoanelor ca urmare a utilizării necorespunzătoare a acestui produs. Solo nu va fi în niciun caz răspunzătoare pentru daune speciale, indirecte, consecutive sau de orice altă natură care depășesc prețul de achiziție inițial.

⚠ **AVERTISMENT:** Acest produs vă poate expune la substanțe chimice, inclusiv monoxid de carbon, despre care se știe în statul California că provoacă cancer, malformații congenitale și/sau alte afecțiuni ale aparatului reproducător.

Pentru mai multe informații, accesați www.p65warnings.ca.gov.

⚠ AVERTISMENT! NUMAI PENTRU UTILIZARE ÎN EXTERIOR!

Monoxidul de carbon este un gaz incolor și inodor care poate ucide. Acesta este eliberat în timpul procesului de ardere a combustibililor organici și, în mod normal, se dispersează în aer liber. NU utilizați Plita în interiorul unei construcții, al unui cort sau al unui vehicul; sub terase acoperite sau copertine; lângă ferestre deschise; în imediata apropiere a spațiilor interioare sau în spații strâns împrejmuite.

- Cunoașteți simptomele intoxicației cu monoxid de carbon: dureri de cap, amețeală, slăbiciune, greață, vărsături, somnolență și confuzie. Scoateți imediat persoanele afectate la aer curat și sunați la 911.
- Alcoolul și drogurile pot amplifica efectele intoxicației cu monoxid de carbon și trebuie evitate atunci când utilizați Plita.
- Sugarii, copiii mici, femeile însărcinate, persoanele în vârstă, fumătorii, persoanele imunodeprimate și persoanele cu probleme ale sângelui sau ale sistemului circulator sunt deosebit de vulnerabile la intoxicația cu monoxid de carbon. Procedați cu maximă atenție atunci când utilizați Plita.

⚠ AVERTISMENT! PERICOL DE INCENDIU

- NU încercați să stingeți cu apă un incendiu de ulei sau grăsime.
- Dacă se produce un incendiu, stați departe de aparat și sunați imediat la pompieri.

⚠ AVERTISMENT! SUPRAFEȚELE VOR FI EXTREM DE FIERBINȚI!

Procedați cu precauție atunci când utilizați Plita. Suprafața de gătit și elementele din jur vor fi FIERBINȚI și NU trebuie atinse.

NU LĂSAȚI PLITA NESUPRAVEGHEATĂ.

ȚINEȚI ÎNTOTDEAUNA COPIII ȘI ANIMALELE DE COMPANIE DEPARTE DE PLITĂ.

NUMAI PENTRU UZ CASNIC.

NOTĂ IMPORTANTĂ

- Proprietarul este responsabil să se asigure că toate persoanele aflate în apropierea Plitei cunosc avertismentele și măsurile de precauție în timp ce aparatul este în funcțiune. Procedați cu maximă precauție și bun-simț atunci când utilizați Plita sau vă aflați în apropierea acesteia. Nerespectarea acestui lucru poate duce la vătămări corporale grave sau daune materiale.

COMPONENTELE PLITEI

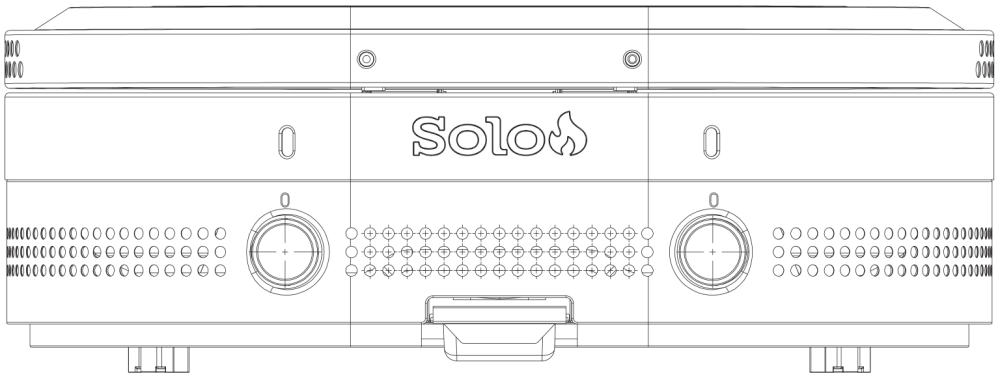

Corpul plitei



Mâner capac cu șuruburi M6



Tavă pentru grăsime

SCULE NECESARE

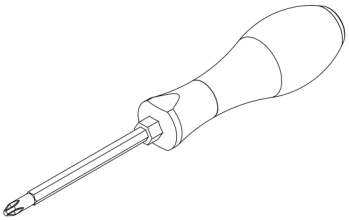

Șurubelniță Phillips (nu este inclusă)

ASAMBLAREA PLITEI

Despachetați toate piesele Plitei înainte de asamblare.

1. Instalați corpul plitei

(Dacă ați achiziționat Suportul, puteți sări peste acest pas.)

Dacă nu ați achiziționat Suportul, instalați Plita în exterior, pe o suprafață plană și stabilă. Așezați o nivelă deasupra acesteia pentru a vă asigura că este echilibrată. Reglați picioarele aparatului după caz, până când nivela indică faptul că Plita stă perfect orizontal.

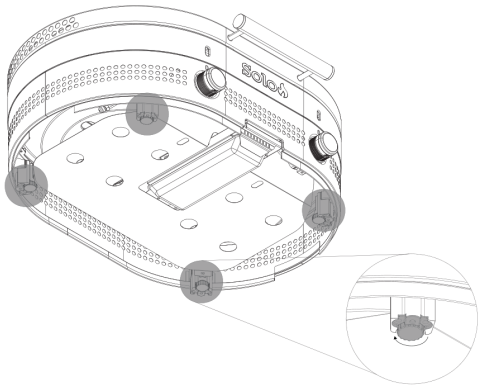

2. Montați mânerul pe capacul plitei

Deșurubați de pe mâner cele două șuruburi M6×16 preinstalate, cu șaibe elastice și șaibe plate. Aliniați orificiile capacului din partea frontală a Corpului plitei cu Mânerul capacului la exterior și cu Suportul de izolare termică la interior.

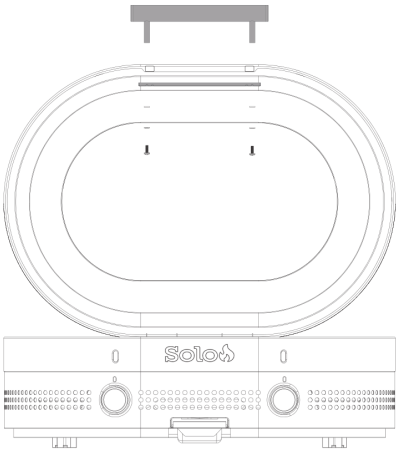

3. Montați suprafața plitei pe corpul plitei

Deschideți Capacul plitei și despachetați Suprafața plitei. Folosind mânerele integrate, așezați Suprafața plitei în Corpul plitei. Asigurați-vă că Suprafața plitei este așezată complet și nu se mișcă liber.

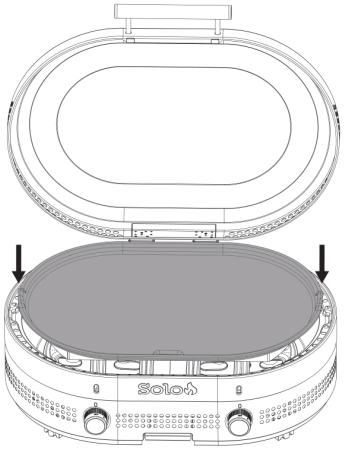

4. Introduceți tava pentru grăsime

Glisați Tava pentru grăsime pe șinele de ghidare din partea frontală a Corpului plitei, sub logo. Asigurați-vă că este lipită de Corpul plitei.

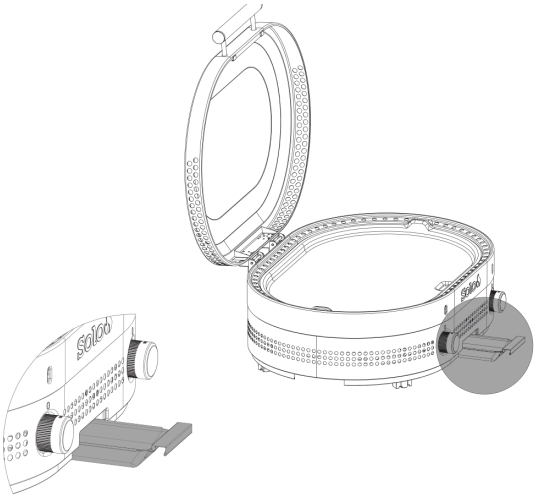

MONTAREA ȘI DEMONTAREA BUTELIEI DE PROPAN

Utilizați numai o butelie GPL (propan lichefiat) standard de 20 de livre, certificată pentru utilizare și în stare bună.

⚠ PERICOL

Dacă simțiți miros de gaz: Opriți alimentarea cu gaz a aparatului. Stingeți orice flacără deschisă. Deschideți capacul. Dacă mirosul persistă, stați departe de aparat și sunați imediat la pompieri.

⚠ AVERTISMENT

- Nu depozitați o butelie GPL de rezervă sub sau lângă acest aparat.
- Nu umpleți niciodată butelia peste 80%.
- Dacă informațiile din oricare dintre primele două puncte nu sunt respectate întocmai, se poate produce un incendiu care poate cauza deces sau vătămări grave.
- Închideți alimentarea cu GPL de la butelie atunci când aparatul nu este utilizat.
- Nu depozitați și nu utilizați benzină sau alte lichide ori vapori inflamabili în apropierea acestui aparat sau a oricărui alt aparat.

⚠ AVERTISMENT

- Distanța minimă dintre aparat și butelie este de 12 inch (31 cm). Distanța minimă dintre lateralele și spatele aparatului și perete este de 36 inch (92 cm). Nu utilizați sub o construcție suspendată. Nerespectarea acestor instrucțiuni poate duce la supraîncălzirea buteliei de propan și la evacuarea gazului propan, care se poate aprinde, cauzând vătămări corporale grave sau daune materiale.
- Butelia trebuie poziționată astfel încât să nu prezinte pericol de împiedicare. Acest lucru ar putea deteriora butelia de propan, furtunul de alimentare cu combustibil și/sau ar putea trage Plita de pe masă, cauzând vătămări corporale grave sau daune materiale. Procedați cu maximă precauție în jurul Plitei, al furtunului de combustibil și al buteliei de propan în timpul utilizării. Țineți întotdeauna copiii și animalele de companie la distanță.

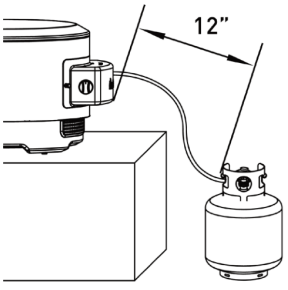

1. Verificați din nou plita și butelia de propan

Asigurați-vă că Plita este amplasată în exterior, pe o suprafață stabilă și plană. Asigurați-vă că butelia de propan este depozitată și mutată întotdeauna în poziție verticală.

2. Verificați ca toate comenzile să fie în poziția OFF

Înainte de a manipula butelia de propan, verificați ca toate Butoanele de comandă ale arzătoarelor și robinetul buteliei să fie rotite complet în poziția OFF.

3. Conectați regulatorul la butelia de propan

Identificați furtunul regulatorului, fixat sub Corpul plitei. Aliniați racordul filetat al regulatorului cu robinetul buteliei de propan. Rotiți piulița regulatorului în sensul acelor de ceasornic pentru a o înșuruba pe robinetul buteliei. Strângeți manual până la fixare. Nu folosiți scule pentru a strânge excesiv, deoarece acest lucru poate deteriora racordul.

4. Cum se demontează butelia de propan

Închideți robinetul buteliei și asigurați-vă că toate butoanele de comandă ale arzătoarelor sunt în poziția OFF. Rotiți piulița regulatorului în sens invers acelor de ceasornic pentru a demonta butelia.

Utilizați numai robinete, furtunuri sau regulatoare aprobate de Solo. Nerespectarea acestei cerințe duce la anularea garanției.

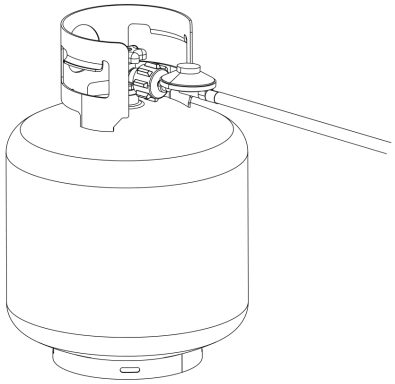

TESTUL DE ETANȘEITATE AL BUTELIEI DE PROPAN

⚠ AVERTISMENT

Dacă în timpul testului de etanșeitate apar bule care cresc, NU utilizați și NU mutați butelia GPL. Contactați imediat un furnizor de GPL sau pompierii.

INSTRUCȚIUNI PENTRU TESTUL DE ETANȘEITATE

- Testați etanșeitatea buteliilor GPL noi și a celor schimbate ÎNAINTE de a le conecta la Plită.
- Nu fumați în timpul testului de etanșeitate.
- Nu folosiți flacără deschisă pentru a verifica dacă există scurgeri de gaz.
- Testul de etanșeitate al Plitei trebuie efectuat în exterior, într-o zonă bine ventilată, departe de surse de aprindere, cum ar fi aparatele cu gaz sau electrice.
- În timpul testului de etanșeitate, țineți Plita departe de flăcări deschise sau scântei.

RACORDURI ȘI FURTUNURI

- Se recomandă verificarea și strângerea anuală a racordurilor metalice.
- Țineți furtunul de alimentare cu combustibil departe de orice suprafață încălzită.
- Înainte de fiecare utilizare, verificați dacă furtunurile sunt tăiate sau uzate.
- Înlocuiți furtunul deteriorat înainte de a utiliza Plita.
- Utilizați numai robinete, furtunuri sau regulatoare aprobate de Solo. Nerespectarea acestei cerințe duce la anularea garanției.

TEST DE ETANȘEITATE: BUTELIA GPL

1. Folosiți o pensulă curată pentru a aplica o soluție de apă cu săpun delicat în proporție de 10/90 pe zonele de îmbinare ale buteliei GPL (indicate prin săgeți în Figura 01).
   - Scurgerile sunt indicate de bule care cresc.

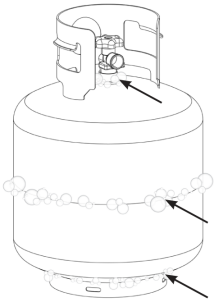

Figura 01

TEST DE ETANȘEITATE: ROBINETE, FURTUN ȘI REGULATOR

1. Rotiți butoanele de comandă în poziția OFF.
2. Conectați regulatorul la butelia GPL.
3. Deschideți complet butelia GPL rotind piulița regulatorului în sens invers acelor de ceasornic.
   - Dacă auziți un șuierat, închideți imediat gazul. Există o scurgere majoră la racord.
   - Închideți imediat butelia GPL rotind piulița regulatorului în sensul acelor de ceasornic și strângeți din nou racordurile. Dacă scurgerile nu pot fi oprite, NU ÎNCERCAȚI SĂ LE REPARAȚI.
4. Folosiți o pensulă curată pentru a aplica o soluție de apă cu săpun delicat în proporție de 10/90 pe zonele de îmbinare ale robinetelor și regulatorului (indicate prin săgeți în Figura 02).
   - Scurgerile sunt indicate de bule care cresc.
   - Închideți imediat butelia GPL rotind piulița regulatorului în sensul acelor de ceasornic și strângeți din nou racordurile.

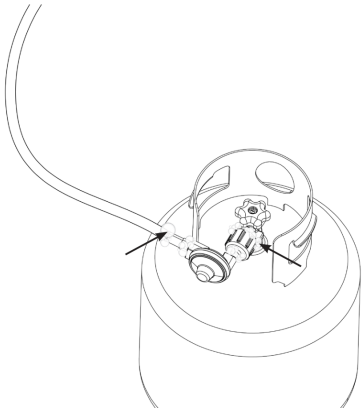

Figura 02

LISTĂ DE VERIFICARE ÎNAINTE DE GĂTIT

Înainte de a porni Plita, asigurați-vă de următoarele, pentru a găti în siguranță și eficient:

Tava pentru grăsime la locul ei
Asigurați-vă că Tava pentru grăsime este bine poziționată pentru a colecta scurgerile.

Butelia de propan conectată și robinetul deschis
Verificați dacă butelia de propan este conectată corect. Deschideți complet robinetul.

Verificați furtunul de propan
Verificați dacă există semne de uzură, fisuri sau scurgeri. Dacă nu sunteți sigur, efectuați un test de etanșeitate cu apă și săpun.

Verificați asamblarea corectă
Asigurați-vă că toate piesele, inclusiv barele de stabilizare și panourile, sunt fixate ferm.

Amplasare sigură
Amplasați Plita departe de elemente combustibile, cum ar fi streșini, pereți sau materiale inflamabile.

Suprafață plană
Amplasați Plita pe o suprafață stabilă și plană, pentru a preveni gătirea neuniformă și acumularea grăsimii.

Capacul deschis
Țineți Capacul plitei deschis în timp ce aprindeți arzătoarele, pentru a preveni acumularea de gaz.

Verificați arzătoarele
Înainte de aprindere, asigurați-vă că arzătoarele nu sunt obstrucționate și nu prezintă depuneri de grăsime.

LISTĂ DE VERIFICARE ÎNAINTE DE GĂTIT: VERIFICAȚI ARZĂTOARELE

⚠ AVERTISMENT

Un arzător înfundat poate provoca un incendiu sub aparat. Arzătorul trebuie demontat și curățat ori de câte ori se constată blocaje.

VERIFICAȚI ARZĂTOARELE

Pe partea inferioară a aparatului, verificați racordurile duzei de admisie a combustibilului, ale orificiului și ale deschiderii arzătorului, pentru a vă asigura că nu conțin resturi și că sunt conectate corect.

Păianjenii și insectele își pot face cuiburi în interiorul tubului arzătorului/tubului Venturi, la nivelul orificiului, înfundându-l.

Dacă este necesar, curățați ușor orificiile arzătorului cu o perie moale sau cu aer comprimat.

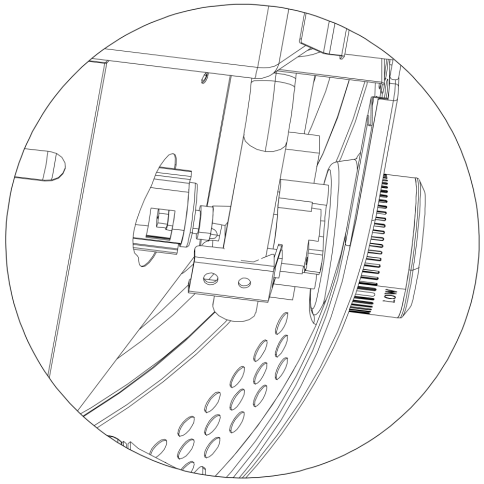

UTILIZAREA PLITEI

⚠ AVERTISMENT! SUPRAFEȚELE VOR FI EXTREM DE FIERBINȚI!

Procedați cu precauție atunci când utilizați Plita. Suprafața de gătit și elementele din jur vor fi FIERBINȚI și NU trebuie atinse.

⚠ AVERTISMENT

Păstrați zona aparatului liberă și fără suprafețe și materiale combustibile. În timpul utilizării, așezați aparatul pe o suprafață rezistentă la căldură și la foc.

1. Deschideți complet robinetul buteliei de propan

Rotiți încet robinetul buteliei în sens invers acelor de ceasornic până când este complet deschis.

2. Aprindeți arzătoarele

Deschideți Capacul plitei și rotiți Butonul de comandă al arzătorului în poziția de aprindere (marcată cu simbolul 🔥). Apăsați și rotiți mai departe butonul pentru a declanșa aprinderea, apoi rotiți-l pentru a regla căldura. Repetați pentru al doilea arzător, dacă este necesar.

⚠ AVERTISMENT

Dacă arzătorul nu se aprinde când robinetul de alimentare cu gaz este deschis, gazul va continua să iasă din arzător și se poate aprinde accidental/neintenționat, cu risc de vătămare. Asigurați-vă că gazul este închis de la robinetul de închidere al alimentării înainte de a verifica robinetele aparatului.

⚠ ATENȚIE

Tava pentru grăsime va fi fierbinte în timpul și după utilizare. NU scoateți Tava pentru grăsime până când Plita nu s-a răcit complet.

4. Preîncălziți plita

Încălziți Plita la foc mediu timp de 7-10 minute pentru a atinge temperatura de gătire dorită.

5. Folosiți ulei de gătit după necesități

Deși nu este obligatoriu, aplicarea unui strat subțire de ulei ajută la reducerea lipirii alimentelor și accentuează rumenirea.

6. Reaprinderea arzătorului

Dacă arzătoarele se sting accidental, rotiți butoanele de comandă în poziția OFF și așteptați 5 minute ca gazul să se disipeze. După ce gazul s-a disipat, urmați pasul 2 pentru a reaprinde arzătoarele.

3. Verificați flacăra

Priviți sub suprafața de gătit pentru a vedea arzătoarele. Când butonul este în poziția MAXIM, flăcările trebuie să fie mai mari decât atunci când butonul este în poziția MINIM.

Flacără normală:

1. Licăriri de culoare galbenă
2. Culoare albastru închis
3. Albastru intens

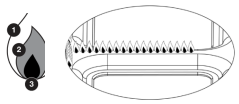

Galbenă sau neregulată:

Dacă flacăra scade brusc sau este prea mică, consultați secțiunea Depanare.

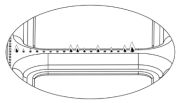

REGLAREA ZONELOR DE CĂLDURĂ

Folosiți independent butoanele arzătoarelor din stânga și din dreapta pentru a crea două zone de căldură distincte.

Căldură mare pentru rumenire intensă, căldură mică pentru menținerea la cald sau pentru alimentele delicate.

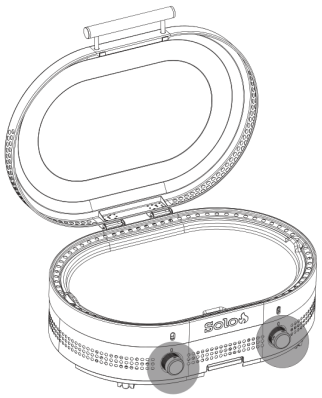



🔥 Aprindere



Maxim



Minim

CARACTERISTICILE PLITEI

1. Căldură uniformă, pe toată suprafața
Fără zone mai fierbinți sau mai reci. Suprafața noastră placată cu oțel inoxidabil se încălzește în doar 7 minute — cu 35% mai rapid decât plitele tradiționale din fontă.

2. Control precis al arzătoarelor
Configurația personalizată a arzătoarelor maximizează controlul căldurii pentru rumeniri intense și margini crocante, adaptându-se rapid la schimbările de temperatură.

3. Curățare ușoară. Fără tratare prealabilă.
Suprafața noastră de gătit din oțel inoxidabil, gata de utilizare, rezistă la rugină și se curăță fără efort.

4. Gestionare inteligentă a grăsimii
Colectorul de grăsime integrat menține curățenia în timpul gătitului, pentru o experiență fără griji.

Sfat: Pentru cele mai bune rezultate, folosiți o spatulă sau o racletă Solo pentru a împinge grăsimea spre zona de colectare în timpul gătitului.

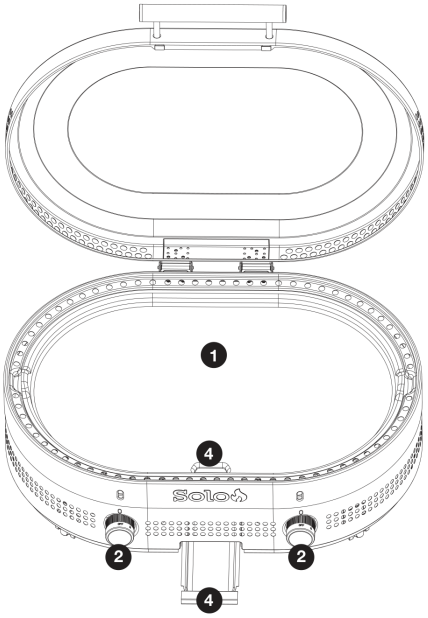

SFATURI PENTRU PERFORMANȚĂ OPTIMĂ

Această Plită trebuie utilizată numai în aer liber și nu trebuie utilizată într-o clădire, un garaj sau orice alt spațiu închis.

Preîncălziți pentru rezultate optime
Încălziți Plita la foc mediu timp de 7-10 minute înainte de gătit, pentru a asigura o distribuție uniformă a căldurii.

Folosiți ustensile de gătit de calitate
Spatulele și clestele noastre Solo din oțel inoxidabil sunt cele mai potrivite pentru protejarea suprafeței. Alunecă perfect de-a lungul marginilor Plitei noastre cu formă specială de pistă de curse.

Păstrați suprafața curată
După gătit, cât timp Plita este încă fierbinte, folosiți racleta noastră pentru a împinge resturile în Colectorul de grăsime. Pentru depunerile mai persistente, apa la temperatura camerei și un detergent delicat sunt suficiente.

Urmăriți nivelul căldurii
Deoarece Plita se încălzește eficient, începeți cu setări mai mici de căldură pentru alimentele delicate, cum ar fi clătitele sau ouăle.

Evitați alimentele congelate
Pentru a menține suprafața în stare optimă, nu gătiți alimente congelate direct pe Plită. Lăsați-le să se dezghețe complet înainte de a le pune pe suprafață, pentru o gătire optimă.

Întrețineți arzătoarele
Verificați periodic dacă arzătoarele prezintă resturi. Dacă este necesar, curățați ușor orificiile arzătorului cu o perie moale sau cu aer comprimat.

CURĂȚARE ȘI DEPOZITARE

⚠ AVERTISMENT

Depunerile de grăsime pot provoca un incendiu. După fiecare utilizare, curățați orice parte a aparatului care se încălzește și pe care se depune grăsime.

⚠ ATENȚIE

Efectuați toate operațiunile de întreținere atunci când aparatul este rece și totul este oprit (OFF).

1. După oprirea arzătoarelor și cât timp Plita este încă fierbinte, folosiți o racletă pentru a împinge resturile de mâncare și grăsimea în Tava pentru grăsime.
2. Turnați o cantitate mică de apă la temperatura camerei pe suprafață pentru a ajuta la desprinderea resturilor de mâncare persistente. Răzuiți resturile și ștergeți până la uscare.
3. După ce suprafața s-a răcit, ștergeți-o cu prosoape de hârtie pentru a absorbi uleiul în exces și a îndepărta resturile desprinse.
4. Asigurați-vă că toate butoanele arzătoarelor sunt rotite în poziția OFF. Închideți robinetul buteliei de propan. Închideți Capacul plitei.
5. După ce Plita s-a răcit complet, aruncați grăsimea colectată și curățați Tava pentru grăsime pentru a preveni depunerile.
6. Ștergeți suprafețele exterioare cu un produs de curățat pentru oțel inoxidabil și o lavetă sau un prosop de hârtie.
7. Protejați Plita împotriva ruginii și coroziunii cu o husă Solo pentru plită, pentru a o păstra curată, uscată și pregătită pentru următoarea utilizare. Asigurați-vă că Plita s-a răcit complet înainte de a o acoperi.

Scanați acest cod QR pentru mai multe sfaturi de întreținere, informații despre produs și accesorii:

REDAȚI STRĂLUCIREA ȘI LUSTRUIȚI PLITA

Pentru a întreține suprafața placată cu oțel inoxidabil și a o păstra în cea mai bună stare:

1. Încălziți Plita timp de 5–10 minute pentru a înmuia resturile.
2. Opriți Plita și lăsați-o să se răcească complet. După ce s-a răcit, răzuiți pentru a îndepărta orice resturi.
3. Aplicați pe suprafață un produs de curățat pentru oțel inoxidabil sigur pentru contactul cu alimentele sau un praf de curățat pentru bucătărie. Lăsați-l să acționeze un minut.
4. Frecați ușor cu o lavetă moale sau cu un burete neabraziv pentru a îndepărta petele și a reda strălucirea.
5. Repetați după necesități, până când suprafața își recapătă aspectul lustruit.

GARANȚIE

Beneficiați de garanția noastră limitată premium.

Consultați detaliile complete pe solostove.com sau scanând acest cod QR:

DEPANARE

Nu se aprinde?
Este furnizat un suport pentru chibrit, care poate fi folosit în locul funcției de autoaprindere a arzătorului. Procedați cu maximă atenție atunci când manipulați suportul pentru chibrit. Nerespectarea acestor instrucțiuni poate duce la incendiu sau explozie, care pot cauza daune materiale, vătămări corporale sau deces.

1. Chibriturile din lemn sunt cele mai potrivite. Aprindeți chibritul și introduceți-l în capătul spiralat al suportului pentru chibrit. Poziționați chibritul astfel încât să se fixeze între spirele suportului și să fie orientat spre exterior, în direcția opusă suportului pentru chibrit.
2. Rotiți Butonul arzătorului de gaz în poziția ¾.
3. Cu suportul pentru chibrit extins, introduceți chibritul aprins în Plită până când ajunge deasupra tubului arzătorului. Tubul ar trebui să se aprindă (consultați Figura 01).
4. NU lăsați gazul să curgă mai mult de 1 secundă înainte de a introduce suportul pentru chibrit în Plită. Dacă trece mai mult de 1 secundă între momentul în care rotiți Butonul arzătorului de gaz în poziția ¾ și momentul în care poziționați chibritul deasupra tubului arzătorului de gaz, opriți imediat arzătorul și așteptați 5 minute înainte de a încerca din nou.

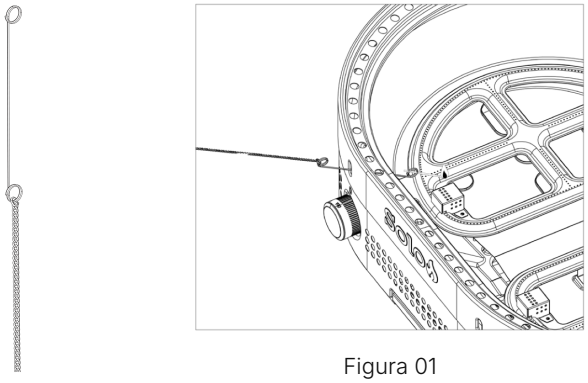

Figura 01

Dacă observați că flăcările sunt prea mici, nu sunt constant albastre sau au dificultăți în a încălzi corespunzător Plita, contactați serviciul de asistență pentru clienți.

Pentru a asigura funcționarea corectă a Plitei, este important ca arzătoarele să fie poziționate corect. Dacă flacăra nu funcționează corespunzător, contactați serviciul de asistență pentru clienți și efectuați pașii următori pentru a asigura alinierea corectă a arzătorului.

1. Glisați orificiul de admisie al arzătorului peste duza robinetului din interiorul marginii interioare a Plitei, pentru a vă asigura că cele două sunt aliniate corect.
2. Identificați cele două inserții filetate de pe partea inferioară a Corpului plitei și aliniați-le cu orificiile corespunzătoare de pe arzător. Introduceți două șuruburi și strângeți-le complet.

Pentru asistență, vizitați solostove.com sau contactați Serviciul de asistență pentru clienți Solo la 817-900-2663
9 AM - 7 PM, CT, Lun. - Vin.

Pentru mai multe informații, puteți accesa și
http://solostove.com/en-us/c/griddle-user-manual

SOLO BRANDS, LLC
1001 Mustang Dr.
Grapevine, TX 76051
solostove.com

V. 2025-06-20

STEELFIRE™ 30 ГРИЛ

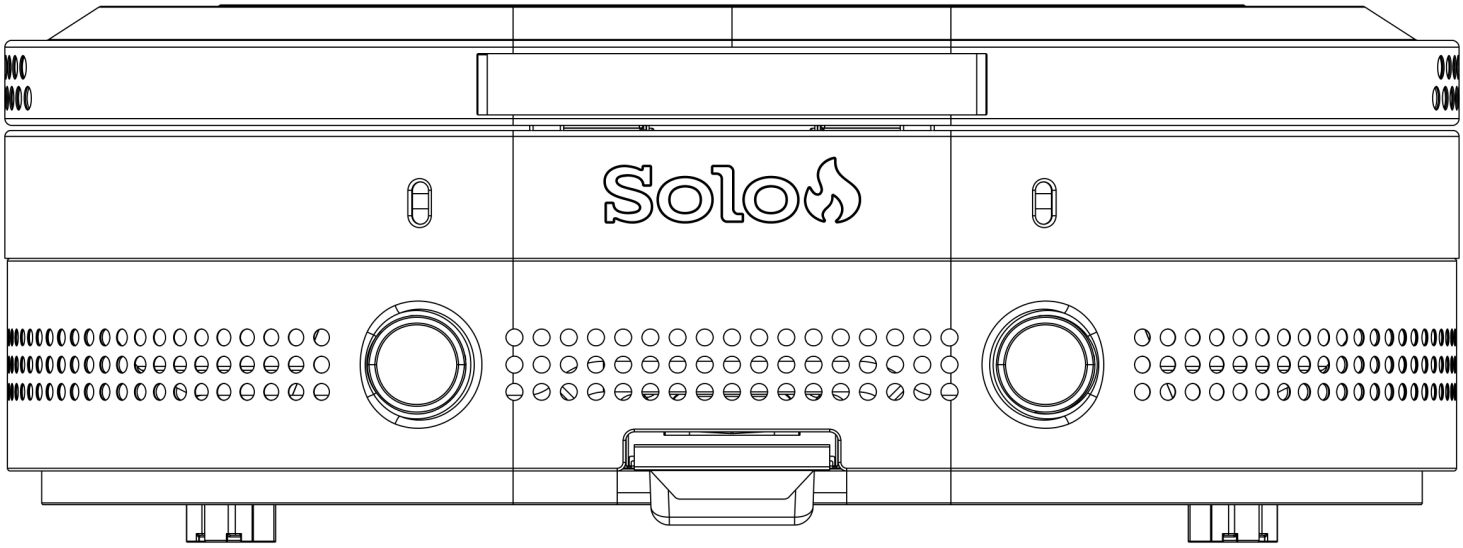

Преди употреба прочетете цялото ръководство.

⚠ ОПАСНОСТ

Ако усетите миризма на газ:

- Спрете подаването на газ към уреда.
- Изгасете всеки открит пламък.
- Отворете капака.
- Ако миризмата не изчезне, стойте далеч от уреда и незабавно се обадете на пожарната.

Неспазването на тези инструкции може да доведе до пожар или експлозия, които могат да причинят имуществени щети, телесни наранявания или смърт.

Čeština 1

Slovenčina 13

Magyar 25

Lietuvių 37

Latviešu 49

Eesti 61

Română 73

Български 85

Polski 99

⚠ ОПАСНОСТ

- Никога не оставяйте този уред да работи без надзор.
- Никога не използвайте този уред на разстояние по-малко от 10 ft (3,0 m) от сгради и съоръжения, горими материали или други газови бутилки.
- Никога не използвайте този уред на разстояние по-малко от 25 ft (7,5 m) от запалими течности.
- Никога не допускайте олиото или мазнината да се нагреят над 400°F (200°C). Ако температурата надвиши 400°F (200°C) или олиото започне да дими, незабавно ИЗКЛЮЧЕТЕ горелката или подаването на газ.
- Нагретите течности остават изгарящо горещи дълго след приключване на готвенето. Никога не докосвайте уреда за готвене, докато течностите не се охладят до 115°F (45°C) или по-малко.
- При възникване на пожар стойте далеч от уреда и незабавно се обадете на пожарната. Не се опитвайте да гасите горящо олио или мазнина с вода.

МЕРКИ ЗА БЕЗОПАСНОСТ

ОТКАЗ ОТ ОТГОВОРНОСТ

ОБЩИ ПОЛОЖЕНИЯ

- Преди употреба прочетете цялото ръководство.
- Само за употреба на открито (извън каквото и да е затворено пространство).
- Това ръководство с инструкции съдържа важна информация, необходима за правилния монтаж и безопасната употреба на уреда.
- Прочетете и спазвайте всички предупреждения и инструкции, преди да сглобите и използвате уреда.
- Спазвайте всички предупреждения и инструкции, когато използвате уреда.
- Запазете това ръководство за бъдещи справки.

⚠ ОПАСНОСТ

Ако усетите миризма на газ:

- Спрете подаването на газ към уреда.
- Изгасете всички открити пламъци.
- Отворете капака.
- Ако миризмата не изчезне, стойте далеч от уреда и незабавно се обадете на пожарната.

⚠ ПРЕДУПРЕЖДЕНИЕ

- Не съхранявайте и не използвайте бензин или други запалими течности или пари в близост до този или друг уред.
- Не съхранявайте LP бутилка, която не е свързана към уреда.

ИНФОРМАЦИЯ ЗА БЕЗОПАСНОСТ

- Инсталацията трябва да отговаря на местните норми, а при липса на такива – на ANSI Z223.1/NFPA 54, CSA B149.1 или CSA B149.2
- Този газов уред за готвене на открито трябва да се използва само на открито и не трябва да се използва в сграда, гараж или друго затворено пространство.
- Уредът се счита за намиращ се на открито, ако е монтиран в заслон, ограден най-много от стени от три страни и без покрив; всички отвори трябва да са постоянно отворени – плъзгащи се врати, гаражни врати, прозорци или отвори с мрежа не се считат за постоянни отвори.
- Преди да използвате грила, проверете всички местни наредби, правилата за палене на огън на открито и обявените забрани за палене на огън.
- НЕ модифицирайте грила и не го използвайте по начин, различен от описания в това ръководство.
- Уредът е горещ по време на и след употреба. Използвайте термоизолирани ръкавици за фурна или ръкавици за защита от горещи повърхности или пръски от течности при готвене.
- Избягвайте удари и блъскане в уреда, за да предотвратите разливане или разплискване на гореща течност.
- Този газов уред за готвене на открито не е предназначен за монтаж в или на лодки, нито за свързване към газовата система за LP газ с ниско налягане на кемпер.
- Осигурете минимално свободно разстояние от 36 инча от горими конструкции до страните и задната част на грила.
- Бъдете ИЗКЛЮЧИТЕЛНО внимателни, когато използвате грила върху или в близост до горими повърхности (включително трева, дървени/композитни декинги, изкуствена трева и др.). Използвайте само върху равни и стабилни повърхности.
- Не използвайте този уред под горима конструкция над него.
- Проверявайте маркуча преди всяка употреба на газовия уред за готвене на открито. Ако има явни признаци на прекомерно протриване или износване или маркучът е срязан, сменете го, преди да използвате уреда. За резервни части се свържете с нашия отдел за обслужване на клиенти, като използвате данните за контакт в раздел „Отстраняване на неизправности“ в ръководството.
- Дръжте маркуча за подаване на газ далеч от нагорещени повърхности.
- Пазете зоната около газовия уред за готвене на открито чиста и свободна от горими материали, бензин и други запалими пари и течности. Не почиствайте грила с корозивни или запалими течности.
- Не поставяйте празен съд за готвене върху уреда, докато той работи. Внимавайте, когато поставяте каквото и да е в съда за готвене, докато уредът работи.
- Не възпрепятствайте притока на въздух за горене и вентилация около кутията на горелката и грила, не покривайте прорезите, отворите или каналите в грила и не покривайте плочата с материали като алуминиево фолио. Това блокира въздушния поток и може да причини отравяне с въглероден оксид. Облицовките от алуминиево фолио могат да задържат топлина и да създадат опасност от пожар.
- Поддържайте вентилационните отвори на отделението за бутилката свободни и чисти от замърсявания.
- Не използвайте грила, ако не е НАПЪЛНО сглобен и всички части не са здраво закрепени и затегнати. Проверявайте грила преди всяка употреба. Променени, повредени или липсващи части могат да причинят телесни наранявания или имуществени щети. След период на съхранение и/или неизползване проверете за течове и запушвания на горелката, както и за протриване, износване и срязвания по маркуча.
- Този уред не е предназначен за търговска употреба.
- Този уред не е предназначен и никога не трябва да се използва като отоплителен уред.
- Употребата на алкохол, лекарства с или без рецепта може да наруши способността на потребителя да сглоби правилно или да използва безопасно уреда. НЕ използвайте грила под въздействието на наркотици или алкохол или когато сте преуморени.
- При пожар от олио или мазнина не се опитвайте да го гасите с вода. Незабавно се обадете на пожарната. Пожарогасител от тип BC или ABC може при някои обстоятелства да ограничи пожара. За конкретния размер и тип се консултирайте с местните противопожарни норми.
- Не преместваите уреда, докато работи или когато капакът е отворен. Оставете съда за готвене да се охлади до 115°F (45°C), преди да го преместите или приберете. Никога не оставяйте грила без надзор, докато се използва или докато не изстине напълно.
- Никога не пълнете бутилката над 80% от капацитета ѝ.
- Ако тези инструкции не се спазват точно, може да възникне пожар, причиняващ смърт или тежки наранявания.

- Минималната работна температура за безопасна употреба на грила е -4°F (-20°C).

ПРИРОДНА ОПАСНОСТ: ПАЯЦИ
ФАКТ: Понякога паяци и други дребни насекоми влизат в тръбата на горелката. Паяците плетат паяжини, правят гнезда и снасят яйца. Паяжините или гнездата може да са много малки, но са много здрави и могат да блокират потока на газа.

Почиствайте горелката преди употреба след съхранение, в началото на сезона за готвене на открито или след едномесечен период на неизползване.

ГОРИВНАТА СИСТЕМА

- Газовите уреди се използват безопасно от милиони хора, когато се спазват прости мерки за безопасност. Този уред е конфигуриран за работа с втечнен пропан. НЕ използвайте бензин, керосин, течност за разпалване или подобни течности за запалване или повторно запалване на грила. Използвайте само сертифицирани газови бутилки за LPG.
- Трябва да се използват компонентите на горивната система, регулаторът на налягането и маркучът, доставени с уреда. Резервните регулатори на налягането и маркучи трябва да бъдат посочените от производителя на уреда. Общ разход на газ при настройка „High" (висока): 24 000 BTU/h. Изисквания към бутилката за втечнен пропан (LP) (бутилка от 20 lb).
- Приблизителните размери на одобрена LP бутилка са височина 18 инча и диаметър 12,3 инча, като тя е маркирана за вместимост 20 паунда втечнен пропан или 47,6 паунда вода. Оборудвана с одобрено устройство за предотвратяване на препълване. Оборудвана с присъединително устройство за бутилка, съвместимо с конектора за уреди за готвене на открито.
- LP бутилката трябва да е изработена и маркирана в съответствие със спецификациите за LP бутилки на Министерството на транспорта на САЩ (DOT) или Националния стандарт на Канада CAN/CSA-B339, Cylinders, Spheres and Tubes for Transportation of Dangerous Goods Commission.
- Вдлъбната или ръждясала LP бутилка може да е опасна и трябва да бъде проверена от доставчика ви.
- Никога не използвайте бутилка с повреден вентил.
- Бутилката от 20 lb трябва да има спирателен вентил, завършващ с изход, указан, когато е приложимо, за връзка тип QCC1 съгласно стандарта за изходни и входни връзки на вентили за бутилки със сгъстен газ ANSI/CGA-V-1.
- Когато уредът не се използва, винаги спирайте газа от LP бутилката.
- Съхранението на газов уред за готвене на открито в закрито помещение е допустимо само ако бутилката е разкачена и отстранена от уреда.
- LP бутилките трябва да се съхраняват на открито, на място, недостъпно за деца. Не съхранявайте бутилки в сграда, гараж или друго затворено пространство.
- Системата на бутилката трябва да е разположена така, че да се извлича газова фаза.
- Бутилката трябва да има предпазна яка за защита на вентила.
- Налягане в колектора: (при работа) 11 инча воден стълб (W.C.), (без работа) 11,2 инча воден стълб (W.C.).
- LP бутилката трябва да е оборудвана с устройство за защита от препълване (OPD) и връзка за бутилка CGA 791.
- Поставяйте прахозащитната капачка на изхода на вентила на бутилката винаги когато бутилката не се използва. Поставяйте на изхода на вентила само типа прахозащитна капачка, доставен с вентила на бутилката. Други видове капачки или тапи могат да доведат до изтичане на пропан. Свалете капачката преди употреба.
- Уверете се, че газовият маркуч не докосва горещи повърхности, като например топлинния екран на горелката, когато LP бутилката е поставена за употреба.

ВАЖНИ ПРЕДУПРЕЖДЕНИЯ ЗА БЕЗОПАСНОСТ

⚠ **ПРЕДУПРЕЖДЕНИЕ:** Неспазването на всички разпоредби на ръководството и указанията за употреба може да доведе до имуществени щети, тежки телесни наранявания, смърт или пожар. Solo не носи никаква отговорност, правна или друга, за случайни или последващи щети на имущество или лица, произтичащи от неправилна употреба на този продукт. При никакви обстоятелства Solo не носи отговорност за специални, непреки, последващи или други щети от какъвто и да е характер, надвишаващи първоначалната покупна цена.

⚠ **ПРЕДУПРЕЖДЕНИЕ:** Този продукт може да ви изложи на химикали, включително въглероден оксид, за който в щата Калифорния е известно, че причинява рак, вродени дефекти и/или други увреждания на репродуктивната система.

За повече информация посетете www.p65warnings.ca.gov.

⚠ ПРЕДУПРЕЖДЕНИЕ! САМО ЗА УПОТРЕБА НА ОТКРИТО!

Въглеродният оксид е безцветен газ без мирис, който може да убие. Той се отделя при изгарянето на органични горива и обикновено се разсейва на открито. НЕ използвайте грила в сграда, палатка или превозно средство; под покрити тераси или сенници; близо до отворени прозорци; в непосредствена близост до закрити помещения или в плътно оградени пространства.

- Познавайте симптомите на отравяне с въглероден оксид: главоболие, замайване, слабост, гадене, повръщане, сънливост и объркаността. Незабавно изведете засегнатите лица на чист въздух и се обадете на 911.
- Алкохолът и наркотиците могат да засилят ефектите от отравяне с въглероден оксид и трябва да се избягват при използване на грила.
- Бебетата, малките деца, бременните жени, възрастните хора, пушачите, хората с отслабена имунна система и хората с проблеми с кръвта или кръвоносната система са особено уязвими на отравяне с въглероден оксид. Бъдете изключително внимателни, когато използвате грила.

⚠ ПРЕДУПРЕЖДЕНИЕ! ОПАСНОСТ ОТ ПОЖАР

- НЕ се опитвайте да гасите горящо олио или мазнина с вода.
- При възникване на пожар стойте далеч от уреда и незабавно се обадете на пожарната.

⚠ ПРЕДУПРЕЖДЕНИЕ! ПОВЪРХНОСТИТЕ СТАВАТ ИЗКЛЮЧИТЕЛНО ГОРЕЩИ!

Бъдете внимателни, когато използвате грила. Повърхността за готвене и околните конструкции ще бъдат ГОРЕЩИ и НЕ трябва да се докосват.

НЕ ОСТАВЯЙТЕ ГРИЛА БЕЗ НАДЗОР.

ВИНАГИ ДРЪЖТЕ ДЕЦАТА И ДОМАШНИТЕ ЛЮБИМЦИ ДАЛЕЧ ОТ ГРИЛА.

САМО ЗА БИТОВА УПОТРЕБА.

ВАЖНА ЗАБЕЛЕЖКА

- Собственикът носи отговорност всички хора в близост до грила да са запознати с предупрежденията и мерките за безопасност, докато уредът се използва. Бъдете изключително внимателни и проявявайте здрав разум, когато работите с грила или се намирате близо до него. В противен случай може да се стигне до тежки телесни наранявания или имуществени щети.

КОМПОНЕНТИ НА ГРИЛА

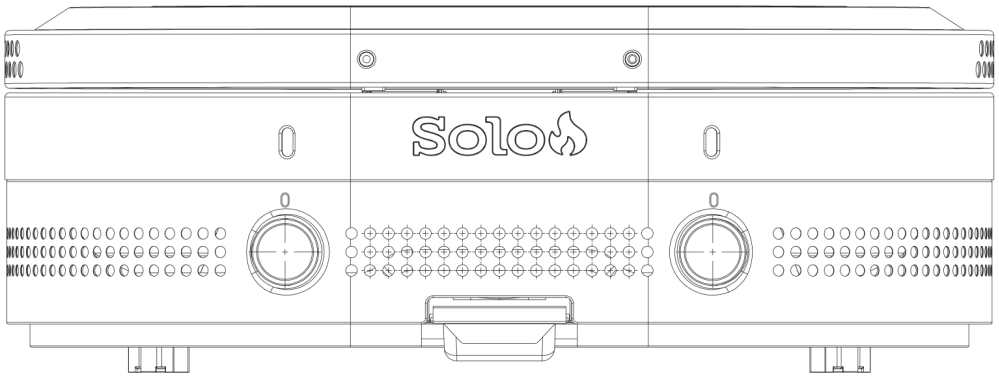

Корпус на грила



Дръжка на капака с винтове M6



Тава за мазнина

НЕОБХОДИМИ ИНСТРУМЕНТИ

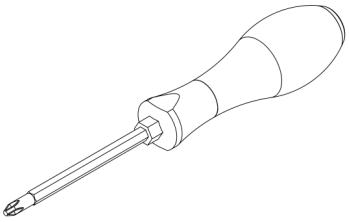

Кръстата отвертка (не е включена)

СГЛОБЯВАНЕ НА ГРИЛА

Преди сглобяване разопаковайте всички части на грила.

1. Поставете корпуса на грила
(Ако сте закупили стойката, можете да пропуснете тази стъпка.)

Ако не сте закупили стойка, поставете грила върху равна, стабилна повърхност на открито. Поставете нивелир отгоре, за да се уверите, че е балансиран. Регулирайте краката на уреда при необходимост, докато нивелирът покаже, че грилът стои хоризонтално.

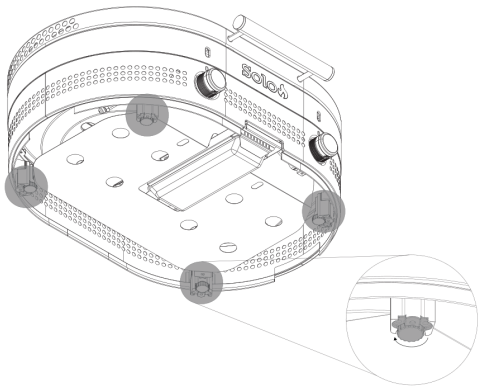

2. Монтирайте дръжката на капака на грила
Развийте от дръжката двата предварително монтирани винта M6×16 с пружинни и плоски шайби. Подравнете отворите на капака в предната част на корпуса на грила, като дръжката на капака е отвън, а термоизолационната скоба – отвътре.

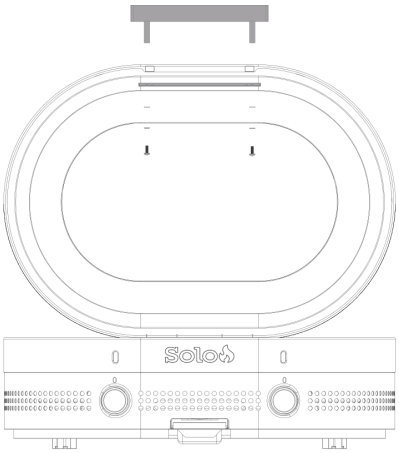

3. Поставете плочата за готвене в корпуса на грила
Отворете капака на грила и разопаковайте плочата за готвене. Като използвате вградените захващащи елементи, поставете плочата за готвене в корпуса на грила. Уверете се, че плочата е легнала изцяло на мястото си и не се движи свободно.

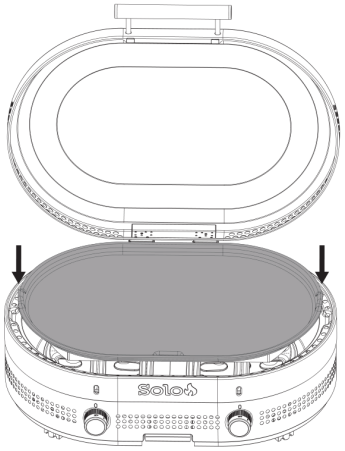

4. Поставете тавата за мазнина
Плъзнете тавата за мазнина във водачите в предната част на корпуса на грила под логото. Уверете се, че е плътно прилепнала към корпуса на грила.

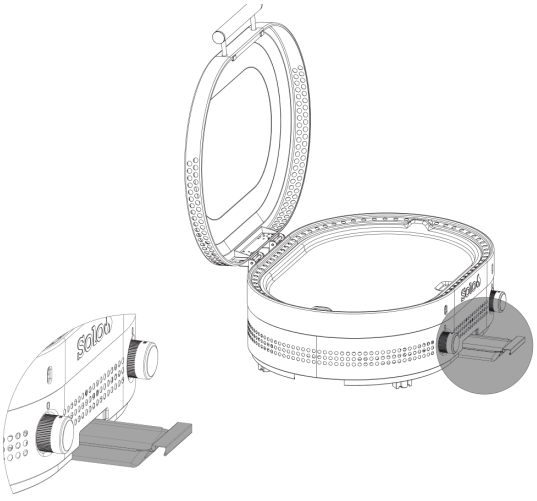

ПОСТАВЯНЕ И СВАЛЯНЕ НА ПРОПАНОВАТА БУТИЛКА

Използвайте само стандартна LP бутилка (за втечнен пропан) от 20 паунда, която е сертифицирана за употреба и е в добро състояние.

⚠ ОПАСНОСТ

Ако усетите миризма на газ: Спрете подаването на газ към уреда. Изгасете всички открити пламъци. Отворете капака. Ако миризмата не изчезне, стойте далеч от уреда и незабавно се обадете на пожарната.

⚠ ПРЕДУПРЕЖДЕНИЕ

- Не съхранявайте резервна LP газова бутилка под или в близост до този уред.
- Никога не пълнете бутилката над 80%.
- Ако информацията в която и да е от първите две точки не се спазва точно, може да възникне пожар, причиняващ смърт или тежки наранявания.
- Когато уредът не се използва, спирайте подаването на LP газ от бутилката.
- Не съхранявайте и не използвайте бензин или други запалими течности или пари в близост до този или друг уред.

⚠ ПРЕДУПРЕЖДЕНИЕ

- Минималното разстояние между уреда и бутилката е 12 инча (31 cm). Минималното свободно разстояние от страните и задната част на уреда до стена е 36 инча (92 cm). Не използвайте под конструкция над уреда. Неспазването на тези инструкции може да доведе до прегряване на пропановата бутилка и изпускане на пропан, който може да се възпламени и да причини тежки телесни наранявания или имуществени щети.
- Бутилката трябва да е разположена така, че да не създава опасност от спъване. Това може да повреди пропановата бутилка или маркуча за подаване на газ и/или да издърпа грила от масата, причинявайки тежки телесни наранявания или имуществени щети. Бъдете изключително внимателни около грила, маркуча за газ и пропановата бутилка по време на употреба. Винаги дръжте децата и домашните любимци на разстояние.

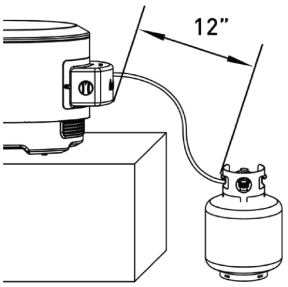

1. Проверете отново грила и пропановата бутилка

Уверете се, че грилът е поставен върху стабилна, равна повърхност на открито. Пропановата бутилка винаги трябва да се съхранява и премества в изправено положение.

2. Уверете се, че всички органи за управление са в положение OFF

Преди да боравите с пропановата бутилка, проверете дали всички копчета за управление на горелките и вентилът на бутилката са завъртени докрай в положение OFF (изключено).

3. Свържете регулатора към пропановата бутилка

Намерете маркуча с регулатора, прикрепен под корпуса на грила. Подравнете резбовата връзка на регулатора с вентила на пропановата бутилка. Завъртете копчето на регулатора по посока на часовниковата стрелка, за да го завиете към вентила на бутилката. Затегнете на ръка, докато се закрепи здраво. Не използвайте инструменти за презатягане, тъй като това може да повреди връзката.

4. Как да свалите пропановата бутилка

Затворете вентила на бутилката и се уверете, че всички копчета за управление на горелките са в положение OFF (изключено). Завъртете копчето на регулатора обратно на часовниковата стрелка, за да свалите бутилката.

Използвайте само одобрени от Solo вентил, маркуч или регулатор. Неспазването на това изискване води до отпадане на гаранцията.

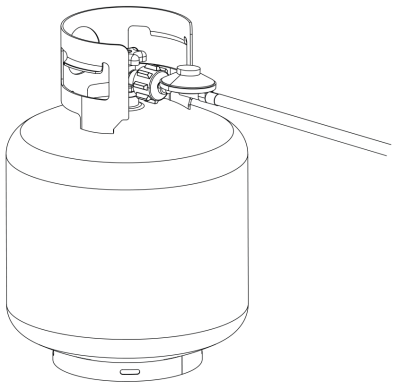

ТЕСТ ЗА ТЕЧ НА ПРОПАНОВАТА БУТИЛКА

⚠ ПРЕДУПРЕЖДЕНИЕ

Ако по време на теста за теч се появят нарастващи мехурчета, НЕ използвайте и НЕ премествайте LPG бутилката. Незабавно се свържете с доставчик на LPG или с пожарната.

ИНСТРУКЦИИ ЗА ТЕСТ ЗА ТЕЧ

- Проверявайте новите и подменените LPG бутилки за течове, ПРЕДИ да ги свържете към грила.
- Не пушете по време на теста за теч.
- Не използвайте открит пламък за проверка за течове на газ.
- Тестът за теч на грила трябва да се извършва на открито, на добре проветриво място, далеч от източници на запалване, като газови или електрически уреди.
- По време на теста за теч дръжте грила далеч от открит пламък или искри.

ФИТИНГИ И МАРКУЧИ

- Препоръчва се ежегодна проверка и затягане на металните фитинги.
- Дръжте маркуча за подаване на газ далеч от нагорещени повърхности.
- Преди всяка употреба проверявайте дали маркучите не са срязани или износени.
- Сменете повредения маркуч, преди да използвате грила.
- Използвайте само одобрени от Solo вентил, маркуч или регулатор. Неспазването на това изискване води до отпадане на гаранцията.

ТЕСТ ЗА ТЕЧ: LPG БУТИЛКА

1. С чиста четка нанесете разтвор от мек сапун и вода в съотношение 10/90 върху местата на съединенията на LPG бутилката (обозначени със стрелки на Фигура 01).
   - Наличието на теч се показва от нарастващи мехурчета.

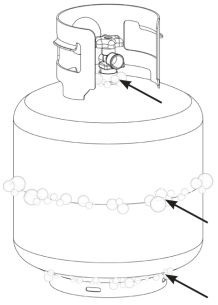

Фигура 01

ТЕСТ ЗА ТЕЧ: ВЕНТИЛИ, МАРКУЧ И РЕГУЛАТОР

1. Завъртете копчетата за управление в положение OFF.
2. Свържете регулатора към LPG бутилката.
3. Отворете напълно LPG бутилката, като завъртите копчето на регулатора обратно на часовниковата стрелка.
   - Ако чуете съскащ звук, незабавно спрете газа. Има сериозен теч във връзката.
   - Незабавно затворете LPG бутилката, като завъртите копчето на регулатора по посока на часовниковата стрелка, и затегнете отново връзките. Ако течовете не могат да бъдат спрени, НЕ СЕ ОПИТВАЙТЕ ДА ИЗВЪРШВАТЕ РЕМОНТ.
4. С чиста четка нанесете разтвор от мек сапун и вода в съотношение 10/90 върху местата на съединенията на вентилите и регулатора (обозначени със стрелки на Фигура 02).
   - Наличието на теч се показва от нарастващи мехурчета.
   - Незабавно затворете LPG бутилката, като завъртите копчето на регулатора по посока на часовниковата стрелка, и затегнете отново връзките.

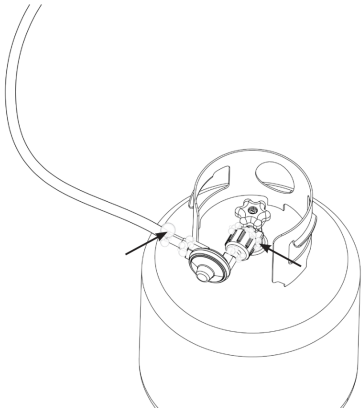

Фигура 02

КОНТРОЛЕН СПИСЪК ПРЕДИ ГОТВЕНЕ

Преди да запалите грила, проверете следното за безопасно и ефективно готвене:

Тавата за мазнина е на мястото си
Уверете се, че тавата за мазнина е здраво поставена, за да събира стичащата се мазнина.

Пропановата бутилка е свързана и вентилът е отворен
Проверете дали пропановата бутилка е правилно свързана. Отворете вентила докрай.

Проверете пропановия маркуч
Проверете за признаци на износване, пукнатини или течове. Ако не сте сигурни, извършете тест за теч със сапунена вода.

Проверете правилното сглобяване
Уверете се, че всички части, включително стабилизиращите пръти и панелите, са здраво закрепени.

Безопасно разположение
Поставете грила далеч от горими обекти, като стрехи, стени или запалими материали.

Равна повърхност
Поставете грила върху стабилна, равна повърхност, за да предотвратите неравномерно готвене и събиране на мазнина.

Отворен капак
Дръжте капака на грила отворен, докато запалвате горелките, за да предотвратите натрупване на газ.

Проверете горелките
Преди запалване се уверете, че горелките не са запушени и по тях няма натрупана мазнина.

КОНТРОЛЕН СПИСЪК ПРЕДИ ГОТВЕНЕ: ПРОВЕРКА НА ГОРЕЛКИТЕ

⚠ ПРЕДУПРЕЖДЕНИЕ

Запушена горелка може да доведе до пожар под уреда. Горелката трябва да се демонтира и почиства винаги, когато бъдат открити запушвания.

ПРОВЕРКА НА ГОРЕЛКИТЕ

От долната страна на уреда проверете връзките на входната газова дюза, дюзата и отвора на горелката, за да се уверите, че са чисти от замърсявания и правилно свързани.

Паяци и насекоми могат да се загнездят в тръбата на горелката/тръбата на Вентури при дюзата и да я запушат.

При необходимост внимателно почистете отворите на горелката с мека четка или сгъстен въздух.

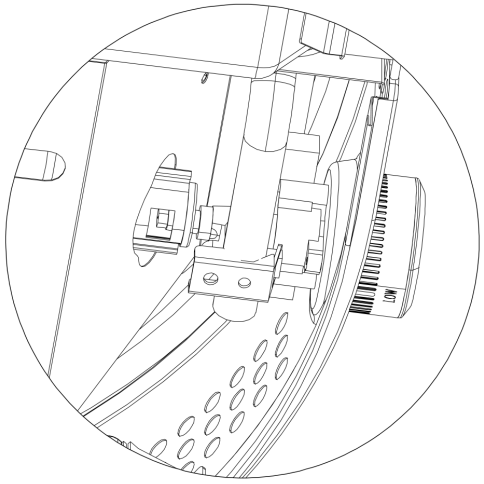

ИЗПОЛЗВАНЕ НА ГРИЛА

⚠ ПРЕДУПРЕЖДЕНИЕ! ПОВЪРХНОСТИТЕ СТАВАТ ИЗКЛЮЧИТЕЛНО ГОРЕЩИ!

Бъдете внимателни, когато използвате грила. Повърхността за готвене и околните конструкции ще бъдат ГОРЕЩИ и НЕ трябва да се докосват.

⚠ ПРЕДУПРЕЖДЕНИЕ

Пазете зоната около уреда чиста и свободна от горими повърхности и материали. По време на употреба поставяйте уреда върху топлоустойчива и огнеустойчива повърхност.

1. Отворете докрай вентила на пропановата бутилка

Бавно завъртете вентила на бутилката обратно на часовниковата стрелка, докато се отвори напълно.

2. Запалете горелките

Отворете капака на грила и завъртете копчето за управление на горелката в положение за запалване (обозначено със символа 🔥). Натиснете и завъртете копчето по-нататък, за да задействате запалването; след това завъртете, за да регулирате топлината. При необходимост повторете за втората горелка.

⚠ ПРЕДУПРЕЖДЕНИЕ

Ако горелката не се запали при отворен вентил за подаване на газ, газът ще продължи да изтича от горелката и може случайно/непреднамерено да се възпламени с риск от нараняване. Преди да проверявате вентилите на уреда, се уверете, че газът е спрян от спирателния вентил на захранването.

⚠ ВНИМАНИЕ

Тавата за мазнина е гореща по време на и след употреба. НЕ изваждайте тавата за мазнина, докато грилът не изстине напълно.

4. Загрейте предварително грила

Загрейте грила на средна степен за 7–10 минути, за да достигнете желаната температура за готвене.

5. Използвайте олио за готвене при необходимост

Макар да не е задължително, нанасянето на тънък слой олио помага да се намали залепването и подобрява запичането.

6. Повторно запалване на горелката

Ако горелките угаснат случайно, завъртете копчетата за управление в положение OFF и изчакайте 5 минути, за да се разсее газът. След като газът се разсее, следвайте стъпка 2, за да запалите отново горелките.

3. Проверете пламъка

Погледнете под повърхността за готвене, за да видите горелките. Когато копчето е на HIGH, пламъците трябва да са по-големи, отколкото когато копчето е на LOW.

Правилен пламък:

1. Жълти проблясъци
2. Тъмносин цвят
3. Наситено син

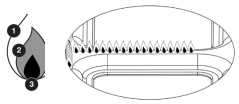

Жълт или неравномерен:

При внезапно спадане или слаб пламък вижте раздел „Отстраняване на неизправности".

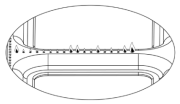

РЕГУЛИРАНЕ НА ТОПЛИННИТЕ ЗОНИ

Използвайте лявото и дясното копче на горелките независимо едно от друго, за да създадете две отделни топлинни зони.

Висока степен за запичане, ниска степен за затопляне или деликатни храни.

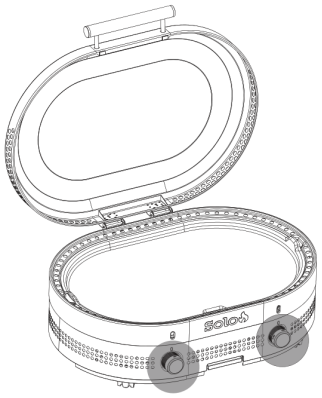



Запалване



Висока



Ниска

ХАРАКТЕРИСТИКИ НА ГРИЛА

1. Равномерна топлина навсякъде
Без горещи или студени зони. Нашата повърхност с облицовка от неръждаема стомана се загрява за впечатляващите 7 минути – с 35% по-бързо от традиционните чугунени плочи.

2. Прецизно управление на горелките
Специално проектираното разположение на горелките осигурява максимален контрол на топлината за апетитно запичане и хрупкави краища и бързо реагира на промените в температурата.

3. Лесно почистване. Без нужда от изпичане.
Нашата готова за употреба плоча от неръждаема стомана е устойчива на ръжда и се почиства лесно с едно избърсване.

4. Интелигентно отвеждане на мазнината
Вграденият улавител за мазнина поддържа чистота по време на готвене за безпроблемно изживяване.

Съвет: За най-добри резултати по време на готвене използвайте шпатула или стъргалка Solo, за да избутвате мазнината към зоната за събиране.

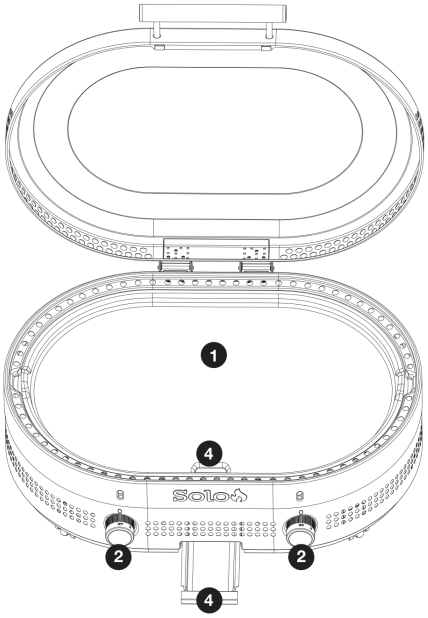

СЪВЕТИ ЗА ОПТИМАЛНА РАБОТА

Този грил трябва да се използва само на открито и не трябва да се използва в сграда, гараж или друго затворено пространство.

Загрявайте предварително за най-добри резултати
Загрейте грила на средна степен за 7–10 минути преди готвене, за да осигурите равномерно разпределение на топлината.

Използвайте висококачествени кухненски прибори
Нашите шпатули и щипки Solo от неръждаема стомана са най-подходящи за запазване на повърхността. Те се плъзгат идеално по краищата на нашия грил със специална овална форма.

Поддържайте повърхността чиста
След готвене, докато грилът е още горещ, използвайте нашата стъргалка, за да избутате остатъците в улавителя за мазнина. При по-упорити натрупвания вода със стайна температура и мек почистващ препарат ще свършат работа.

Следете степента на нагряване
Тъй като грилът се загрява ефективно, започнете с по-ниски настройки на топлината за деликатни храни като палачинки или яйца.

Избягвайте замразени храни
За да запазите повърхността в отлично състояние, не гответе замразени храни директно върху грила. Оставете ги да се размразят напълно, преди да ги поставите върху повърхността, за оптимални резултати при готвене.

Поддържайте горелките
Периодично проверявайте горелките за замърсявания. При необходимост внимателно почистете отворите на горелката с мека четка или сгъстен въздух.

ПОЧИСТВАНЕ И СЪХРАНЕНИЕ

⚠ ПРЕДУПРЕЖДЕНИЕ

Натрупаната мазнина може да причини пожар. След всяка употреба почиствайте всички части на уреда, които се нагряват и по които се натрупва мазнина.

⚠ ВНИМАНИЕ

Извършвайте цялата поддръжка, когато уредът е изстинал и всичко е ИЗКЛЮЧЕНО.

1. След като изключите горелките и докато грилът е още горещ, използвайте стъргалка, за да избутате останалата храна и мазнина в тавата за мазнина.
2. Полейте повърхността с малко вода със стайна температура, за да отделите упоритите остатъци от храна. Изстържете замърсяванията и подсушете.
3. След като повърхността изстине, избършете я с хартиени кърпи, за да попиете излишното олио и да отстраните разхлабените остатъци.
4. Уверете се, че всички копчета на горелките са в положение OFF. Затворете вентила на пропановата бутилка. Затворете капака на грила.
5. След като грилът изстине напълно, изхвърлете събраната мазнина и почистете тавата за мазнина, за да предотвратите натрупване.
6. Избършете външните повърхности с почистващ препарат за неръждаема стомана и кърпа или хартиена кърпа.
7. Предпазете грила от ръжда и корозия с калъф за грил Solo, за да го поддържате чист, сух и готов за следващата употреба. Уверете се, че грилът е напълно изстинал, преди да го покриете.

Сканирайте този QR код за още съвети за поддръжка, информация за продукта и аксесоари:

ВЪЗСТАНОВЯВАНЕ НА БЛЯСЪКА И ПОЛИРАНЕ НА ГРИЛА

За да поддържате повърхността с облицовка от неръждаема стомана и тя да изглежда възможно най-добре:

1. Загрейте грила за 5–10 минути, за да се разхлабят остатъците.
2. Изключете грила и го оставете да изстине напълно. След като изстине, изстържете всички замърсявания.
3. Нанесете върху повърхността почистващ препарат за неръждаема стомана, безопасен за контакт с храни, или кухненски почистващ прах. Оставете да подейства една минута.
4. Почистете внимателно с мека кърпа или неабразивна гъба, за да премахнете петната и да възстановите блясъка.
5. Повтаряйте при необходимост, докато повърхността възвърне полирания си вид.

ГАРАНЦИЯ

Имате право на нашата първокласна ограничена гаранция.

Вижте пълните условия на solostove.com или като сканирате този QR код:

ОТСТРАНЯВАНЕ НА НЕИЗПРАВНОСТИ

Не се запалва?
В комплекта е включен държач за клечки кибрит, който може да се използва вместо функцията за автоматично запалване на горелката. Бъдете изключително внимателни, когато боравите с държача за клечки кибрит. Неспазването на тези инструкции може да доведе до пожар или експлозия, които могат да причинят имуществени щети, телесни наранявания или смърт.

1. Най-подходящи са дървените клечки кибрит. Запалете клечката и я поставете в спираловидния край на държача за клечки кибрит. Поставете клечката така, че да се захване между навивките на спиралата и да е насочена встрани от държача.
2. Завъртете копчето на газовата горелка в положение ¾.
3. С изтеглен държач за клечки кибрит вкарайте запалената клечка в грила, докато се озове над тръбата на горелката. Тръбата трябва да се запали (вижте Фигура 01).
4. НЕ оставяйте газа да изтича повече от 1 секунда, преди да вкарате държача за клечки кибрит в грила. Ако от момента, в който завъртите копчето на газовата горелка в положение ¾, до момента, в който поставите клечката над тръбата на газовата горелка, изминат повече от 1 секунда, незабавно изключете горелката и изчакайте 5 минути, преди да опитате отново.

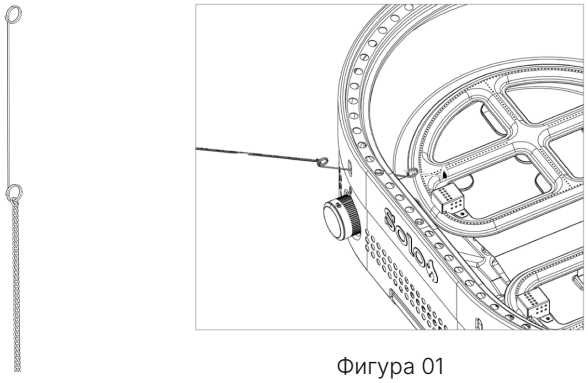

Фигура 01

Ако забележите, че пламъците са твърде къси, не са равномерно сини или грилът не се загрява правилно, обадете се в отдела за обслужване на клиенти.

За да се осигури правилната работа на грила, е важно горелките да са разположени правилно. Ако пламъкът не гори както трябва, свържете се с отдела за обслужване на клиенти и изпълнете следните стъпки, за да осигурите правилното подравняване на горелките.

1. Плъзнете входния отвор на горелката върху дюзата на вентила от вътрешния ръб на грила, за да се уверите, че двете са правилно подравнени.
2. Намерете двете резбови втулки в долната част на корпуса на грила и подравнете съответните отвори на горелката с тях. Поставете два винта и ги затегнете докрай.

За помощ посетете solostove.com или се свържете с отдела за обслужване на клиенти на Solo на 817-900-2663
9 AM - 7 PM, CT, пон. - пет.

За повече информация можете също да посетите
http://solostove.com/en-us/c/griddle-user-manual

SOLO BRANDS, LLC
1001 Mustang Dr.
Grapevine, TX 76051
solostove.com

V. 2025-06-20

STEELFIRE™ 30 GRILL PŁYTOWY

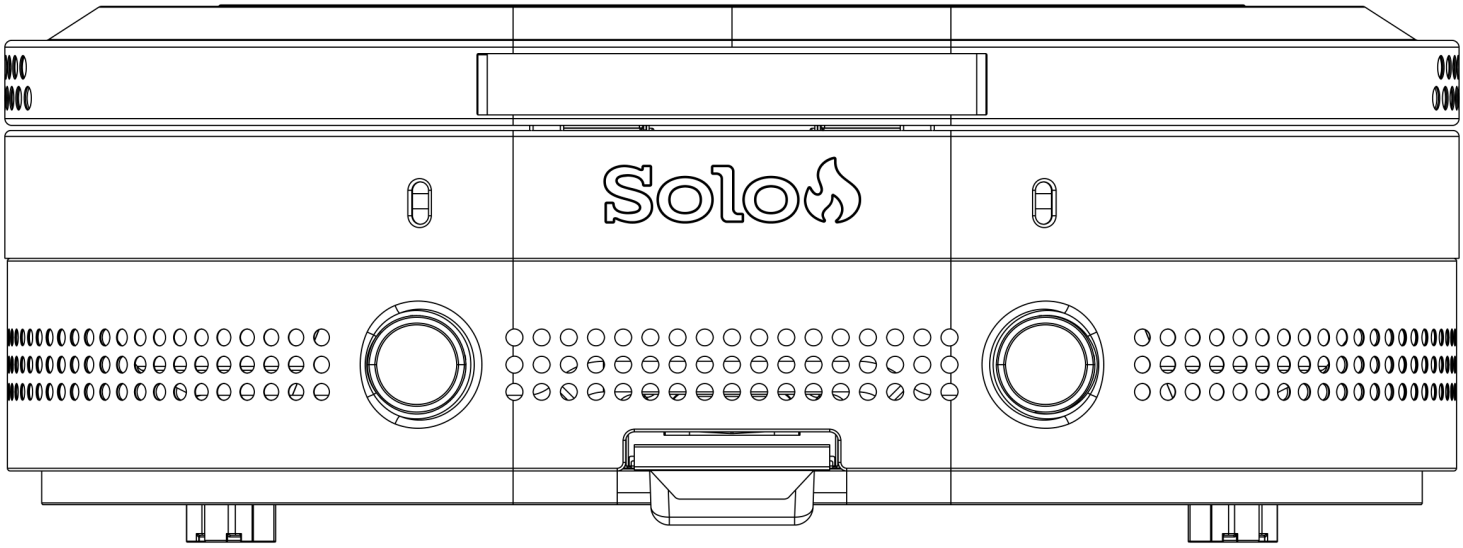

Przed użyciem przeczytaj całą instrukcję.

⚠ NIEBEZPIECZEŃSTWO

Jeśli poczujesz zapach gazu:

- Odetnij dopływ gazu do urządzenia.
- Zgaś wszelki otwarty ogień.
- Otwórz pokrywę.
- Jeśli zapach się utrzymuje, trzymaj się z dala od urządzenia i niezwłocznie wezwij straż pożarną.

Nieprzestrzeganie tych instrukcji może doprowadzić do pożaru lub wybuchu, które mogą spowodować szkody materialne, obrażenia ciała lub śmierć.

Čeština.....1

Slovenčina.....13

Magyar.....25

Lietuvių.....37

Latviešu.....49

Eesti.....61

Română.....73

Български.....85

Polski.....99

⚠ NIEBEZPIECZEŃSTWO

- Nigdy nie pozostawiaj pracującego urządzenia bez nadzoru.
- Nigdy nie używaj tego urządzenia w odległości mniejszej niż 10 ft (3,0 m) od jakiejkolwiek konstrukcji, materiałów palnych lub innej butli gazowej.
- Nigdy nie używaj tego urządzenia w odległości mniejszej niż 25 ft (7,5 m) od jakiejkolwiek cieczy łatwopalnej.
- Nigdy nie dopuszczaj do nagrzania oleju lub tłuszczu powyżej 400°F (200°C). Jeśli temperatura przekroczy 400°F (200°C) lub olej zacznie dymić, natychmiast WYŁĄCZ palnik lub dopływ gazu.
- Podgrzane płyny pozostają gorące i mogą powodować oparzenia jeszcze długo po zakończeniu gotowania. Nigdy nie dotykaj urządzenia do gotowania, dopóki płyny nie ostygną do temperatury 115°F (45°C) lub niższej.
- W razie pożaru trzymaj się z dala od urządzenia i niezwłocznie wezwij straż pożarną. Nie próbuj gasić płonącego oleju lub tłuszczu wodą.

ŚRODKI OSTROŻNOŚCI

ZASTRZEŻENIA

INFORMACJE OGÓLNE

- Przed użyciem przeczytaj całą instrukcję.
- Wyłącznie do użytku na zewnątrz (poza jakimkolwiek zamkniętym pomieszczeniem).
- Niniejsza instrukcja obsługi zawiera ważne informacje niezbędne do prawidłowego montażu i bezpiecznego użytkowania tego urządzenia.
- Przed montażem i użyciem urządzenia przeczytaj wszystkie ostrzeżenia i instrukcje i postępuj zgodnie z nimi.
- Podczas korzystania z urządzenia przestrzegaj wszystkich ostrzeżeń i instrukcji.
- Zachowaj niniejszą instrukcję do wykorzystania w przyszłości.

⚠ NIEBEZPIECZEŃSTWO

Jeśli poczujesz zapach gazu:

- Odetnij dopływ gazu do urządzenia.
- Zgaś wszelki otwarty ogień.
- Otwórz pokrywę.
- Jeśli zapach się utrzymuje, trzymaj się z dala od urządzenia i niezwłocznie wezwij straż pożarną.

⚠ OSTRZEŻENIE

- Nie przechowuj ani nie używaj benzyny ani innych łatwopalnych cieczy lub oparów w pobliżu tego ani żadnego innego urządzenia.
- Nie przechowuj niepodłączonej butli LPG.

INFORMACJE DOTYCZĄCE BEZPIECZEŃSTWA

- Instalacja musi być zgodna z przepisami lokalnymi, a w przypadku ich braku – z normą ANSI Z223.1/NFPA 54, CSA B149.1 lub CSA B149.2
- To gazowe urządzenie do gotowania na zewnątrz może być używane wyłącznie na zewnątrz i nie wolno go używać w budynku, garażu ani w żadnym innym zamkniętym pomieszczeniu.
- Urządzenie uważa się za znajdujące się na zewnątrz, jeśli zostało ustawione w miejscu osłoniętym co najwyżej ścianami z trzech stron, ale bez zadaszenia; wszystkie otwory muszą być stale otwarte – drzwi przesuwne, bramy garażowe, okna ani otwory osłonięte siatką nie są uważane za otwory stałe.
- Przed użyciem grilla płytowego zapoznaj się ze wszystkimi lokalnymi przepisami, wytycznymi dotyczącymi rozpalania ognia na zewnątrz oraz komunikatami o zakazie palenia ognia.
- NIE modyfikuj grilla płytowego ani nie używaj go w sposób inny niż opisany w niniejszej instrukcji.
- Urządzenie będzie gorące w trakcie i po użyciu. Używaj izolowanych rękawic kuchennych lub rękawic ochronnych, aby chronić się przed gorącymi powierzchniami lub pryskającymi płynami.
- Unikaj potrącania lub uderzania urządzenia, aby zapobiec rozlaniu lub rozpryskiwaniu gorących płynów.
- To gazowe urządzenie do gotowania na zewnątrz nie jest przeznaczone do instalowania w łodziach ani na łodziach, ani do podłączania do niskociśnieniowej instalacji gazu LPG pojazdu rekreacyjnego.
- Zachowaj minimalny odstęp 36 cali od konstrukcji palnych z boków i z tyłu grilla płytowego.
- Zachowaj NADZWYCZAJNĄ ostrożność podczas używania grilla płytowego na powierzchniach palnych lub w ich pobliżu (w tym na trawie, tarasach drewnianych/kompozytowych, sztucznej trawie itp.). Używaj wyłącznie na równych, stabilnych powierzchniach.
- Nie używaj tego urządzenia pod palnym zadaszeniem.
- Przed każdym użyciem gazowego urządzenia do gotowania na zewnątrz sprawdź wąż. Jeśli widoczne są nadmierne przetarcia lub zużycie albo wąż jest przecięty, wymień go przed uruchomieniem urządzenia. W celu zamówienia części zamiennych skontaktuj się z naszym działem obsługi klienta, korzystając z danych kontaktowych podanych w części instrukcji dotyczącej rozwiązywania problemów.
- Trzymaj wąż doprowadzający paliwo z dala od wszelkich nagrzanych powierzchni.
- Obszar wokół gazowego urządzenia do gotowania na zewnątrz musi być wolny od materiałów palnych, benzyny oraz innych łatwopalnych oparów i cieczy. Nie czyść grilla płytowego żrącymi ani łatwopalnymi cieczami.
- Nie stawiaj pustego naczynia do gotowania na pracującym urządzeniu. Zachowaj ostrożność podczas wkładania czegokolwiek do naczynia do gotowania, gdy urządzenie pracuje.
- Nie blokuj przepływu powietrza do spalania i wentylacji wokół komory palnika i grilla płytowego, nie zasłaniaj szczelin, otworów ani kanałów w grillu płytowym i nie przykrywaj powierzchni do gotowania materiałami takimi jak folia aluminiowa. Blokuje to przepływ powietrza i może spowodować zatrucie tlenkiem węgla (czadem). Wyłożenie folią aluminiową może zatrzymywać ciepło, stwarzając zagrożenie pożarowe.
- Utrzymuj otwory wentylacyjne osłony butli w czystości i wolne od zanieczyszczeń.
- Nie używaj grilla płytowego, jeśli nie jest CAŁKOWICIE zmontowany, a wszystkie części nie są pewnie zamocowane i dokręcone. Sprawdzaj grill płytowy przed każdym użyciem. Zmienione, uszkodzone lub brakujące części mogą spowodować obrażenia ciała lub szkody materialne. Po okresie przechowywania i/lub nieużywania sprawdź szczelność i drożność palników oraz skontroluj wąż pod kątem przetarć, zużycia i przecięć.
- To urządzenie nie jest przeznaczone do użytku komercyjnego.
- To urządzenie nie jest przeznaczone do ogrzewania i nigdy nie należy go używać jako grzejnika.
- Alkohol oraz leki na receptę lub bez recepty mogą osłabić zdolność użytkownika do prawidłowego montażu lub bezpiecznej obsługi urządzenia. NIE obsługuj grilla płytowego pod wpływem narkotyków lub alkoholu ani w stanie zmęczenia.
- W przypadku pożaru oleju lub tłuszczu nie próbuj gasić go wodą. Niezwłocznie wezwij straż pożarną. W niektórych sytuacjach gaśnica typu BC lub ABC może pozwolić opanować ogień. Wymagany rozmiar i typ gaśnicy określają lokalne przepisy przeciwpożarowe.
- Nie przesuwaj urządzenia podczas pracy ani przy otwartej pokrywie. Przed przeniesieniem lub schowaniem odczekaj, aż naczynie do gotowania ostygnie do temperatury 115°F (45°C). Nigdy nie pozostawiaj grilla płytowego bez nadzoru podczas używania ani do czasu jego całkowitego ostygnięcia.
- Nigdy nie napełniaj butli powyżej 80% pojemności.

- Nieścisłe przestrzeganie tych instrukcji może doprowadzić do pożaru, który może spowodować śmierć lub poważne obrażenia.
- Minimalna temperatura robocza zapewniająca bezpieczne użytkowanie grilla płytowego wynosi -4°F (-20°C).

ZAGROŻENIE NATURALNE: PAJĄKI
FAKT: Zdarza się, że pająki i inne małe owady wchodzą do rury palnika. Pająki przędą sieci, budują gniazda i składają jaja. Sieci lub gniazda mogą być bardzo małe, ale są bardzo wytrzymałe i mogą blokować przepływ gazu.

Wyczyść palnik przed użyciem po okresie przechowywania, na początku sezonu grillowania lub po miesiącu nieużywania.

UKŁAD PALIWOWY

- Miliony ludzi bezpiecznie korzystają z urządzeń gazowych, przestrzegając prostych środków ostrożności. To urządzenie jest przystosowane do zasilania propanem w postaci ciekłej. NIE używaj benzyny, nafty, płynu do rozpałki ani podobnych cieczy do rozpalania lub ponownego rozpalania grilla płytowego. Używaj wyłącznie certyfikowanych butli LPG.
- Należy używać elementów układu paliwowego, reduktora ciśnienia oraz zespołu węża dostarczonych z urządzeniem. Zamienne reduktory ciśnienia i zespoły węży muszą być zgodne ze specyfikacją producenta urządzenia. Całkowite zużycie gazu przy ustawieniu „High": 24 000 BTU/h. Wymagania dotyczące butli LPG (butla 20 lb).
- Przybliżone wymiary zatwierdzonej butli LPG to 18 cali wysokości i 12,3 cala średnicy; butla musi być oznaczona pojemnością 20 funtów propanu w postaci ciekłej lub 47,6 funta wody. Musi być wyposażona w atestowane zabezpieczenie przed przepełnieniem oraz w złącze butli zgodne z przyłączem do urządzeń do gotowania na zewnątrz.
- Butla LPG musi być wykonana i oznakowana zgodnie ze specyfikacjami dla butli LPG Departamentu Transportu Stanów Zjednoczonych (DOT) lub kanadyjską normą krajową CAN/CSA-B339, Cylinders, Spheres and Tubes for Transportation of Dangerous Goods Commission.
- Wgnieciona lub zardzewiała butla LPG może być niebezpieczna i powinna zostać sprawdzona przez dostawcę.
- Nigdy nie używaj butli z uszkodzonym zaworem.
- Butla 20 lb musi mieć zawór odcinający zakończony wylotem określonym, odpowiednio, dla przyłącza typu QCC1 w normie dotyczącej przyłączy wylotowych i wlotowych zaworów butli na gazy sprężone ANSI/CGA-V-1.
- Gdy urządzenie nie jest używane, zawsze zakręcaj gaz na zaworze butli LPG.
- Przechowywanie gazowego urządzenia do gotowania na zewnątrz w pomieszczeniu jest dopuszczalne tylko wtedy, gdy butla zostanie od niego odłączona i odsunięta.
- Butle LPG należy przechowywać na zewnątrz, w miejscu niedostępnym dla dzieci. Nie przechowuj butli w budynku, garażu ani w żadnym innym zamkniętym pomieszczeniu.
- Układ butli musi być przystosowany do poboru fazy gazowej.
- Butla musi mieć kołnierz chroniący zawór butli.
- Ciśnienie w kolektorze: (podczas pracy) 11 cali słupa wody (W.C.), (bez pracy) 11,2 cala słupa wody (W.C.).
- Butla LPG musi być wyposażona w zabezpieczenie przed przepełnieniem (OPD) oraz przyłącze butli CGA 791.
- Gdy butla nie jest używana, zawsze zakładaj zaślepkę przeciwpyłową na wylot zaworu butli. Na wylot zaworu butli zakładaj wyłącznie zaślepkę przeciwpyłową dostarczoną z zaworem butli. Inne rodzaje zaślepek lub korków mogą powodować wyciek propanu. Przed użyciem zdejmij zaślepkę.
- Upewnij się, że gdy butla LPG jest ustawiona do pracy, wąż gazowy nie styka się z gorącymi powierzchniami, takimi jak osłona palnika.

WAŻNE OSTRZEŻENIA DOTYCZĄCE BEZPIECZEŃSTWA

⚠ **OSTRZEŻENIE:** Nieprzestrzeganie wszystkich postanowień instrukcji i wytycznych dotyczących użytkowania może doprowadzić do szkód materialnych, poważnych obrażeń ciała, śmierci lub pożaru. Solo nie ponosi żadnej odpowiedzialności, prawnej ani innej, za przypadkowe lub wynikowe szkody majątkowe lub osobowe wynikające z niewłaściwego użytkowania tego produktu. Solo w żadnym wypadku nie ponosi odpowiedzialności za jakiekolwiek szczególne, pośrednie, wynikowe ani inne szkody, niezależnie od ich charakteru, przekraczające pierwotną cenę zakupu.

⚠ **OSTRZEŻENIE:** Ten produkt może narażać użytkownika na działanie substancji chemicznych, w tym tlenku węgla (czadu), który według stanu Kalifornia powoduje raka, wady wrodzone i/lub inne szkodliwe skutki dla rozrodczości.

Więcej informacji można znaleźć na stronie www.p65warnings.ca.gov.

⚠ OSTRZEŻENIE! WYŁĄCZNIE DO UŻYTKU NA ZEWNĄTRZ!

Tlenek węgla (czad) to bezbarwny, bezwonny gaz, który może zabić. Powstaje podczas spalania paliw organicznych i zwykle rozprasza się na otwartym powietrzu. NIE używaj grilla płytowego wewnątrz budynków, namiotów ani pojazdów; pod zadaszonymi patio ani markizami; w pobliżu otwartych okien; w bezpośrednim sąsiedztwie pomieszczeń zamkniętych ani w ciasno ogrodzonych przestrzeniach.

- Poznaj objawy zatrucia tlenkiem węgla (czadem): ból głowy, zawroty głowy, osłabienie, nudności, wymioty, senność i dezorientacja. Natychmiast wyprowadź poszkodowanych na świeże powietrze i zadzwoń pod numer 911.
- Alkohol i narkotyki mogą nasilać skutki zatrucia tlenkiem węgla (czadem), dlatego należy ich unikać podczas korzystania z grilla płytowego.
- Niemowlęta, małe dzieci, kobiety w ciąży, osoby starsze, palacze, osoby z obniżoną odpornością oraz osoby z chorobami krwi lub układu krążenia są szczególnie narażone na zatrucie tlenkiem węgla (czadem). Podczas korzystania z grilla płytowego zachowaj szczególną ostrożność.

⚠ OSTRZEŻENIE! ZAGROŻENIE POŻAROWE

- NIE próbuj gasić płonącego oleju lub tłuszczu wodą.
- W razie pożaru trzymaj się z dala od urządzenia i niezwłocznie wezwij straż pożarną.

⚠ OSTRZEŻENIE! POWIERZCHNIE BĘDĄ BARDZO GORĄCE!

Zachowaj ostrożność podczas obsługi grilla płytowego. Powierzchnia do gotowania i otaczające ją elementy będą GORĄCE i NIE wolno ich dotykać.

NIE POZOSTAWIAJ GRILLA PŁYTOWEGO BEZ NADZORU.

ZAWSZE TRZYMAJ DZIECI I ZWIERZĘTA Z DALA OD GRILLA PŁYTOWEGO.

WYŁĄCZNIE DO UŻYTKU DOMOWEGO.

WAŻNA UWAGA

- Właściciel odpowiada za to, aby wszystkie osoby przebywające w pobliżu grilla płytowego podczas jego pracy znały ostrzeżenia i środki ostrożności. Podczas obsługi grilla płytowego lub przebywania w jego pobliżu zachowaj szczególną ostrożność i zdrowy rozsądek. Niezastosowanie się do tego może spowodować poważne obrażenia ciała lub szkody materialne.

ELEMENTY GRILLA PŁYTOWEGO

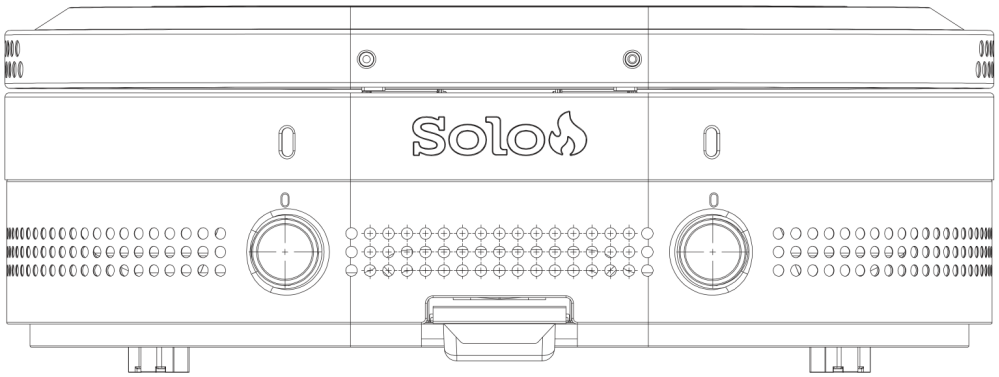

Korpus grilla



Uchwyt pokrywy ze śrubami M6



Tacka na tłuszcz

POTRZEBNE NARZĘDZIA

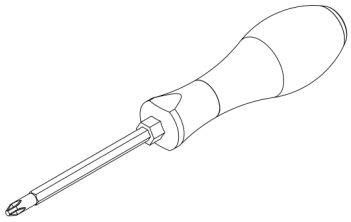

Wkrętak krzyżakowy (brak w zestawie)

MONTAŻ GRILLA PŁYTOWEGO

Przed montażem rozpakuj wszystkie części grilla płytowego.

1. Ustawienie korpusu grilla
(Jeśli zakupiono stojak, możesz pominąć ten krok).

Jeśli nie zakupiono stojaka, ustaw grill płytowy na zewnątrz na równej, stabilnej powierzchni. Połóż na nim poziomicę, aby sprawdzić, czy jest wypoziomowany. W razie potrzeby wyreguluj nóżki urządzenia, aż poziomica wskaże, że grill płytowy stoi równo.

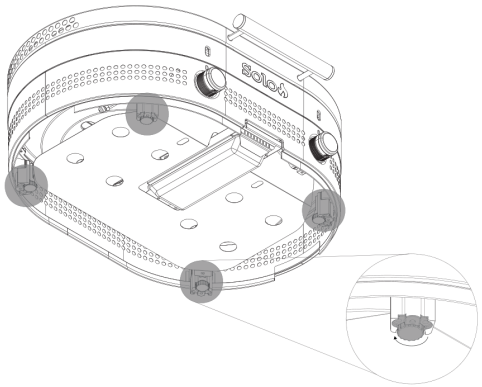

2. Mocowanie uchwytu do pokrywy grilla
Odkręć z uchwytu dwie fabrycznie zamontowane śruby M6×16 z podkładkami sprężystymi i płaskimi. Dopasuj otwory w pokrywie z przodu korpusu grilla do uchwytu pokrywy od zewnątrz i wspornika izolacji termicznej od wewnątrz.

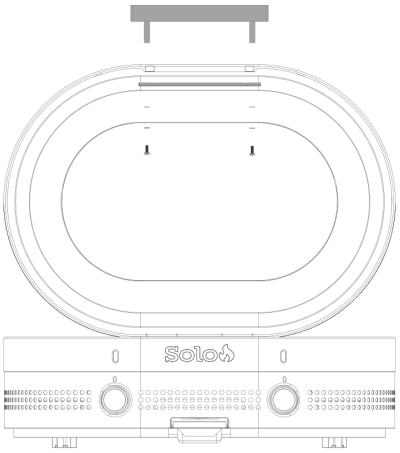

3. Mocowanie płyty grilla do korpusu grilla
Otwórz pokrywę grilla i rozpakuj płytę grilla. Korzystając ze zintegrowanych uchwytów, umieść płytę grilla w korpusie grilla. Upewnij się, że płyta grilla jest prawidłowo osadzona i nie przesuwa się swobodnie.

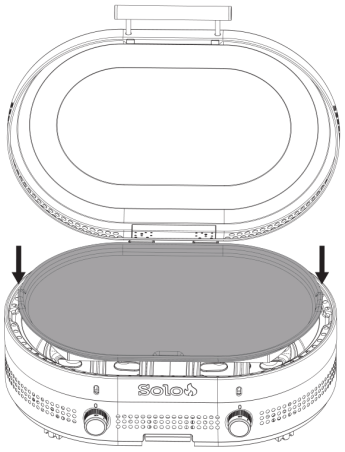

4. Wsuwanie tacki na tłuszcz
Wsuń tackę na tłuszcz w prowadnice z przodu korpusu grilla, pod logo. Upewnij się, że przylega równo do korpusu grilla.

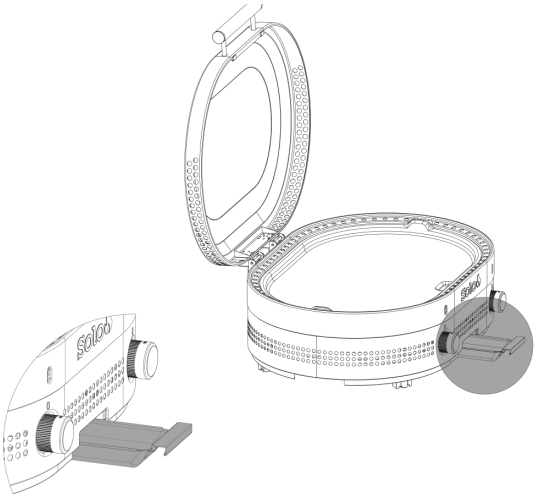

PODŁĄCZANIE I ODŁĄCZANIE BUTLI Z PROPANEM

Używaj wyłącznie standardowej, certyfikowanej butli LPG (propan w postaci ciekłej) o pojemności 20 funtów, w dobrym stanie technicznym.

⚠ NIEBEZPIECZEŃSTWO

Jeśli poczujesz zapach gazu: Odetnij dopływ gazu do urządzenia. Zgaś wszelki otwarty ogień. Otwórz pokrywę. Jeśli zapach się utrzymuje, trzymaj się z dala od urządzenia i niezwłocznie wezwij straż pożarną.

⚠ OSTRZEŻENIE

- Nie przechowuj zapasowej butli LPG pod tym urządzeniem ani w jego pobliżu.
- Nigdy nie napełniaj butli powyżej 80%.
- Nieścisłe przestrzeganie informacji podanych w dwóch pierwszych punktach może doprowadzić do pożaru, który może spowodować śmierć lub poważne obrażenia.
- Gdy urządzenie nie jest używane, zakręcaj dopływ gazu LPG na zaworze butli.
- Nie przechowuj ani nie używaj benzyny ani innych łatwopalnych cieczy lub oparów w pobliżu tego ani żadnego innego urządzenia.

⚠ OSTRZEŻENIE

- Minimalna odległość między urządzeniem a butlą wynosi 12 cali (31 cm). Minimalny odstęp od boków i tyłu urządzenia do ściany wynosi 36 cali (92 cm). Nie używaj pod zadaszeniem. Nieprzestrzeganie tych instrukcji może spowodować przegrzanie butli z propanem i uwolnienie gazu, który może się zapalić, powodując poważne obrażenia ciała lub szkody materialne.
- Butla musi być ustawiona tak, aby nie stwarzała ryzyka potknięcia się. Potknięcie może spowodować uszkodzenie butli z propanem lub węża doprowadzającego paliwo i/lub ściągnięcie grilla płytowego z blatu, co może doprowadzić do poważnych obrażeń ciała lub szkód materialnych. Podczas pracy zachowaj szczególną ostrożność w pobliżu grilla płytowego, węża paliwowego i butli z propanem. Zawsze trzymaj dzieci i zwierzęta z daleka.

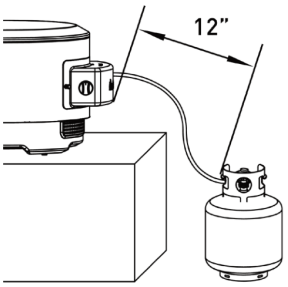

1. Ponowne sprawdzenie grilla płytowego i butli z propanem

Upewnij się, że grill płytowy stoi na zewnątrz na stabilnej, równej powierzchni. Butlę z propanem należy zawsze przechowywać i przenosić w pozycji pionowej.

2. Sprawdzenie, czy wszystkie elementy sterujące są WYŁĄCZONE

Zanim zaczniesz manipulować butlą z propanem, sprawdź, czy wszystkie pokrętła regulacji palnika i zawór butli są całkowicie ustawione w pozycji OFF (wyłączone).

3. Podłączanie reduktora do butli z propanem

Odszukaj wąż z reduktorem zamocowany pod korpusem grilla. Dopasuj gwintowane złącze reduktora do zaworu butli z propanem. Obracaj pokrętło reduktora w prawo, aby nakręcić go na zawór butli. Dokręć ręcznie do oporu. Nie używaj narzędzi, aby nie dokręcić zbyt mocno, ponieważ może to uszkodzić połączenie.

4. Odłączanie butli z propanem

Zakręć zawór butli i upewnij się, że wszystkie pokrętła regulacji palnika są w pozycji OFF (wyłączone). Obróć pokrętło reduktora w lewo, aby odłączyć butlę.

Używaj wyłącznie zaworu, węża lub reduktora zatwierdzonego przez Solo. Nieprzestrzeganie tego zalecenia powoduje utratę gwarancji.

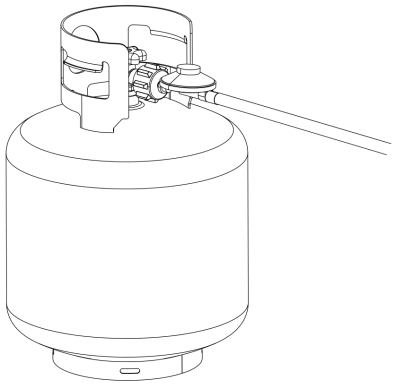

TEST SZCZELNOŚCI BUTLI Z PROPANEM

⚠ OSTRZEŻENIE

Jeśli podczas testu szczelności pojawiają się powiększające się pęcherzyki, NIE używaj ani nie przemieszczaj butli LPG. Niezwłocznie skontaktuj się z dostawcą LPG lub strażą pożarną.

INSTRUKCJA TESTU SZCZELNOŚCI

- Nowe i wymienione butle LPG należy poddać testowi szczelności PRZED podłączeniem do grilla płytowego.
- Nie pal tytoniu podczas testu szczelności.
- Nie używaj otwartego ognia do sprawdzania nieszczelności.
- Test szczelności grilla płytowego należy przeprowadzać na zewnątrz, w dobrze wentylowanym miejscu, z dala od źródeł zapłonu, takich jak urządzenia gazowe lub elektryczne.
- Podczas testu szczelności trzymaj grill płytowy z dala od otwartego ognia i iskier.

ZŁĄCZKI I WĘŻE

- Zaleca się coroczne sprawdzanie i dokręcanie metalowych złączek.
- Trzymaj wąż doprowadzający paliwo z dala od wszelkich nagrzanych powierzchni.
- Przed każdym użyciem sprawdź, czy węże nie są przecięte lub zużyte.
- Przed użyciem grilla płytowego wymień uszkodzony wąż.
- Używaj wyłącznie zaworu, węża lub reduktora zatwierdzonego przez Solo. Nieprzestrzeganie tego zalecenia powoduje utratę gwarancji.

TEST SZCZELNOŚCI: BUTLA LPG

1. Czystym pędzlem nałóż roztwór łagodnego mydła i wody w proporcji 10/90 na miejsca połączeń butli LPG (wskazane strzałkami na rysunku 01).
   - O nieszczelności świadczą powiększające się pęcherzyki.

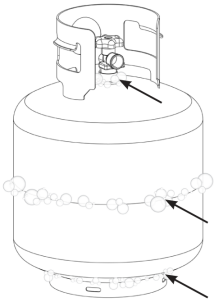

Rysunek 01

TEST SZCZELNOŚCI: ZAWORY, WĄŻ I REDUKTOR

1. Ustaw pokrętła regulacji w pozycji OFF (wyłączone).
2. Podłącz reduktor do butli LPG.
3. Całkowicie otwórz butlę LPG, obracając pokrętło reduktora w lewo.
   - Jeśli usłyszysz syczący dźwięk, natychmiast zakręć gaz. Oznacza to poważny wyciek na połączeniu.
   - Natychmiast zamknij butlę LPG, obracając pokrętło reduktora w prawo, i ponownie dokręć połączenia. Jeśli nie da się usunąć nieszczelności, NIE PRÓBUJ NAPRAWIAĆ URZĄDZENIA SAMODZIELNIE.
4. Czystym pędzlem nałóż roztwór łagodnego mydła i wody w proporcji 10/90 na miejsca połączeń zaworów i reduktora (wskazane strzałkami na rysunku 02).
   - O nieszczelności świadczą powiększające się pęcherzyki.
   - Natychmiast zamknij butlę LPG, obracając pokrętło reduktora w prawo, i ponownie dokręć połączenia.

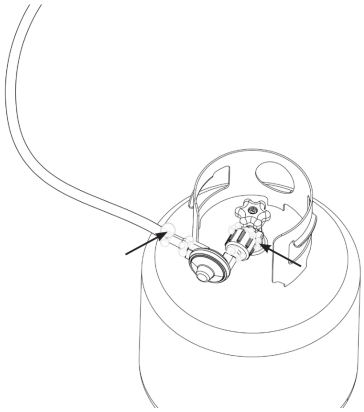

Rysunek 02

LISTA KONTROLNA PRZED GOTOWANIEM

Przed rozpaleniem grilla płytowego sprawdź poniższe punkty, aby gotowanie było bezpieczne i wydajne:

Tacka na tłuszcz na miejscu
Upewnij się, że tacka na tłuszcz jest pewnie umieszczona i będzie zbierać skapujący tłuszcz.

Butla z propanem podłączona, zawór otwarty
Sprawdź, czy butla z propanem jest prawidłowo podłączona. Całkowicie otwórz zawór.

Sprawdzenie węża propanowego
Sprawdź, czy nie ma oznak zużycia, pęknięć lub nieszczelności. W razie wątpliwości przeprowadź test szczelności roztworem wody z mydłem.

Sprawdzenie poprawności montażu
Upewnij się, że wszystkie części, w tym poprzeczki stabilizujące i panele, są pewnie zamocowane.

Bezpieczne ustawienie
Ustaw grill płytowy z dala od materiałów palnych, takich jak okapy, ściany czy materiały łatwopalne.

Równa powierzchnia
Ustaw grill płytowy na stabilnej, równej powierzchni, aby zapobiec nierównomiernemu gotowaniu i gromadzeniu się tłuszczu.

Pokrywa otwarta
Podczas zapalania palników pokrywa grilla musi być otwarta, aby zapobiec gromadzeniu się gazu.

Sprawdzenie palników
Przed zapaleniem upewnij się, że palniki są drożne i nie ma na nich nagromadzonego tłuszczu.

LISTA KONTROLNA PRZED GOTOWANIEM: SPRAWDZENIE PALNIKÓW

⚠ OSTRZEŻENIE

Zatkany palnik może spowodować pożar pod urządzeniem. Po stwierdzeniu niedrożności palnik należy wymontować i wyczyścić.

SPRAWDZENIE PALNIKÓW

Od spodu urządzenia sprawdź połączenia króćca wlotowego paliwa, dyszy i otworu palnika, aby upewnić się, że są wolne od zanieczyszczeń i prawidłowo połączone.

Pająki i owady mogą zagnieżdżać się w rurze palnika/zwężki Venturiego przy dyszy i ją zatykać.

W razie potrzeby delikatnie wyczyść otwory palnika miękką szczotką lub sprężonym powietrzem.

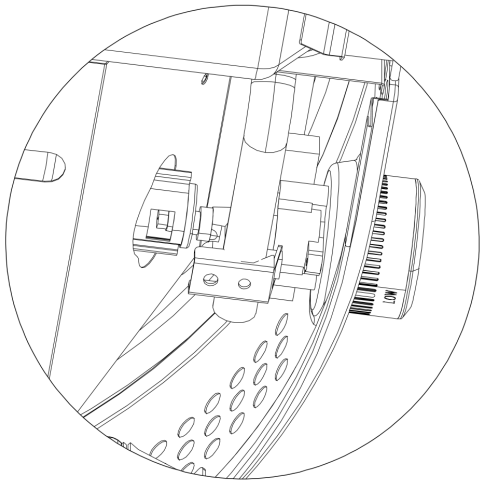

UŻYTKOWANIE GRILLA PŁYTOWEGO

⚠ OSTRZEŻENIE! POWIERZCHNIE BĘDĄ BARDZO GORĄCE!

Zachowaj ostrożność podczas obsługi grilla płytowego. Powierzchnia do gotowania i otaczające ją elementy będą GORĄCE i NIE wolno ich dotykać.

⚠ OSTRZEŻENIE

Obszar wokół urządzenia musi być wolny od palnych powierzchni i materiałów. Podczas pracy ustaw urządzenie na powierzchni odpornej na wysoką temperaturę i ogień.

1. Całkowite otwarcie zaworu butli z propanem

Powoli obracaj zawór butli w lewo, aż do całkowitego otwarcia.

2. Zapalanie palników

Otwórz pokrywę grilla i obróć pokrętło regulacji palnika do pozycji zapłonu (oznaczonej symbolem 🔥). Wciśnij pokrętło i obróć je dalej, aby uruchomić zapłon, a następnie obróć je, aby wyregulować moc grzania. W razie potrzeby powtórz te czynności dla drugiego palnika.

⚠ OSTRZEŻENIE

Jeśli palnik nie zapali się przy otwartym zaworze dopływu gazu, gaz będzie nadal wypływał z palnika i może przypadkowo się zapalić, stwarzając ryzyko obrażeń. Przed sprawdzeniem zaworów urządzenia upewnij się, że gaz jest zakręcony na zaworze odcinającym zasilanie.

⚠ UWAGA

Tacka na tłuszcz będzie gorąca w trakcie i po użyciu. NIE wyjmuj tacki na tłuszcz, dopóki grill płytowy całkowicie nie ostygnie.

4. Rozgrzanie grilla płytowego

Rozgrzewaj grill płytowy na średniej mocy przez 7–10 minut, aby osiągnąć żądaną temperaturę gotowania.

5. Używanie oleju w razie potrzeby

Nie jest to konieczne, ale cienka warstwa oleju zmniejsza przywieranie i poprawia przyrumienienie.

6. Ponowne zapalanie palnika

Jeśli palniki przypadkowo zgasną, ustaw pokrętła regulacji w pozycji OFF (wyłączone) i odczekaj 5 minut, aż gaz się ulotni. Następnie zapal palniki ponownie zgodnie z krokiem 2.

3. Sprawdzenie płomienia

Spójrz pod powierzchnię do gotowania, aby zobaczyć palniki. Gdy pokrętło jest w pozycji HIGH, płomienie powinny być większe niż w pozycji LOW.

Prawidłowy płomień:

1. Żółte przebłyski
2. Kolor ciemnoniebieski
3. Intensywnie niebieski

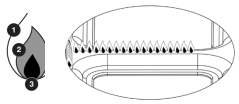

Żółty lub nieregularny:

W przypadku nagłego spadku płomienia lub zbyt niskiego płomienia zapoznaj się z częścią dotyczącą rozwiązywania problemów.

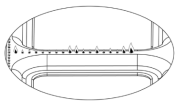

REGULACJA STREF GRZANIA

Używaj lewego i prawego pokrętła palnika niezależnie, aby utworzyć dwie odrębne strefy grzania.

Wysoka temperatura do obsmażania, niska do podgrzewania lub delikatnych potraw.

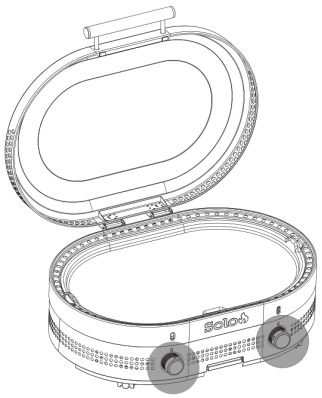



🔥 Zapłon

Wysoka

Niska

CECHY GRILLA PŁYTOWEGO

1. Równomierne grzanie na całej powierzchni
Bez gorących i zimnych miejsc. Nasza powierzchnia pokryta stalą nierdzewną nagrzewa się w zaledwie 7 minut – o 35% szybciej niż tradycyjne płyty żeliwne.

2. Precyzyjna regulacja palników
Specjalnie zaprojektowany układ palników zapewnia maksymalną kontrolę nad temperaturą, pozwalając uzyskać skwierczące obsmażenie i chrupiące brzegi, i szybko reaguje na zmiany temperatury.

3. Łatwe czyszczenie. Bez sezonowania.
Nasza gotowa do użycia płyta ze stali nierdzewnej jest odporna na rdzę i bez trudu daje się wyczyścić.

4. Inteligentne odprowadzanie tłuszczu
Zintegrowana tacka na tłuszcz zapewnia czyste i bezproblemowe gotowanie.

Wskazówka: Aby uzyskać najlepsze rezultaty, podczas gotowania zgarniaj tłuszcz w stronę miejsca zbierania łopatką lub skrobakiem Solo.

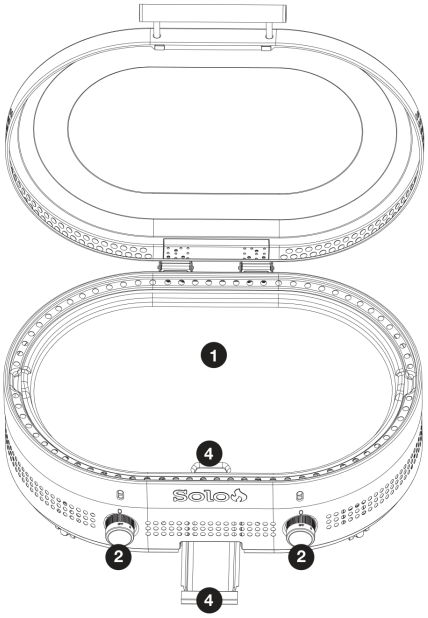

WSKAZÓWKI DOTYCZĄCE OPTYMALNEJ PRACY

Ten grill płytowy może być używany wyłącznie na zewnątrz i nie wolno go używać w budynku, garażu ani w żadnym innym zamkniętym pomieszczeniu.

Rozgrzewanie dla najlepszych efektów
Przed gotowaniem rozgrzewaj grill płytowy na średniej mocy przez 7–10 minut, aby zapewnić równomierny rozkład ciepła.

Używanie wysokiej jakości przyborów kuchennych
Łopatki i szczypce Solo ze stali nierdzewnej najlepiej chronią powierzchnię. Doskonale przesuwają się wzdłuż krawędzi naszego grilla płytowego o specjalnym, owalnym kształcie.

Utrzymywanie powierzchni w czystości
Po zakończeniu gotowania, gdy grill płytowy jest jeszcze gorący, zgarnij skrobakiem wszelkie pozostałości do tacki na tłuszcz. Trudniejsze zabrudzenia usuniesz wodą o temperaturze pokojowej z łagodnym detergentem.

Kontrola poziomu grzania
Ponieważ grill płytowy nagrzewa się wydajnie, w przypadku delikatnych potraw, takich jak naleśniki czy jajka, zaczynaj od niższych ustawień.

Unikanie mrożonek
Aby utrzymać powierzchnię w doskonałym stanie, nie gotuj mrożonej żywności bezpośrednio na grillu płytowym. Dla optymalnych efektów gotowania przed położeniem na płycie całkowicie ją rozmroź.

Dbanie o palniki
Okresowo sprawdzaj, czy w palnikach nie ma zanieczyszczeń. W razie potrzeby delikatnie wyczyść otwory palnika miękką szczotką lub sprężonym powietrzem.

CZYSZCZENIE I PRZECHOWYWANIE

⚠ OSTRZEŻENIE

Nagromadzony tłuszcz może spowodować pożar. Po każdym użyciu wyczyść wszystkie części urządzenia, które się nagrzewają i na których gromadzi się tłuszcz.

⚠ UWAGA

Wszelkie czynności konserwacyjne wykonuj, gdy urządzenie jest zimne, a wszystko jest WYŁĄCZONE.

1. Po wyłączeniu palników, gdy grill płytowy jest jeszcze gorący, zgarnij skrobakiem resztki jedzenia i tłuszcz do tacki na tłuszcz.
2. Polej powierzchnię niewielką ilością wody o temperaturze pokojowej, aby ułatwić usunięcie przywartych resztek jedzenia. Zeskrob zanieczyszczenia i wytrzyj do sucha.
3. Gdy powierzchnia ostygnie, przetrzyj ją ręcznikami papierowymi, aby wchłonąć nadmiar oleju i usunąć luźne zanieczyszczenia.
4. Upewnij się, że wszystkie pokrętła palników są w pozycji OFF (wyłączone). Zamknij zawór butli z propanem. Zamknij pokrywę grilla.
5. Gdy grill płytowy całkowicie ostygnie, wylej zebrany tłuszcz i wyczyść tackę na tłuszcz, aby zapobiec gromadzeniu się osadu.
6. Przetrzyj powierzchnie zewnętrzne środkiem do czyszczenia stali nierdzewnej i ściereczką lub ręcznikiem papierowym.
7. Chroń grill płytowy przed rdzą i korozją za pomocą pokrowca Solo Griddle Cover, który utrzyma go w czystości, suchym i gotowym do następnego użycia. Przed nałożeniem pokrowca upewnij się, że grill płytowy całkowicie ostygł.

Zeskanuj ten kod QR, aby uzyskać więcej wskazówek dotyczących pielęgnacji, informacji o produkcie i akcesoriów:

PRZYWRACANIE POŁYSKU I POLEROWANIE GRILLA PŁYTOWEGO

Aby zadbać o powierzchnię pokrytą stalą nierdzewną i zachować jej najlepszy wygląd:

1. Rozgrzewaj grill płytowy przez 5–10 minut, aby zmiękczyć osad.
2. Wyłącz grill płytowy i poczekaj, aż całkowicie ostygnie. Po ostygnięciu zeskrob wszelkie zanieczyszczenia.
3. Nałóż na powierzchnię bezpieczny dla żywności środek do czyszczenia stali nierdzewnej lub proszek do czyszczenia. Pozostaw na minutę.
4. Delikatnie wyszoruj miękką ściereczką lub nieściernym zmywakiem, aby usunąć plamy i przywrócić połysk.
5. W razie potrzeby powtarzaj, aż powierzchnia odzyska wypolerowany wygląd.

GWARANCJA

Przysługuje Ci nasza ograniczona gwarancja premium.

Pełne informacje znajdziesz na stronie solostove.com lub po zeskanowaniu tego kodu QR:

ROZWIĄZYWANIE PROBLEMÓW

Palnik się nie zapala?
W zestawie znajduje się uchwyt na zapałkę, którego można użyć zamiast funkcji samoczynnego zapłonu palnika. Zachowaj szczególną ostrożność podczas posługiwania się uchwytem na zapałkę. Nieprzestrzeganie tych instrukcji może doprowadzić do pożaru lub wybuchu, które mogą spowodować szkody materialne, obrażenia ciała lub śmierć.

1. Najlepiej sprawdzają się drewniane zapałki. Zapal zapałkę i umieść ją w spiralnej końcówce uchwytu na zapałkę. Ustaw zapałkę tak, aby zaklinowała się między zwojami spirali i była skierowana od uchwytu na zapałkę.
2. Obróć pokrętło palnika gazowego do pozycji ¾.
3. Trzymając wysunięty uchwyt na zapałkę, wsuń zapaloną zapałkę do grilla płytowego tak, aby znalazła się nad rurą palnika. Palnik powinien się zapalić (patrz rysunek 01).
4. NIE dopuszczaj do wypływu gazu dłużej niż przez 1 sekundę przed wsunięciem uchwytu na zapałkę do grilla płytowego. Jeśli od obrócenia pokrętła palnika gazowego do pozycji ¾ do umieszczenia zapałki nad rurą palnika minie więcej niż 1 sekunda, natychmiast wyłącz palnik i odczekaj 5 minut przed ponowną próbą.

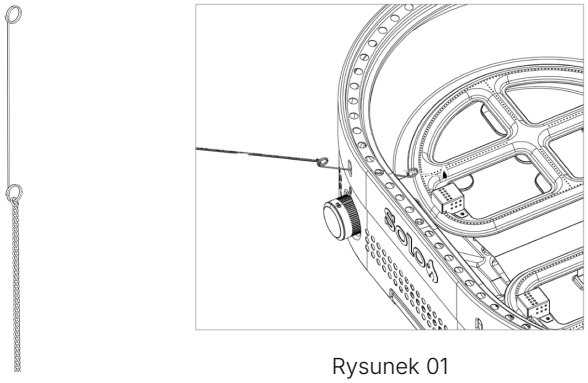

Rysunek 01

Jeśli zauważysz, że płomienie są zbyt krótkie, nie są równomiernie niebieskie lub grill płytowy nie nagrzewa się prawidłowo, zadzwoń do działu obsługi klienta.

Aby zapewnić prawidłową pracę grilla płytowego, palniki muszą być prawidłowo umieszczone. Jeśli płomień nie działa prawidłowo, skontaktuj się z działem obsługi klienta i wykonaj poniższe czynności, aby zapewnić prawidłowe ustawienie palnika.

1. Nasuń otwór wlotowy palnika na dyszę zaworu przy wewnętrznej krawędzi grilla płytowego, aby upewnić się, że oba elementy są prawidłowo wyrównane.
2. Odszukaj dwie tuleje gwintowane na spodzie korpusu grilla i dopasuj do nich odpowiednie otwory w palniku. Włóż dwie śruby i dokręć je do oporu.

Aby uzyskać pomoc, odwiedź stronę solostove.com lub skontaktuj się z działem obsługi klienta Solo pod numerem 817-900-2663 od 9:00 do 19:00 czasu CT, pon.–pt.

Więcej informacji znajdziesz również na stronie http://solostove.com/en-us/c/griddle-user-manual

SOLO BRANDS, LLC
1001 Mustang Dr.
Grapevine, TX 76051
solostove.com

V. 2025-06-20