STEELFIRE™ STOJAN

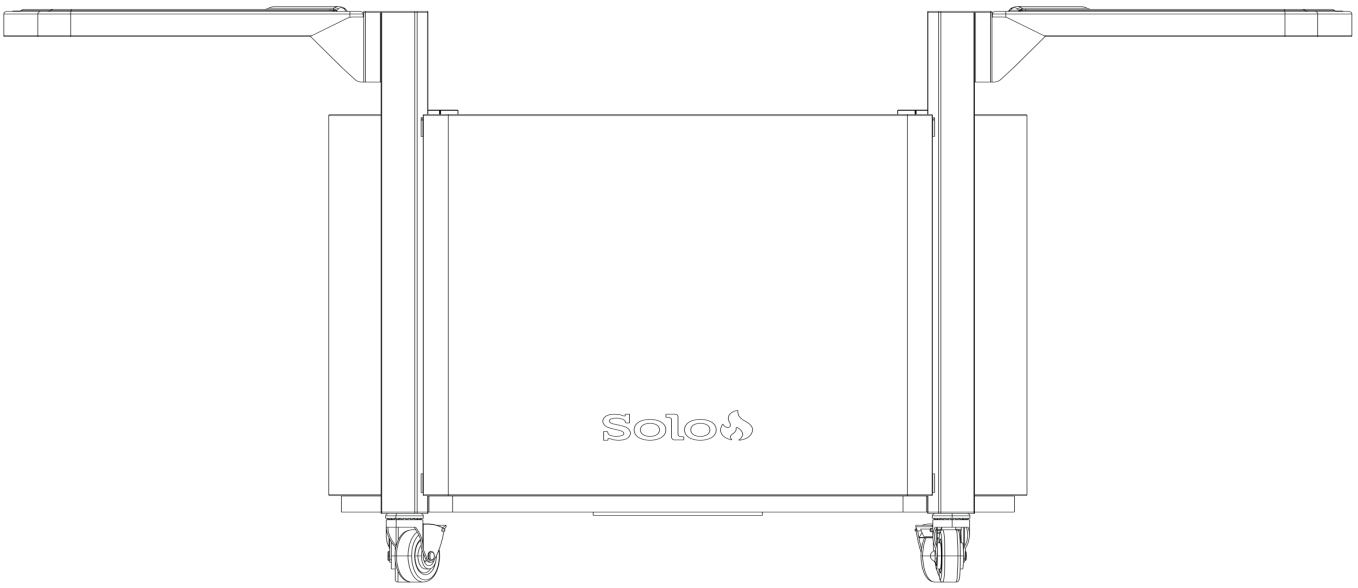

Před použitím si přečtěte celý návod.

Čeština 1

Slovenčina 9

Magyar 17

Lietuvių 25

Latviešu 33

Eesti 41

Română 49

Български 57

Polski 65

⚠ BEZPEČNOSTNÍ OPATŘENÍ

- Pouze pro venkovní použití (mimo jakékoli uzavřené prostory).
- Tento návod k použití obsahuje důležité informace nezbytné pro správnou montáž a bezpečné používání tohoto spotřebiče.
- Před montáží a použitím spotřebiče si přečtěte a dodržujte všechna varování a pokyny.
- Tento návod uschovejte pro budoucí použití.

Solo

DŮLEŽITÁ BEZPEČNOSTNÍ VAROVÁNÍ

TYTO POKYNY USCHOVEJTE PRO BUDOUCÍ POUŽITÍ. TENTO NÁVOD NEVYHAZUJTE.
Před montáží a použitím stojanu na gril si přečtěte celý návod.

⚠ VAROVÁNÍ

Nedodržení všech ustanovení tohoto návodu a pokynů k použití může zvýšit riziko škody na majetku, vážného zranění, smrti nebo požáru. Společnost Solo Brands, LLC nepřebírá žádnou odpovědnost, právní ani jinou, za vedlejší nebo následné škody na majetku či osobách vzniklé použitím nebo nesprávným použitím tohoto výrobku. Společnost Solo Brands, LLC v žádném případě neodpovídá za zvláštní, nepřímé, následné ani jiné škody jakékoli povahy přesahující původní kupní cenu.

POKYNY K POUŽITÍ A BEZPEČNOSTI

- POUZE PRO VENKOVNÍ POUŽITÍ V DOMÁCNOSTI.
- Používejte pouze s grilem Solo Brands Stainless Steelfire™ 30.
- Používejte pouze na rovných a stabilních površích. Stojan NEPOUŽÍVEJTE na nakloněných površích, nerovném terénu, sypkém materiálu, mokrých površích, ve vozidlech, na lodích, na schodech ani na površích, které neunesou hmotnost stojanu a grilu. Při přejíždění přes nerovné přechody, jako jsou dilatační spáry, změny povrchového materiálu nebo venkovní koberce, buďte opatrní, protože se o ně mohou zachytit kolečka a stojan se může převrhnout.
- Všechna kolečka stojanu mají být zabrzděná, pokud stojan nepřemísťujete.
- Stojan NEUPRAVUJTE ani jej nepoužívejte jiným než stanoveným způsobem.
- Nepokoušejte se stojan přemísťovat tlačením nebo tahem za gril.
- Police jsou určeny k zatížení přibližně 5 kg (10 lb). Nepokládejte na police těžší předměty ani na ně předměty nepouštějte.
- NEPŘEMÍSŤUJTE stojan, když se gril používá nebo je ještě teplý. Stojan se může během používání grilu také zahřát. Před přemístěním jej nechte vychladnout a odstraňte z polic všechny předměty.
- Prášková povrchová úprava je velmi odolná, ale může se poškrábat. Aby nedošlo k poškození povrchu, nepřetahujte předměty po policích.
- Nepokládejte horké předměty z grilu přímo na police, mohlo by dojít k jejich poškození. Použijte tepelnou ochranu.
- Pro použití s grilovacími propanovými lahvemi o kapacitě 20 lb s přípojkami QCC-1.
- Používejte pouze propanové lahve, které odpovídají předpisům Ministerstva dopravy USA (DOT) nebo normě Standard for Cylinders, Spheres and Tubes for the Transportation of Dangerous Goods, CAN/CSA B339.
- Před použitím se ujistěte, že je propanová lahev plně usazena a řádně zajištěna přídržným šroubem. Propanovou lahev natočte tak, aby byl přídržný šroub zarovnán s otvorem v patce lahve. Přídržný šroub prostrčte tímto otvorem a zajistěte, aby lahev nebylo možné vyjmout.

SOUČÁSTI STOJANU

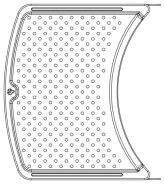

(2) Boční stolky

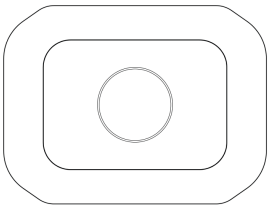

Spodní police

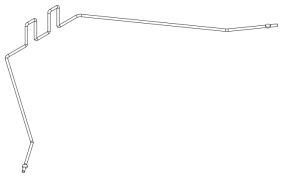

Držák lahve na zkapalněný ropný plyn (LPG)



(6) Příčky

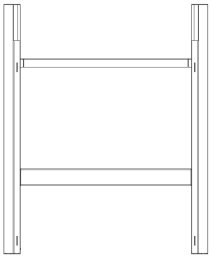

(1) Levý svařovaný sloupek

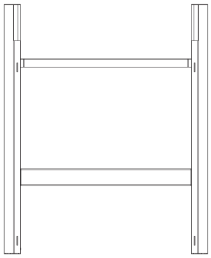

(1) Pravý svařovaný sloupek



(2) Dlouhé stabilizační tyče



(16) Šrouby M6×16 s podložkami



(4) Šrouby M6×16 s velkými podložkami



(8) Osazené šrouby M6



(4) Kolečka



Přední panel s logem

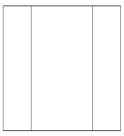

(2) Boční panely

POTŘEBNÉ NÁŘADÍ

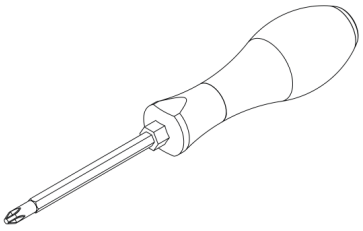

Křížový šroubovák (není součástí balení)

MONTÁŽ STOJANU

Montáž vyžaduje dvě osoby. Před montáží vybalte všechny díly z krabice s grilem i se stojanem.

⚠ VAROVÁNÍ
Ostré hrany; při montáži noste rukavice.

⚠ UPOZORNĚNÍ
Těžké díly. Tento spotřebič by měly montovat dvě osoby.

1. Montáž delších stabilizačních tyčí

Připevněte jeden konec stabilizační tyče k levému sloupku dvěma (2) šrouby M6×16 s malými podložkami. Opakujte u druhé stabilizační tyče. Protější konce stabilizačních tyčí připevněte k pravému sloupku.

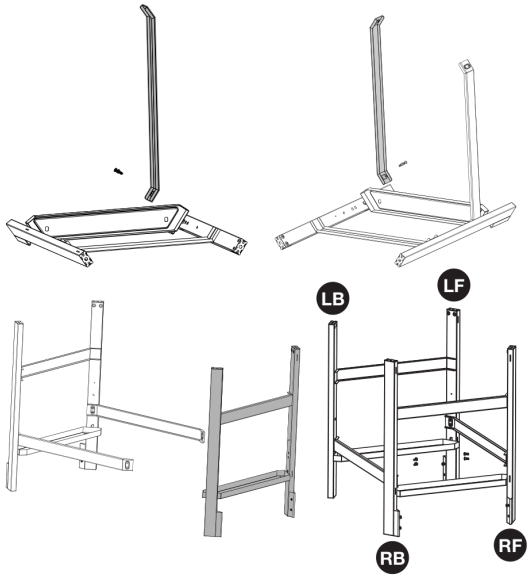

2. Montáž spodní police

Otočte sestavu vzhůru nohama podle obrázku. Každý roh police připevněte zevnitř dvěma (2) šrouby M6×16 s malými podložkami na každý roh. Šrouby dotáhněte. Každé kolečko zabrzděte a zašroubujte do nohy, dokud pevně nedosedne.

POZNÁMKA: Ve všech následujících krocích šrouby plně nedotahujte, dokud nebude smontován zbytek sestavy.

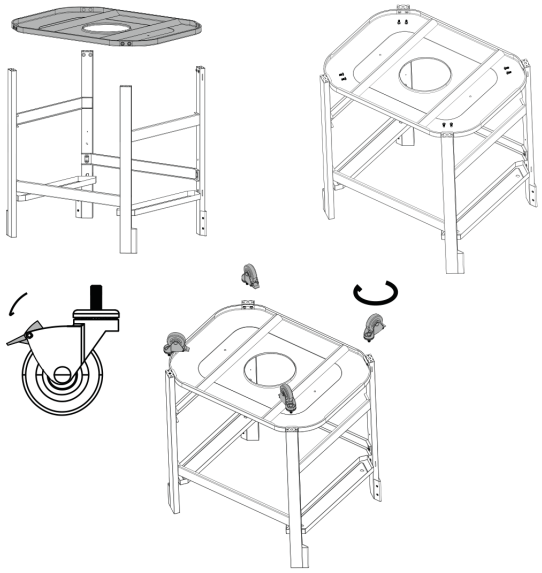

3. Připevnění bočních stolků

Otočte sestavu zpět do normální polohy. Do horní pozice pro šroub na každé ze čtyř nohou rukou zašroubujte jeden (1) osazený šroub M6. Boční stolky nasaďte tak, že horní drážky držáku police nasunete na předem nainstalované osazené šrouby. Poté zarovnejte druhý otvor držáku a upevněte jedním osazeným šroubem M6.

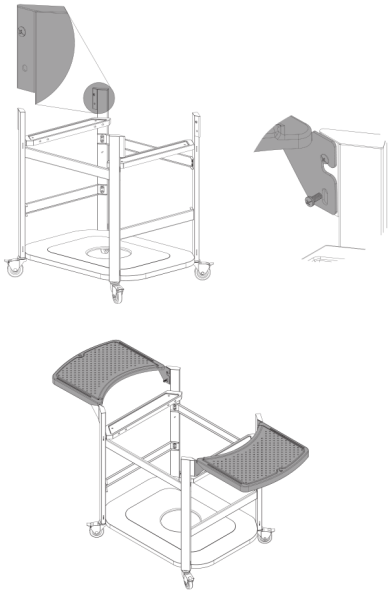

4. Montáž držáku lahve na LPG

Zavěste držák lahve na LPG do určených otvorů těsně pod delšími stabilizačními tyčemi. Poté šrouby plně dotáhněte.

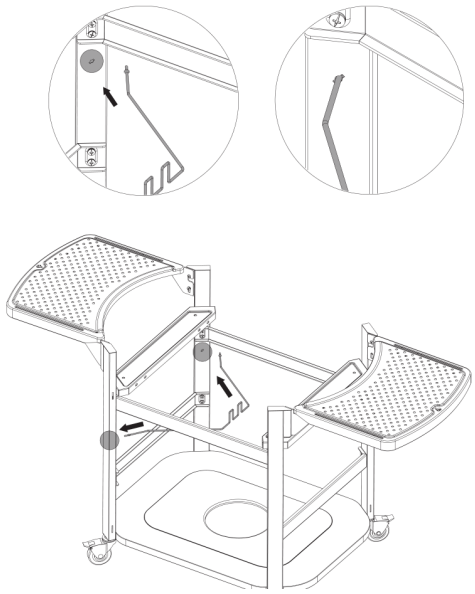

5. Sestavení předního a bočních panelů

Vložte výztuhy do určených kapes látkových panelů. Zářez na horní výztuze má směřovat nahoru. Zářezy na spodní výztuze mají směřovat dolů. Tento postup proveďte u předního panelu i u obou bočních panelů.

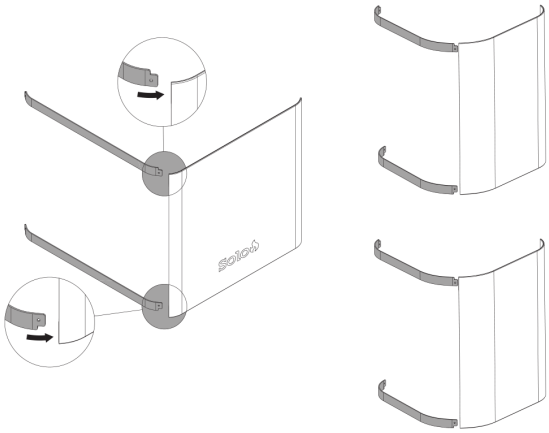

6. Připevnění předního a bočních panelů

Zarovnejte přední a boční panely s příslušnými drážkami na každé noze. Jazýček na každém konci pevně zacvakněte na místo; poté příčku mírně prohněte, aby jazýček zacvakl do drážky na protější noze.

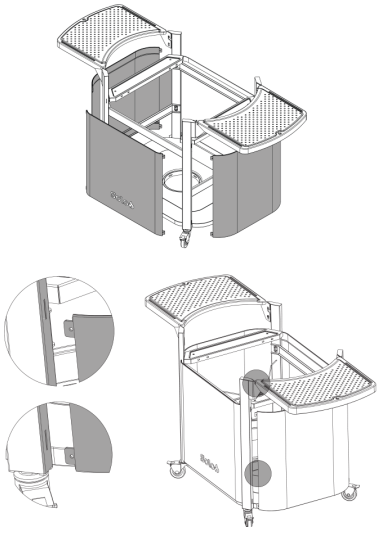

7. Spojení tělesa grilu se stojanem

Zarovnejte těleso grilu se stojanem. Vložte jej do stojanu a vodováhou ověřte, že leží rovně. Tento krok bude snazší, pokud budou police stojanu sklopené.

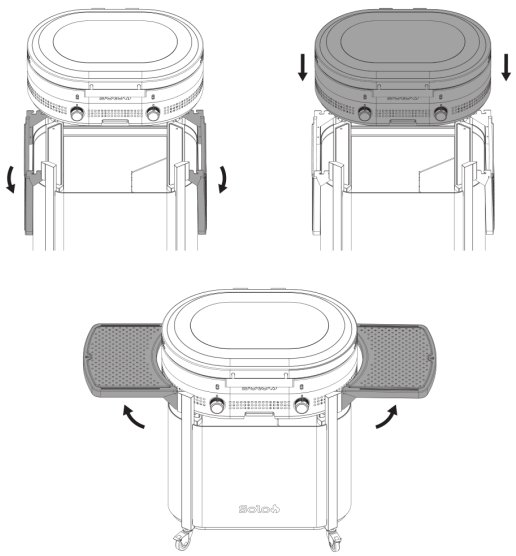

7a.

Připevněte gril ke stojanu čtyřmi (4) dodanými šrouby M6×16 s velkými podložkami.

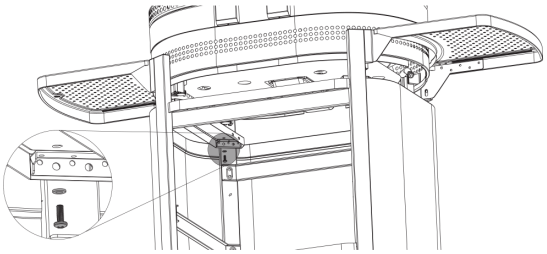

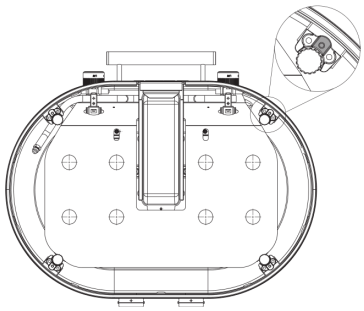

NASAZENÍ PROPANOVÉ LAHVE

Používejte pouze standardní 20librovou lahev na LPG (zkapalněný propan), která je certifikovaná a v dobrém stavu.

⚠ VAROVÁNÍ

- Neskladujte náhradní lahev na LPG pod tímto spotřebičem ani v jeho blízkosti.
- Nikdy neplňte lahev nad 80 %.
- Pokud informace v kterémkoli z prvních dvou bodů nebudou přesně dodrženy, zvyšuje se riziko požáru s následkem smrti nebo vážného zranění.
- Když spotřebič nepoužíváte, uzavřete přívod LPG na lahvi.
- Neskladujte ani nepoužívejte benzín ani jiné hořlavé kapaliny či páry v blízkosti tohoto nebo jakéhokoli jiného spotřebiče.

⚠ NEBEZPEČÍ

Pokud cítíte plyn: Uzavřete přívod plynu do spotřebiče. Uhaste veškerý otevřený oheň. Otevřete víko. Pokud zápach přetrvává, vzdalte se od spotřebiče a okamžitě volejte hasiče.

1. Kontrola grilu a propanové lahve
Ujistěte se, že gril a stojan stojí venku na stabilním a rovném povrchu. Propanovou lahev vždy skladujte a přenášejte ve svislé poloze.

2. Kontrola, že jsou všechny ovladače VYPNUTÉ
Před manipulací s propanovou lahví zkontrolujte, zda jsou všechny ovládací knoflíky hořáků zcela otočeny do polohy VYPNUTO.

3. Připojení regulátoru k propanové lahvi
Najděte hadici s regulátorem připojenou pod tělesem grilu. Zarovnejte závitovou přípojku regulátoru s ventilem propanové lahve. Otáčením matice regulátoru ve směru hodinových ručiček jej našroubujte na ventil lahve. Dotáhněte rukou, dokud spoj není pevný. K dotahování nepoužívejte nářadí, mohli byste spoj poškodit.

4. Umístění lahve do stojanu
Opatrně zvedněte propanovou lahev a umístěte ji do stojanu pod tělesem grilu. Ujistěte se, že lahev stojí na rovném podkladu ve svislé poloze uvnitř stojanu.

5. Zajištění propanové lahve
Ověřte, že je lahev správně zarovnaná a bezpečně usazená ve stojanu. Lahev zajistěte na místě pomocí přídržného systému lahve.

6. Zajištění hadice grilu
Zavěste hadici grilu na háček na stojanu, aby se nedotýkala tepelného štítu grilu.



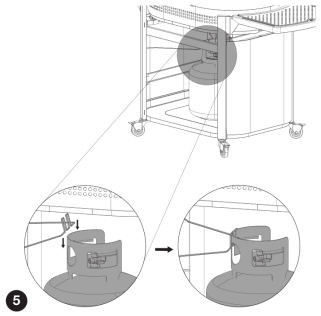

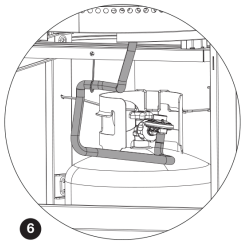

VLASTNOSTI STOJANU

1. Univerzální stojan na vaření
Náš ergonomicky navržený stojan nabízí výsuvné police, odolnou konstrukci a místo pro propanovou lahev.

2. Připraveno pro příslušenství
Integrované úchytné body pro boční police, organizéry na náčiní a další potřeby k vaření.

3. Sklopné police
Speciálně navržené police maximalizují pracovní plochu a sklápějí se pro snadné uložení.

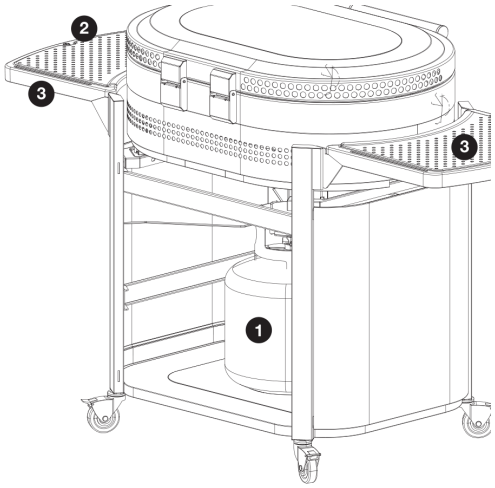

ZÁRUKA

Máte nárok na naši prémiovou omezenou záruku.

Úplné podrobnosti najdete na solostove.com nebo po naskenování tohoto QR kódu:

ŘEŠENÍ PROBLÉMŮ

Pomoc najdete na solostove.com nebo kontaktujte zákaznickou podporu Solo na čísle (833) 456-8958
9:00–19:00 CT, po–pá.

SOLO BRANDS, LLC
1001 Mustang Dr.
Grapevine, TX 76051
solostove.com

V. SS30-G-STAND-BASE_121125

STOJAN STEELFIRE™

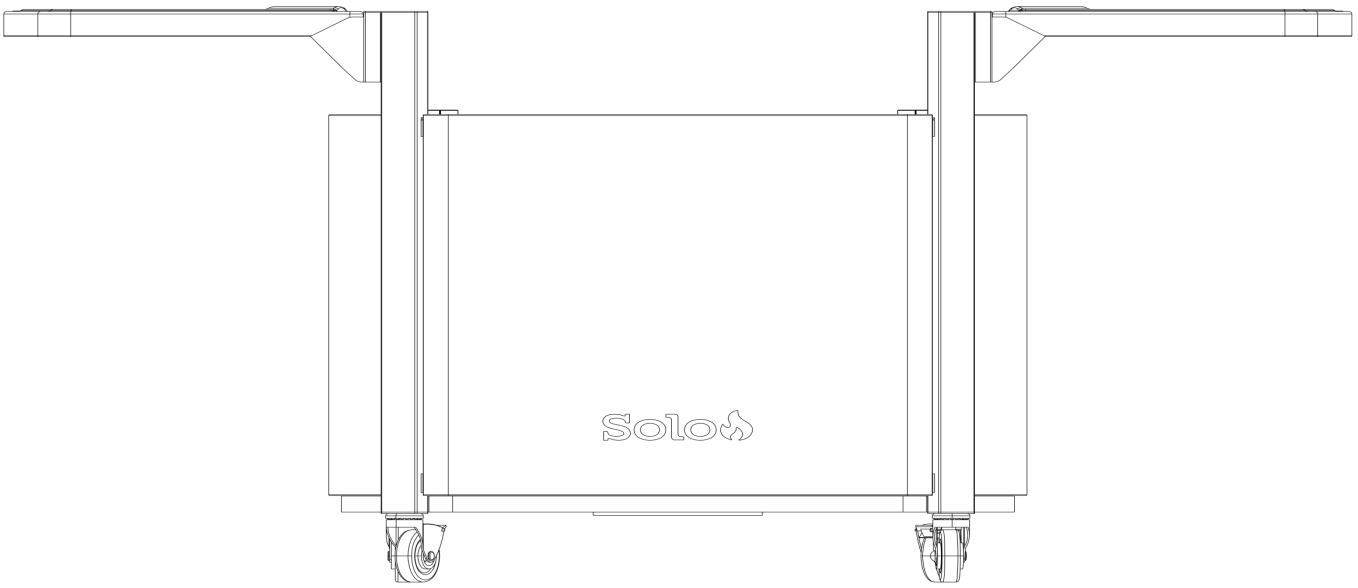

Pred použitím si prečítajte celý návod.

Čeština 1

Slovenčina 9

Magyar 17

Lietuvių 25

Latviešu 33

Eesti 41

Română 49

Български 57

Polski 65

⚠ BEZPEČNOSTNÉ OPATRENIA

- Len na vonkajšie použitie (mimo akéhokoľvek uzavretého priestoru).
- Tento návod na použitie obsahuje dôležité informácie potrebné na správnu montáž a bezpečné používanie tohto spotrebiča.
- Pred montážou a používaním spotrebiča si prečítajte všetky varovania a pokyny a dodržiavajte ich.
- Tento návod si uschovajte pre budúce použitie.

DÔLEŽITÉ BEZPEČNOSTNÉ VAROVANIA

TIETO POKYNY SI USCHOVAJTE PRE BUDÚCE POUŽITIE. TENTO NÁVOD NEVYHADZUJTE.
Pred montážou a používaním stojana na planchu si prečítajte celý návod.

⚠ VAROVANIE

Nedodržanie všetkých ustanovení návodu a pokynov na používanie môže viesť k zvýšenému riziku škôd na majetku, vážneho zranenia, smrti alebo požiaru. Spoločnosť Solo Brands, LLC nepreberá žiadnu zodpovednosť, právnu ani inú, za náhodné alebo následné škody na majetku alebo osobách vyplývajúce z používania alebo nesprávneho používania tohto výrobku. Spoločnosť Solo Brands, LLC v žiadnom prípade nezodpovedá za akékoľvek osobitné, nepriame, následné ani iné škody akéhokoľvek druhu presahujúce pôvodnú kúpnu cenu.

POKYNY NA POUŽÍVANIE A BEZPEČNOSŤ

- LEN NA VONKAJŠIE POUŽITIE V DOMÁCNOSTI.
- Používajte iba s planchou Solo Brands Stainless Steelfire™ 30.
- Používajte iba na rovných a stabilných povrchoch. Stojan NEPOUŽÍVAJTE na naklonených povrchoch, nerovnom teréne, sypkom materiáli, mokrých povrchoch, vo vozidlách, v člnoch, na schodoch ani na povrchoch, ktoré neunesú hmotnosť stojana a planche. Pri prejazde cez nerovné prechody, ako sú dilatačné škáry, zmeny povrchového materiálu alebo vonkajšie koberce, buďte opatrní, pretože sa o ne môžu zachytiť kolieska a stojan sa môže prevrátiť.
- Všetky kolieska stojana by mali zostať zabrzdené, okrem prípadov, keď stojan premiestňujete.
- Stojan NEUPRAVUJTE ani nemeňte a nepoužívajte ho inak, ako je určené.
- Nepokúšajte sa stojan premiestniť tlačením alebo ťahaním za planchu.
- Police sú určené na zaťaženie približne 5 kg (10 lb). Neklaďte na police ťažšie predmety ani na ne nič nehádžte.
- Stojan NEPREMIESTŇUJTE, kým sa plancha používa alebo je ešte teplá. Stojan sa môže počas používania planche tiež zohriať. Pred premiestnením ho nechajte vychladnúť a odstráňte z políc všetky predmety.
- Prášková povrchová úprava je veľmi odolná, ale môže sa poškriabať. Aby ste nepoškodili povrch, neťahajte po policiach žiadne predmety.
- Neklaďte horúce predmety z planche priamo na police, pretože by mohlo dôjsť k ich poškodeniu. Použite tepelnú ochranu.
- Na použitie s grilovacími propánovými fľašami s kapacitou 20 lb s pripojením QCC-1.
- Používajte iba propánové fľaše, ktoré vyhovujú predpisom Ministerstva dopravy USA (DOT) alebo norme pre fľaše, gule a rúry na prepravu nebezpečného tovaru CAN/CSA B339.
- Pred použitím sa uistite, že propánová fľaša úplne dosadla a je správne zaistená poistnou skrutkou. Propánovú fľašu otočte tak, aby bola poistná skrutka zarovnaná s otvorom v pätke fľaše. Poistnú skrutku zaistite cez tento otvor tak, aby sa fľaša nedala vybrať.

KOMPONENTY STOJANA

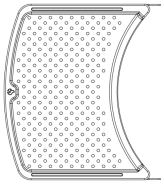

(2) Bočné stolíky

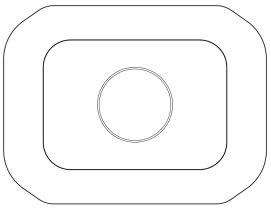

Spodná polica

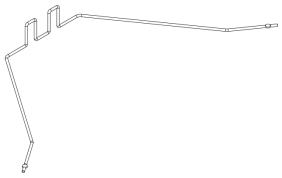

Podpera fľaše na skvapalnený plyn (LPG)



(6) Priečne tyče

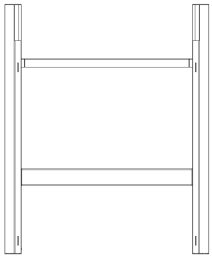

(1) Ľavý zvarený stĺpik (L)

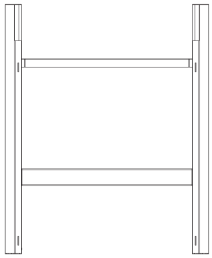

(1) Pravý zvarený stĺpik (R)



(2) Dlhé stabilizačné tyče



(16) Skrutky M6×16 s podložkami



(4) Skrutky M6×16 s veľkými podložkami



(8) Osadené skrutky M6



(4) Otočné kolieska



Predný panel s logom

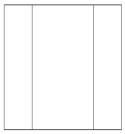

(2) Bočné panely

POTREBNÉ NÁRADIE

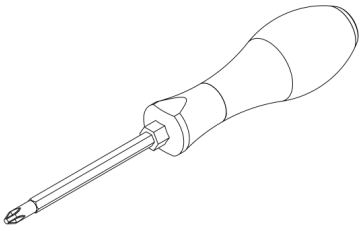

Krížový skrutkovač (nie je súčasťou balenia)

MONTÁŽ STOJANA

Montáž vyžaduje dve osoby. Pred montážou vybaľte všetky diely z balenia planche a stojana.

⚠ VAROVANIE
Ostré hrany – pri montáži používajte rukavice.

⚠ UPOZORNENIE
Ťažké diely. Tento spotrebič by mali montovať dve osoby.

1. Montáž dlhších stabilizačných tyčí

Pripevnite jeden koniec stabilizačnej tyče k ľavému stĺpiku (L) pomocou dvoch (2) skrutiek M6×16 s malými podložkami. Postup zopakujte pri druhej stabilizačnej tyči. Protiľahlé konce stabilizačných tyčí pripevnite k pravému stĺpiku (R).

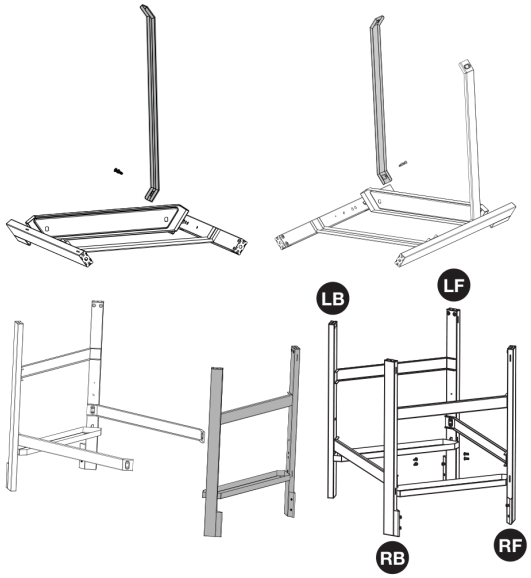

2. Montáž spodnej police

Otočte zostavu hore nohami podľa obrázka. Pripevnite každý roh police zvnútra pomocou dvoch (2) skrutiek M6×16 s malými podložkami na každý roh. Dotiahnite skrutky. Zabrzdite každé koliesko a zaskrutkujte ho do každej nohy, kým pevne nedosadne.

POZNÁMKA: Vo všetkých nasledujúcich krokoch skrutky úplne nedoťahujte, kým nebude zmontovaný zvyšok zostavy.

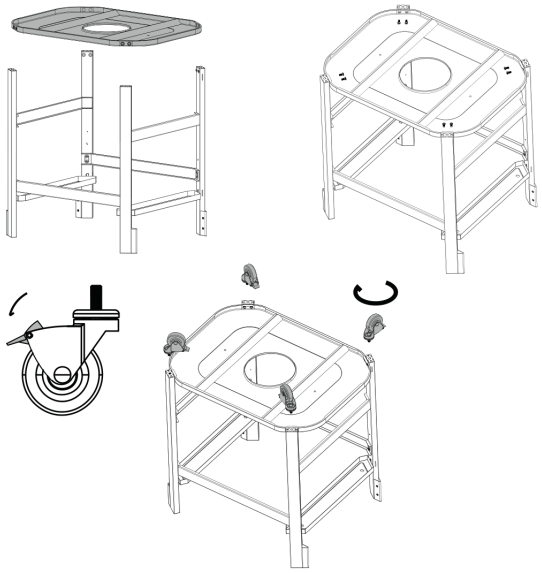

3. Pripevnenie bočných stolíkov

Otočte zostavu do normálnej polohy. Do hornej polohy pre skrutku na každej zo štyroch nôh zaskrutkujte rukou jednu (1) osadenú skrutku M6. Bočné stolíky umiestnite tak, že horné drážky konzoly police nasadíte na vopred nainštalované osadené skrutky. Potom zarovnajte druhý otvor konzoly a upevnite ho jednou osadenou skrutkou M6.

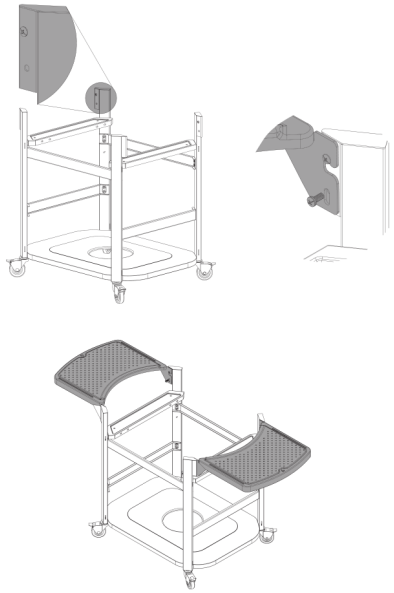

4. Montáž podpery fľaše na LPG

Zaveste podperu fľaše na LPG do určených otvorov tesne pod dlhšími stabilizačnými tyčami. Potom úplne dotiahnite skrutky.

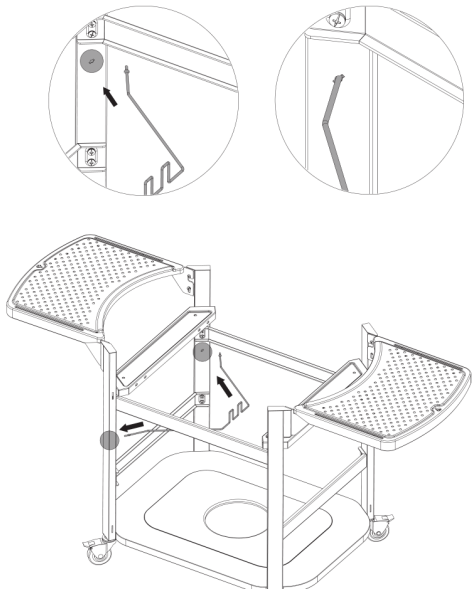

5. Zostavenie predného a bočných panelov

Vložte výstuhy do určených kapies textilných panelov. Zárez na hornej výstuhe by mal smerovať nahor. Zárezy na spodnej výstuhe by mali smerovať nadol. Postup zopakujte pri prednom paneli aj pri oboch bočných paneloch.

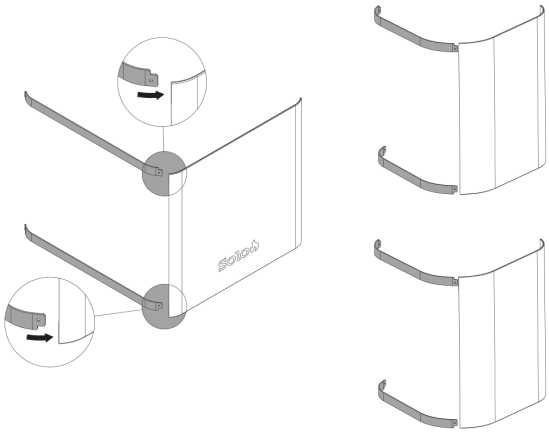

6. Pripevnenie predného a bočných panelov

Zarovnajte predný a bočné panely s príslušnými drážkami na každej nohe. Jazýček na každom konci pevne zacvaknite na miesto; potom priečnik mierne prehnite a zacvaknite jazýček do drážky na protiľahlej nohe.

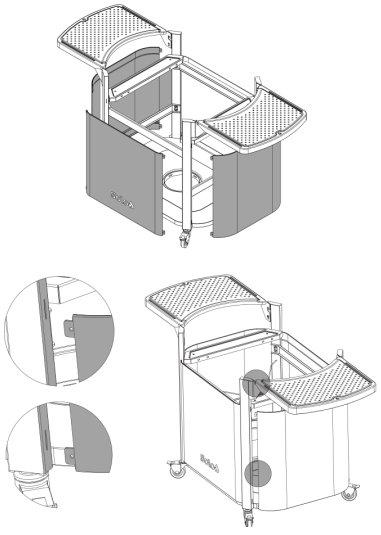

7. Spojenie tela planche so stojanom

Zarovnajte telo planche so stojanom. Vložte ho do stojana a pomocou vodováhy overte, či leží vodorovne. Tento krok bude jednoduchší, ak budú police stojana sklopené.

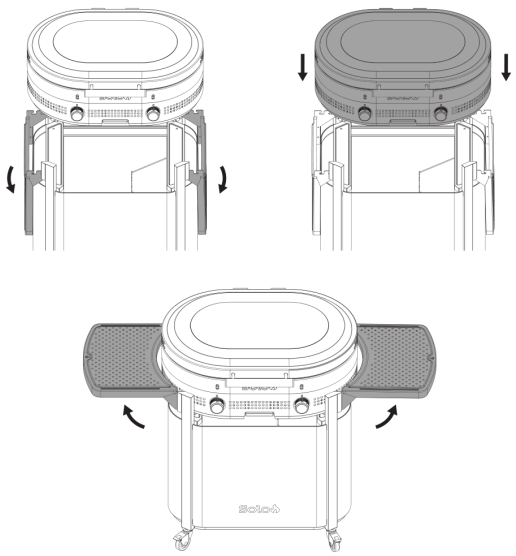

7a.

Pripevnite planchu k stojanu pomocou štyroch (4) dodaných skrutiek M6×16 s veľkými podložkami.

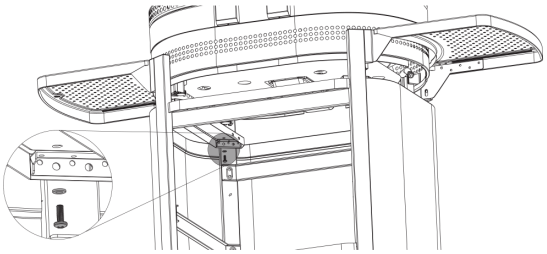

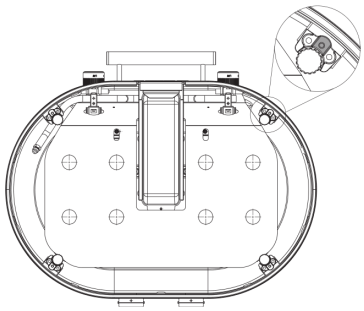

INŠTALÁCIA PROPÁNOVEJ FĽAŠE

Používajte iba štandardnú fľašu na LPG (skvapalnený propán) s kapacitou 20 lb, ktorá je certifikovaná na použitie a je v dobrom stave.

⚠ VAROVANIE

- Náhradnú fľašu na LPG neskladujte pod týmto spotrebičom ani v jeho blízkosti.
- Fľašu nikdy neplňte nad 80 % jej objemu.
- Ak sa informácie v ktoromkoľvek z prvých dvoch bodov presne nedodržia, zvyšuje sa riziko požiaru so smrteľnými následkami alebo vážnym zranením.
- Keď spotrebič nepoužívate, uzavrite prívod LPG na fľaši.
- V blízkosti tohto ani akéhokoľvek iného spotrebiča neskladujte ani nepoužívajte benzín ani iné horľavé kvapaliny alebo výpary.

⚠ NEBEZPEČENSTVO

Ak cítite plyn: Uzavrite prívod plynu do spotrebiča. Uhaste akýkoľvek otvorený plameň. Otvorte veko. Ak zápach pretrváva, vzdiaľte sa od spotrebiča a okamžite zavolajte hasičov.

1. Kontrola planche a propánovej fľaše
Uistite sa, že plancha a stojan sú umiestnené vonku na stabilnom a rovnom povrchu. Propánovú fľašu vždy skladujte a prenášajte vo zvislej polohe.

2. Kontrola, či sú všetky ovládače v polohe VYP
Pred manipuláciou s propánovou fľašou skontrolujte, či sú všetky ovládacie gombíky horákov úplne otočené do polohy VYP.

3. Pripojenie regulátora k propánovej fľaši
Nájdite hadicu s regulátorom pripojenú pod telom planche. Zarovnajte závitový konektor regulátora s ventilom propánovej fľaše. Otáčaním kolieska regulátora v smere hodinových ručičiek ho naskrutkujte na ventil fľaše. Pevne dotiahnite rukou. Na dotiahnutie nepoužívajte náradie, pretože by sa mohlo poškodiť pripojenie.

4. Umiestnenie fľaše na stojan
Opatrne zdvihnite propánovú fľašu a umiestnite ju na stojan pod telom planche. Uistite sa, že fľaša stojí v stojane rovno a zvislo.

5. Zaistenie propánovej fľaše
Overte, či je fľaša správne zarovnaná a bezpečne spočíva v stojane. Fľašu zaistite na mieste pomocou podpery systému na pridržiavanie fľaše.

6. Zaistenie hadice planche
Zaveste hadicu planche na háčik na stojane, aby sa nedotýkala tepelného štítu planche.



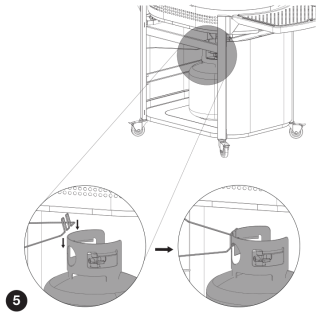

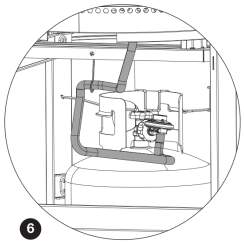

VLASTNOSTI STOJANA

1. Univerzálny stojan na varenie
Náš ergonomicky navrhnutý stojan ponúka vysúvacie police, odolnú konštrukciu a miesto na uloženie propánovej fľaše.

2. Pripravený na príslušenstvo
Má zabudované upevňovacie body pre bočné police, organizéry na náradie a ďalšie potreby na varenie.

3. Sklopné police
Špeciálne police maximalizujú priestor na varenie a dajú sa sklopiť pre jednoduché uskladnenie.

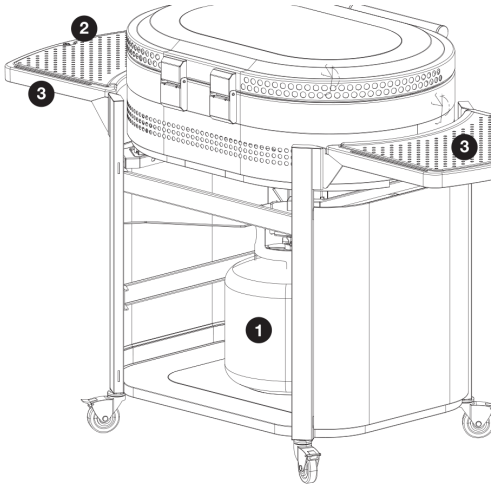

ZÁRUKA

Máte nárok na našu prémiovú obmedzenú záruku.

Úplné podrobnosti nájdete na solostove.com alebo po naskenovaní tohto QR kódu:

RIEŠENIE PROBLÉMOV

Ak potrebujete pomoc, navštívte solostove.com alebo kontaktujte zákaznícku podporu Solo na čísle (833) 456-8958
9:00 – 19:00 (CT), po – pi

SOLO BRANDS, LLC
1001 Mustang Dr.
Grapevine, TX 76051
solostove.com

V. SS30-G-STAND-BASE_121125

STEELFIRE™ ÁLLVÁNY

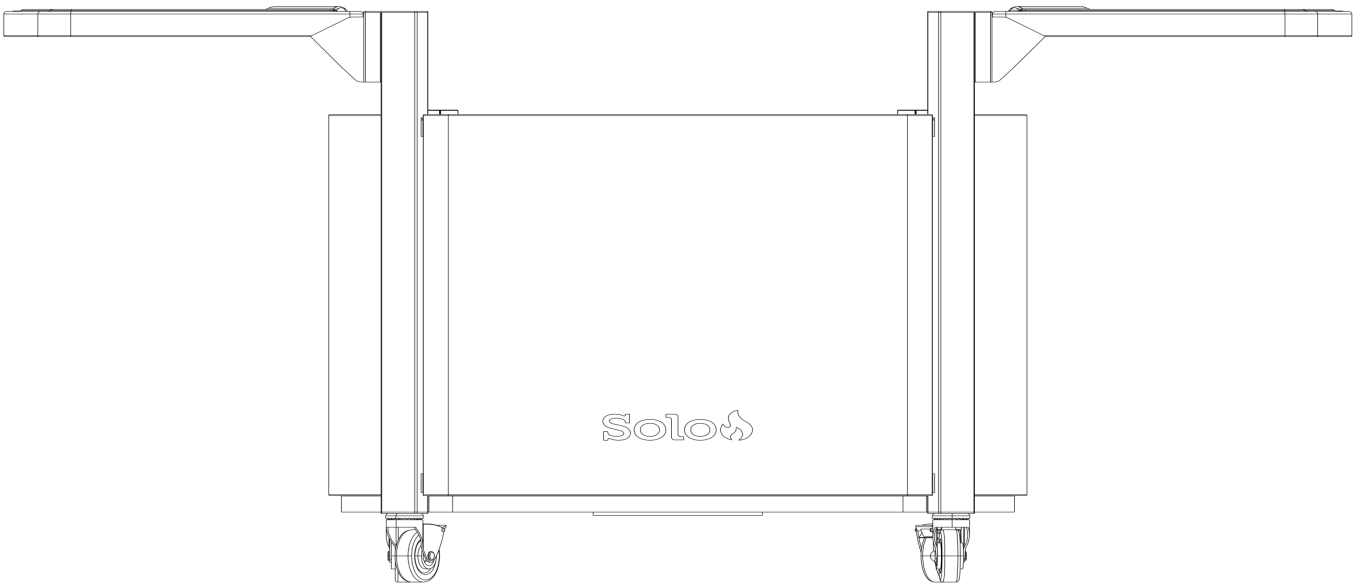

Használat előtt olvassa el a teljes kézikönyvet.

Čeština 1

Slovenčina 9

Magyar 17

Lietuvių 25

Latviešu 33

Eesti 41

Română 49

Български 57

Polski 65

⚠ BIZTONSÁGI ÓVINTÉZKEDÉSEK

- Kizárólag kültéri használatra (zárt téren kívül).
- Ez a használati útmutató a készülék megfelelő összeszereléséhez és biztonságos használatához szükséges fontos információkat tartalmaz.
- A készülék összeszerelése és használata előtt olvassa el és tartsa be az összes figyelmeztetést és utasítást.
- Őrizze meg ezt a kézikönyvet későbbi felhasználás céljából.

FONTOS BIZTONSÁGI FIGYELMEZTETÉSEK

ŐRIZZE MEG EZT AZ ÚTMUTATÓT KÉSŐBBI FELHASZNÁLÁS CÉLJÁBÓL. NE DOBJA KI EZT A KÉZIKÖNYVET.
A planchaállvány összeszerelése és használata előtt olvassa el a teljes útmutatót.

⚠ FIGYELMEZTETÉS

A kézikönyvben foglalt rendelkezések és használati irányelvek be nem tartása megnöveli az anyagi kár, a súlyos testi sérülés, a halál vagy a tűz kockázatát. A Solo Brands, LLC nem vállal semmilyen – jogi vagy egyéb – felelősséget a termék használatából vagy helytelen használatából eredő járulékos vagy következményes vagyoni kárért vagy személyi sérülésért. A Solo Brands, LLC semmilyen esetben sem felel az eredeti vételárat meghaladó különleges, közvetett, következményes vagy bármilyen egyéb jellegű kárért.

HASZNÁLATI ÉS BIZTONSÁGI IRÁNYELVEK

- KIZÁRÓLAG KÜLTÉRI HÁZTARTÁSI HASZNÁLATRA.
- Kizárólag a Solo Brands Stainless Steelfire™ 30 planchával használható.
- Kizárólag vízszintes, stabil felületen használható. NE használja az állványt lejtős felületen, egyenetlen talajon, laza anyagon, nedves felületen, járművön, hajón, lépcsőn, vagy olyan felületen, amely nem bírja el az állvány és a plancha súlyát. Legyen óvatos, amikor az állványt egyenetlen átmeneteken – például dilatációs hézagokon, eltérő burkolatok találkozásánál vagy kültéri szőnyegeken – gurítja át, mert ezek beakadhatnak a kerekekbe, és az állvány felborulhat.
- Az állvány összes kerekét tartsa rögzítve, kivéve, amikor az állványt mozgatja.
- NE alakítsa át vagy módosítsa az állványt, és ne használja az előírttól eltérő módon.
- Ne próbálja az állványt a plancha tolásával vagy húzásával mozgatni.
- A polcok teherbírása körülbelül 5 kg (10 lb). Ne helyezzen rájuk nehezebb tárgyakat, és ne ejtsen rájuk semmit.
- NE mozgassa az állványt, amíg a plancha használatban van vagy még meleg. Az állvány is felforrósodhat a plancha használata közben. Mozgatás előtt hagyja kihűlni, és vegyen le minden tárgyat a polcokról.
- A porszórt bevonat nagyon tartós, de megkarcolódhat. A felület sérülésének elkerülése érdekében ne húzzon tárgyakat végig a polcokon.
- Ne tegye a planchán felforrósodott tárgyakat közvetlenül a polcokra, mert az károsodást okozhat. Használjon hővédő alátétet.
- 20 lb-os propánkapacitású, grillezéshez használt, QCC-1 csatlakozós palackokhoz.
- Kizárólag az Egyesült Államok Közlekedési Minisztériuma (DOT) előírásainak vagy a CAN/CSA B339 (Palackok, gömbtartályok és csövek veszélyes áruk szállításához) szabványnak megfelelő propánpalackot használjon.
- Használat előtt győződjön meg arról, hogy a propánpalack teljesen a helyén van, és a rögzítőcsavarral megfelelően rögzítve van. A propánpalackot úgy kell elforgatni, hogy a rögzítőcsavar egy vonalba essen a palack talpán lévő nyílással. A rögzítőcsavart ezen a nyíláson keresztül kell rögzíteni, hogy a palackot ne lehessen kivenni.

AZ ÁLLVÁNY RÉSZEI

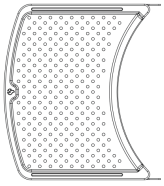

(2) oldalasztal

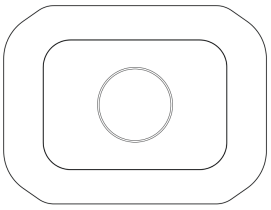

Alsó polc

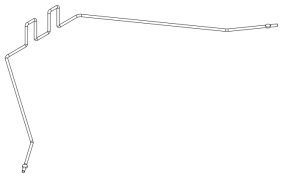

Cseppfolyós gáz (LPG) palacktartó



(6) keresztmerevítő rúd

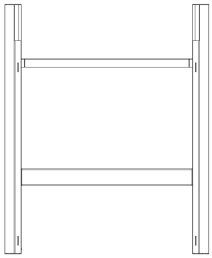

(1) bal oldali hegesztett tartóoszlop

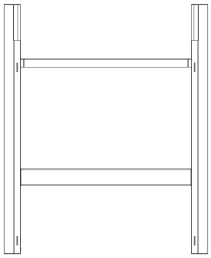

(1) jobb oldali hegesztett tartóoszlop



(2) hosszú merevítőrúd



(16) M6×16-os csavar alátéttel



(4) M6×16-os csavar nagy alátéttel



(8) M6-os vállas csavar



(4) görgő



Logós előlap

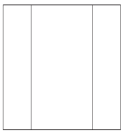

(2) oldallap

SZÜKSÉGES SZERSZÁMOK

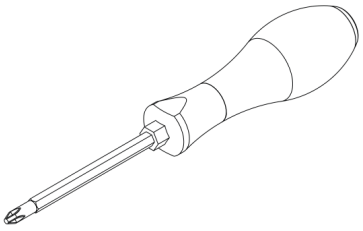

Phillips-csavarhúzó (nem tartozék)

AZ ÁLLVÁNY ÖSSZESZERELÉSE

Az összeszereléshez két személy szükséges. Összeszerelés előtt csomagolja ki a plancha és az állvány dobozának összes alkatrészét.

⚠ FIGYELMEZTETÉS

Éles peremek; az összeszerelés során viseljen védőkesztyűt.

⚠ VIGYÁZAT

Nehéz alkatrészek. A készüléket két személynek kell összeszerelnie.

1. Szerelje fel a hosszabb merevítőrudakat

Rögzítse a merevítőrúd egyik végét a bal oldali tartóoszlophoz két (2) kis alátétes M6×16-os csavarral. Ismételje meg a másik merevítőrúddal. A merevítőrudak másik végét rögzítse a jobb oldali tartóoszlophoz.

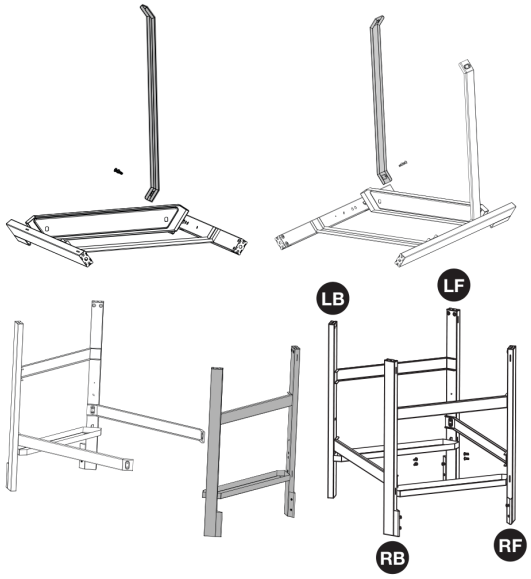

2. Szerelje fel az alsó polcot

Fordítsa fejjel lefelé az egységet az ábrán látható módon. Rögzítse a polc minden sarkát belülről, sarkonként két (2) kis alátétes M6×16-os csavarral. Húzza meg a csavarokat. Rögzítse a görgőket, és csavarja be őket a lábakba ütközésig.

MEGJEGYZÉS: Az összes további lépésnél csak akkor húzza meg teljesen a csavarokat, amikor az egység többi része már össze van szerelve.

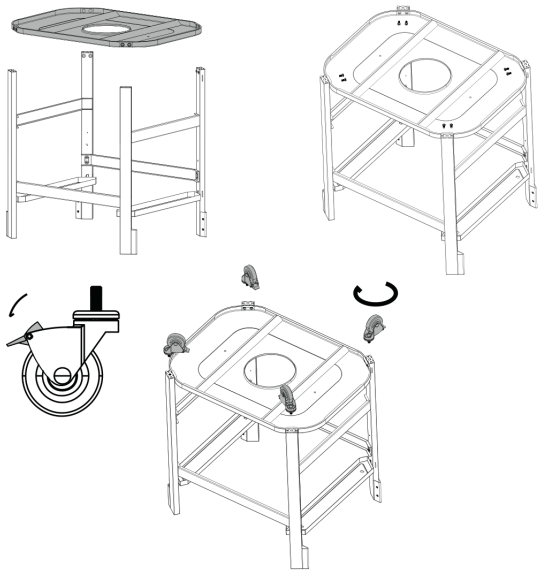

3. Szerelje fel az oldalasztalokat

Fordítsa talpra az egységet. Mind a négy lábon csavarjon be kézzel egy (1) M6-os vállas csavart a felső csavarhelyre. Helyezze fel az oldalasztalokat úgy, hogy a polc felső konzolján lévő réseket az előzőleg beszerelt vállas csavarokra illeszti. Ezután igazítsa be a konzol második furatát, és rögzítse egy M6-os vállas csavarral.

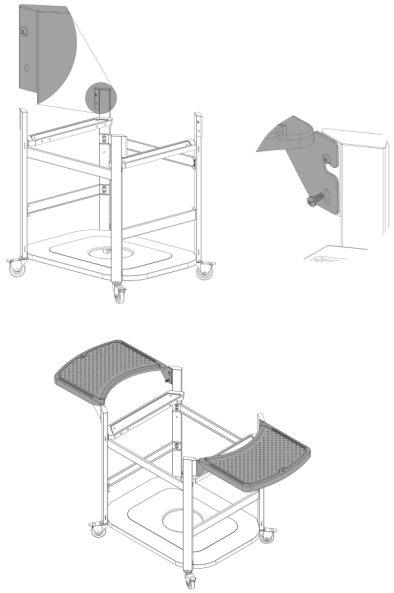

4. Szerelje fel az LPG-palacktartót

Akassza be az LPG-palacktartót a hosszabb merevítőrudak alatt található erre kijelölt furatokba. Ezután húzza meg teljesen a csavarokat.

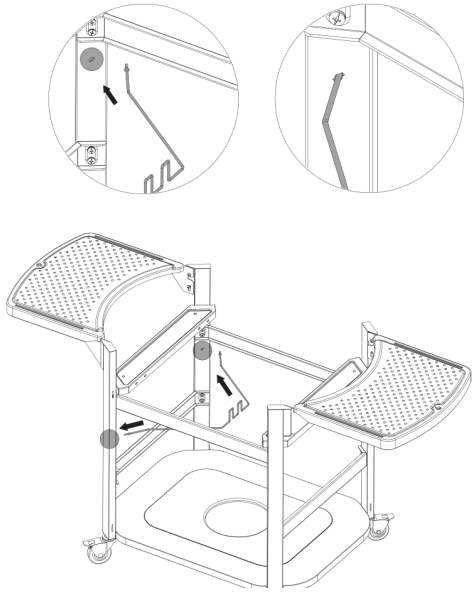

5. Állítsa össze az elő- és oldallapokat

Helyezze be a szövetmerevítőket a szövetpanelek erre kijelölt hüvelyeibe. A felső merevítőn lévő bevágás felfelé nézzen. Az alsó merevítőn lévő bevágások lefelé nézzenek. Ezt végezze el az előlapon és mindkét oldallapon.

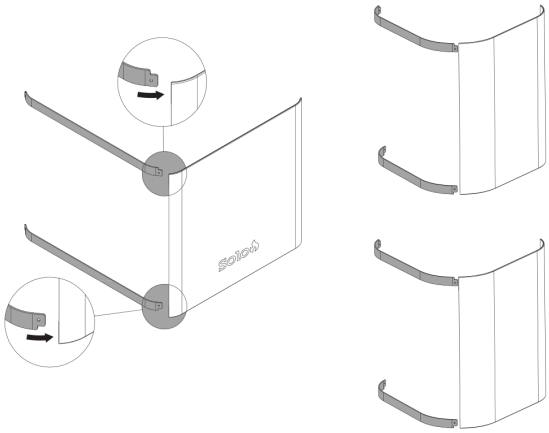

6. Szerelje fel az elő- és oldallapokat

Igazítsa az elő- és oldallapokat az egyes lábakon lévő megfelelő nyílásokhoz. Mindkét végén pattintsa biztonságosan a helyére a nyelvet, majd enyhén hajlítsa meg a keresztmerevítőt, hogy a nyelv a szemközti láb nyílásába pattanjon.

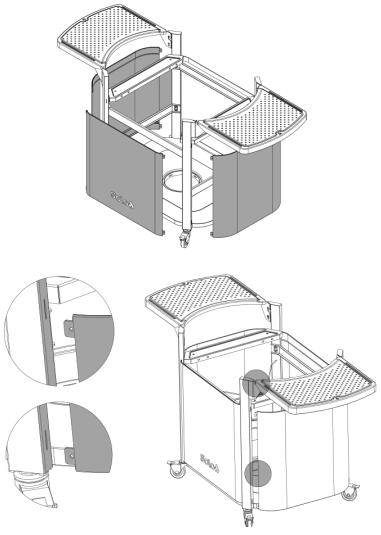

7. Illessze a plancha házát az állványra

Igazítsa a plancha házát az állványhoz. Helyezze be az állványba, és vízmértékkel ellenőrizze, hogy vízszintesen áll-e. Ez a lépés könnyebb, ha az állvány polcai le vannak hajtva.

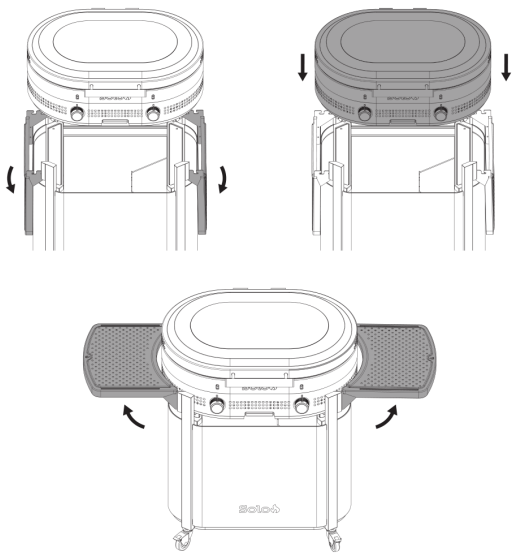

7a.

Rögzítse a planchát az állványhoz a mellékelt négy (4) nagy alátétes M6×16-os csavarral.

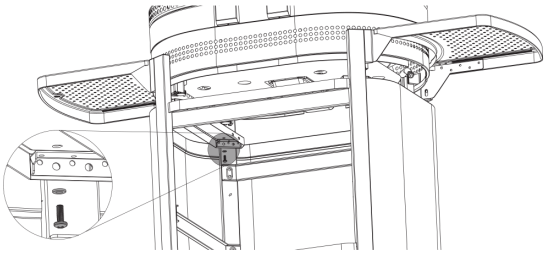

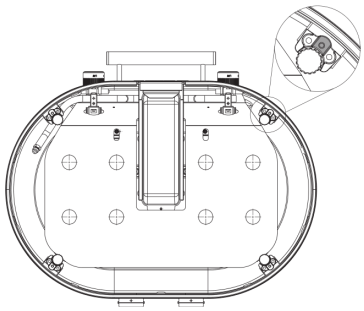

A PROPÁNPALACK BEHELYEZÉSE

Kizárólag tanúsított, jó állapotú, szabványos 20 lb-os LP-gázpalackot (cseppfolyós propán) használjon.

⚠ FIGYELMEZTETÉS

- Ne tároljon tartalék LP-gázpalackot a készülék alatt vagy közelében.
- Soha ne töltse a palackot 80%-nál jobban.
- Ha az első két pontban foglaltakat nem tartják be pontosan, megnő a halált vagy súlyos sérülést okozó tűz kockázata.
- Amikor a készülék nincs használatban, zárja el az LP-gázellátást a palacknál.
- Ne tároljon és ne használjon benzint vagy más gyúlékony folyadékot vagy gőzt ennek vagy bármely más készüléknek a közelében.

⚠ VESZÉLY

Ha gázszagot érez: Zárja el a készülék gázellátását. Oltson el minden nyílt lángot. Nyissa fel a fedelet. Ha a szag továbbra is érezhető, maradjon távol a készüléktől, és azonnal hívja a tűzoltóságot.

1. Ellenőrizze újra a planchát és a propánpalackot
Győződjön meg arról, hogy a plancha és az állvány kültéren, stabil, vízszintes felületen áll. A propánpalackot mindig álló helyzetben tárolja és mozgassa.

2. Ellenőrizze, hogy minden kezelőszerv KI állásban van
A propánpalack kezelése előtt ellenőrizze, hogy minden égőszabályozó gomb teljesen KI állásban van-e.

3. Csatlakoztassa a nyomásszabályozót a propánpalackhoz
Keresse meg a plancha háza alatt rögzített, nyomásszabályozóval ellátott tömlőt. Igazítsa a nyomásszabályozó menetes csatlakozóját a propánpalack szelepéhez. A nyomásszabályozó gombját az óramutató járásával megegyező irányba forgatva csavarja rá a palack szelepére. Kézzel húzza meg, amíg szorosan nem rögzül. Ne használjon szerszámot, mert a túlhúzás károsíthatja a csatlakozást.

4. Helyezze a palackot az állványra
Óvatosan emelje fel a propánpalackot, és helyezze az állványra, a plancha háza alá. Győződjön meg arról, hogy a palack egyenesen, függőleges helyzetben áll az állványon.

5. Rögzítse a propánpalackot
Ellenőrizze, hogy a palack megfelelően illeszkedik-e, és stabilan áll-e az állványban. A palack rögzítéséhez használja a palackrögzítő rendszer tartóját.

6. Rögzítse a plancha tömlőjét
Akassza a plancha tömlőjét az állványon lévő kampóra, hogy ne érjen hozzá a plancha hővédő lemezéhez.


4

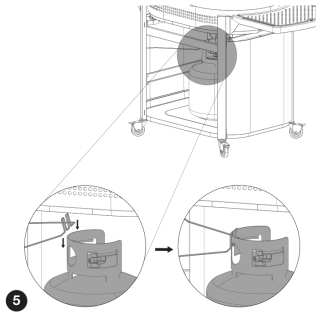
5

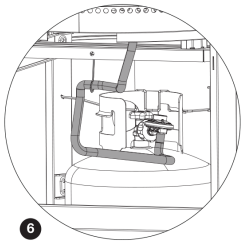
6

AZ ÁLLVÁNY JELLEMZŐI

1. Sokoldalú főzőállvány
Ergonomikus kialakítású állványunk kihúzható polcokkal, strapabíró szerkezettel és propánpalack-tárolóval rendelkezik.

2. Kiegészítőkre felkészítve
Beépített rögzítési pontok oldalpolcokhoz, eszköztartókhoz és egyéb főzési kellékekhez.

3. Lehajtható polcok
Az egyedi polcok maximalizálják a munkafelületet, és a könnyű tárolás érdekében lehajthatók.

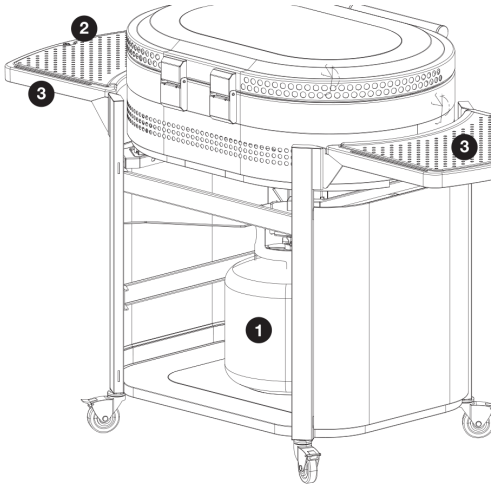

GARANCIA

Önt prémium korlátozott garanciánk illeti meg.

A részletes feltételeket a solostove.com oldalon vagy a QR-kód beolvasásával tekintheti meg:

HIBAELHÁRÍTÁS

Segítségért látogasson el a solostove.com oldalra, vagy forduljon a Solo ügyfélszolgálatához a (833) 456-8958 telefonszámon hétfőtől péntekig 9:00–19:00 (CT).

SOLO BRANDS, LLC
1001 Mustang Dr.
Grapevine, TX 76051
solostove.com

V. SS30-G-STAND-BASE_121125

STEELFIRE™ STOVAS

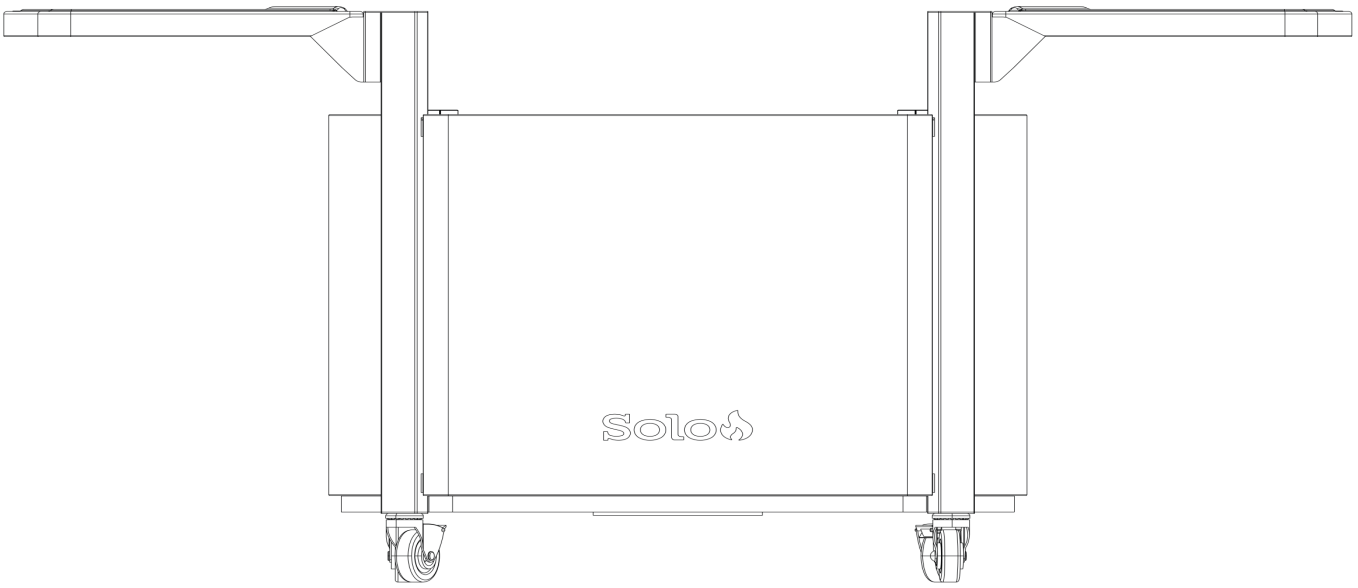

Prieš naudodami perskaitykite visą vadovą.

Čeština 1

Slovenčina 9

Magyar 17

Lietuvių 25

Latviešu 33

Eesti 41

Română 49

Български 57

Polski 65

⚠ ATSARGUMO PRIEMONĖS

- Naudoti tik lauke (ne jokioje uždaroje erdvėje).
- Šiame naudojimo vadove pateikiama svarbi informacija, būtina norint tinkamai surinkti ir saugiai naudoti šį prietaisą.
- Prieš surinkdami ir naudodami prietaisą perskaitykite visus įspėjimus bei nurodymus ir jų laikykitės.
- Išsaugokite šį vadovą, kad galėtumėte juo pasinaudoti ateityje.

SVARBŪS SAUGOS ĮSPĖJIMAI

IŠSAUGOKITE ŠIUOS NURODYMUS ATEIČIAI. NEIŠMESKITE ŠIO VADOVO.
Prieš surinkdami ir naudodami kepimo plokštės stovą, perskaitykite visus nurodymus.

⚠ ĮSPĖJIMAS

Nesilaikant visų vadovo nuostatų ir naudojimo nurodymų, padidėja rizika, kad bus padaryta žala turtui, sunkiai sužaloti ar žūti žmonės arba kils gaisras. „Solo Brands, LLC“ neprisiima jokios teisinės ar kitokios atsakomybės už atsitiktinę ar netiesioginę žalą turtui ar asmenims, atsiradusią dėl šio gaminio naudojimo ar netinkamo naudojimo. „Solo Brands, LLC“ jokiu atveju neatsako už specialią, netiesioginę, pasekminę ar bet kokio kito pobūdžio žalą, viršijančią pradinę pirkimo kainą.

NAUDOJIMO IR SAUGOS NURODYMAI

- SKIRTA TIK BUITINIAM NAUDOJIMUI LAUKE.
- Naudokite tik su „Solo Brands“ nerūdijančiojo plieno „Steelfire™ 30“ kepimo plokšte.
- Naudokite tik ant lygių, stabilių paviršių. NENAUDOKITE stovo ant nuožulnių paviršių, nelygaus grunto, birių medžiagų, šlapių paviršių, transporto priemonėse, valtyse, ant laiptų ar paviršių, kurie neatlaiko stovo ir kepimo plokštės svorio. Būkite atsargūs riedėdami per nelygius perėjimus, pavyzdžiui, deformacines siūles, skirtingų dangų sandūras ar lauko kilimėlius, nes už jų gali užkliūti ratukai ir stovas gali apvirsti.
- Visi stovo ratukai turi būti užfiksuoti, išskyrus atvejus, kai stovas perkeliamas.
- NEMODIFIKUOKITE ir nekeiskite stovo ir nenaudokite jo kitaip, nei nurodyta.
- Nebandykite perkelti stovo stumdami ar traukdami kepimo plokštę.
- Lentynos skirtos maždaug 5 kg (10 lb) apkrovai. Nedėkite sunkesnių daiktų ir nemeskite daiktų ant lentynų.
- NEPERKELKITE stovo, kai kepimo plokštė naudojama ar dar šilta. Naudojant kepimo plokštę stovas taip pat gali įkaisti. Prieš perkeldami leiskite jam atvėsti ir nuimkite visus daiktus nuo lentynų.
- Miltelinė danga labai patvari, tačiau ją galima subraižyti. Kad nepažeistumėte paviršiaus, netempkite daiktų per lentynas.
- Nedėkite karštų daiktų nuo kepimo plokštės tiesiai ant lentynų, nes galite jas pažeisti. Naudokite karščiui atsparų padėklą.
- Skirta naudoti su 20 lb talpos kepsninėms skirtais propano balionais su QCC-1 jungtimis.
- Naudokite tik propano balionus, atitinkančius JAV transporto departamento (DOT) reikalavimus arba pavojingų krovinių vežimo balionų, sferų ir vamzdžių standartą CAN/CSA B339.
- Prieš naudodami įsitikinkite, kad propano balionas įstatytas iki galo ir tinkamai pritvirtintas fiksavimo varžtu. Propano balioną reikia pasukti taip, kad fiksavimo varžtas sutaptų su anga baliono pagrinde. Fiksavimo varžtas turi būti įsuktas pro šią angą, kad baliono nebūtų galima išimti.

STOVO SUDEDAMOSIOS DALYS

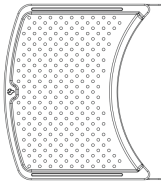

(2) šoninės lentynos

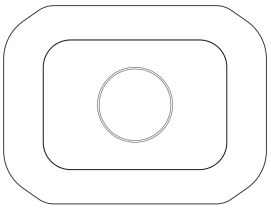

Apatinė lentyna

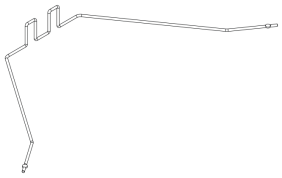

Suskystintų naftos dujų (SND) baliono atrama



(6) skersiniai strypai

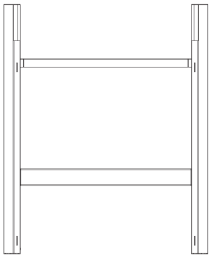

(1) kairysis vertikalus suvirintas rėmas

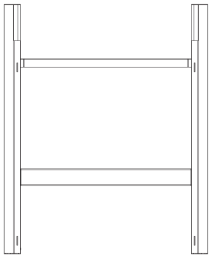

(1) dešinysis vertikalus suvirintas rėmas



(2) ilgi stabilizavimo strypai



(16) M6×16 varžtai su poveržlėmis



(4) M6×16 varžtai su didelėmis poveržlėmis



(8) M6 pakopiniai varžtai



(4) ratukai



Priekinė panelė su logotipu

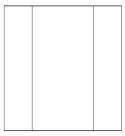

(2) šoninės panelės

REIKALINGI ĮRANKIAI

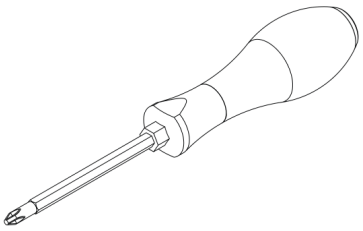

Kryžminis atsuktuvas (nepridedamas)

STOVO SURINKIMAS

Surinkti turi du žmonės. Prieš surinkdami būtinai išpakuokite visas kepimo plokštės ir stovo dėžės dalis.

⚠ ĮSPĖJIMAS
Aštrūs kraštai – surinkdami mūvėkite pirštines.

⚠ ATSARGIAI
Sunkios dalys. Šį prietaisą turi surinkti du žmonės.

1. Ilgesniųjų stabilizavimo strypų montavimas

Vieną stabilizavimo strypo galą pritvirtinkite prie kairiojo vertikalaus rėmo dviem (2) M6×16 varžtais su mažomis poveržlėmis. Pakartokite su kitu stabilizavimo strypu. Priešingus stabilizavimo strypų galus pritvirtinkite prie dešiniojo vertikalaus rėmo.

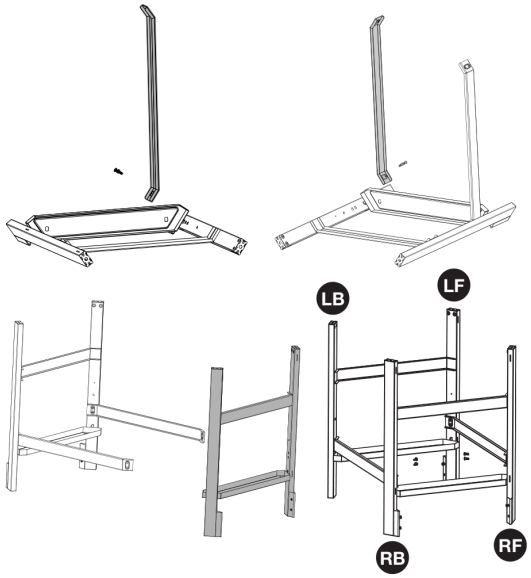

2. Apatinės lentynos montavimas

Apverskite prietaisą aukštyn kojomis, kaip parodyta. Kiekvieną lentynos kampą iš vidaus pritvirtinkite dviem (2) M6×16 varžtais su mažomis poveržlėmis. Priveržkite varžtus. Užfiksuokite kiekvieną ratuką ir įsukite į kiekvieną kojelę, kol tvirtai laikysis.
PASTABA: atlikdami visus tolesnius veiksmus, varžtų visiškai nepriveržkite, kol nebus surinkta likusi prietaiso dalis.

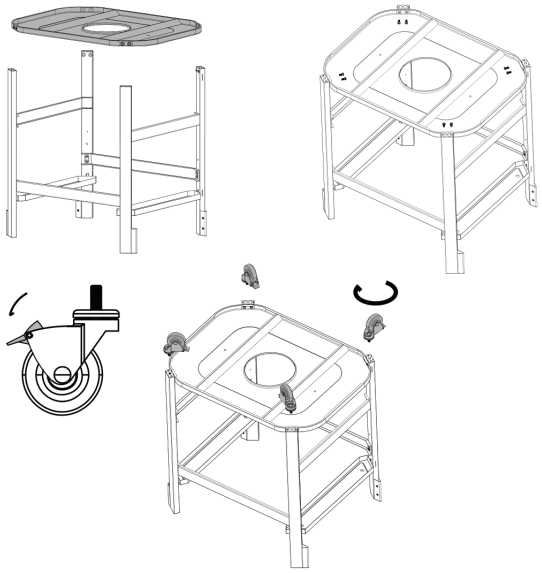

3. Šoninių lentynų tvirtinimas

Apverskite prietaisą į normalią padėtį. Ranka įsukite po vieną (1) M6 pakopinį varžtą į viršutinę varžto vietą kiekvienoje iš keturių kojelių. Uždėkite šonines lentynas, užmaudami viršutinių lentynos laikiklių plyšius ant anksčiau įsuktų pakopinių varžtų. Tada sulygiuokite antrąją laikiklio angą ir pritvirtinkite vienu M6 pakopiniu varžtu.

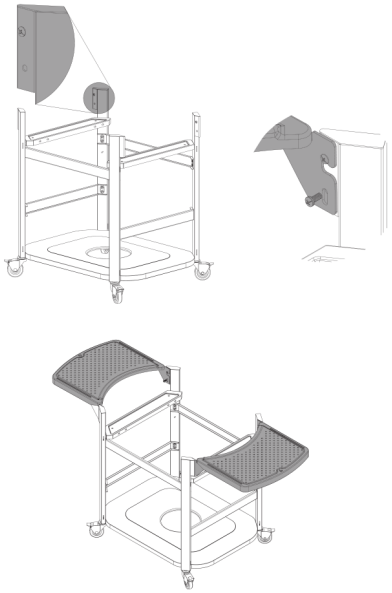

4. SND baliono atramos montavimas

Užkabinkite SND baliono atramą į tam skirtas angas, esančias iškart po ilgesniaisiais stabilizavimo strypais. Tada visiškai priveržkite varžtus.

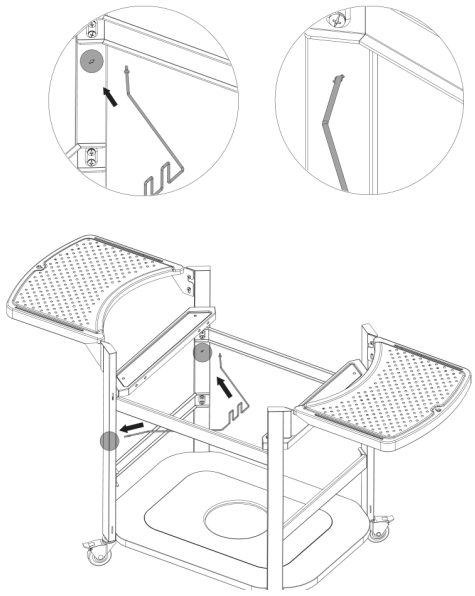

5. Priekinės ir šoninių panelių surinkimas

Įkiškite audinio atramas į tam skirtas audinio panelių įmovas. Viršutinės atramos įpjova turi būti nukreipta į viršų. Apatinės atramos įpjovos turi būti nukreiptos žemyn. Tai atlikite su priekine panele ir abiem šoninėmis panelėmis.

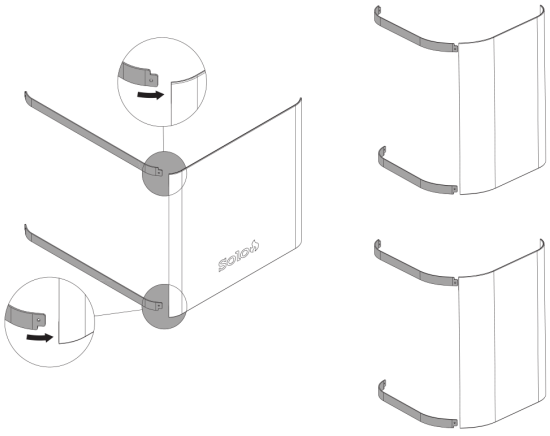

6. Priekinės ir šoninių panelių tvirtinimas

Sulygiuokite priekinę ir šonines paneles su atitinkamais kiekvienos kojelės plyšiais. Tvirtai užfiksuokite liežuvėlį kiekviename gale, tada šiek tiek palenkite skersinį, kad liežuvėlis užsifiksuotų priešingos kojelės plyšyje.

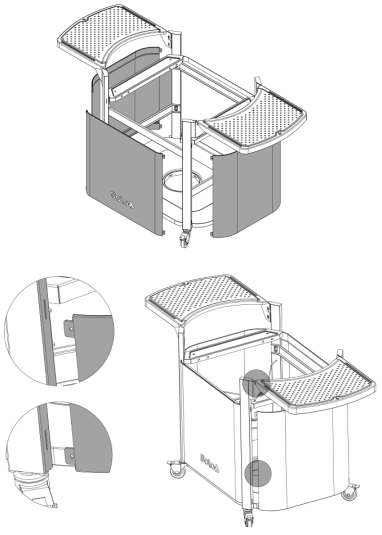

7. Kepimo plokštės korpuso sujungimas su stovu

Sulygiuokite kepimo plokštės korpusą su stovu. Įstatykite jį į stovą ir gulsčiuku patikrinkite, ar jis stovi lygiai. Tai padaryti bus lengviau, jei stovo lentynos bus nuleistos.

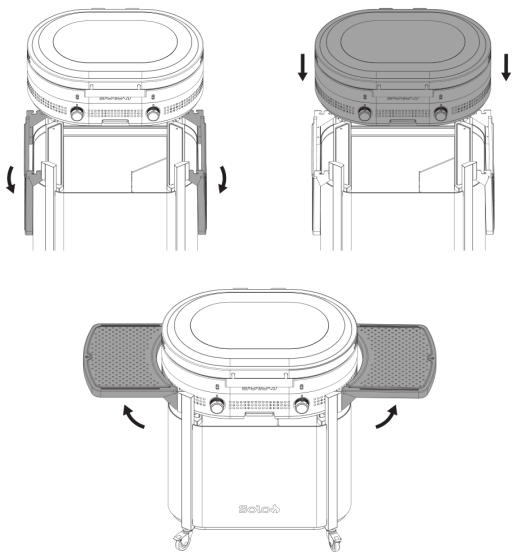

7a.

Pritvirtinkite kepimo plokštę prie stovo pridedamais keturiais (4) M6×16 varžtais su didelėmis poveržlėmis.

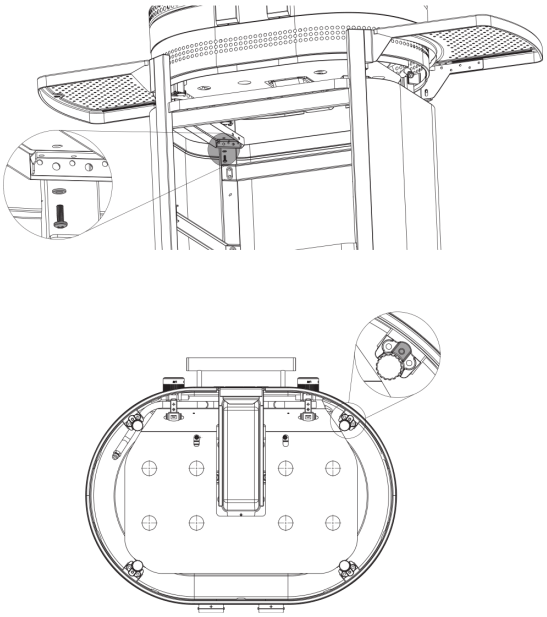

PROPANO BALIONO PRIJUNGIMAS

Naudokite tik standartinį 20 lb SND (suskystintų propano dujų) balioną, kuris sertifikuotas naudoti ir yra geros būklės.

⚠ ĮSPĖJIMAS

- Nelaikykite atsarginio SND baliono po šiuo prietaisu ar šalia jo.
- Niekada nepripildykite baliono daugiau nei 80 %.
- Tiksliai nesilaikant pirmuosiuose dviejuose punktuose pateiktos informacijos, padidėja rizika, kad kils gaisras, dėl kurio gali žūti arba būti sunkiai sužaloti žmonės.
- Kai prietaisas nenaudojamas, užsukite SND tiekimą baliono vožtuvu.
- Nelaikykite ir nenaudokite benzino ar kitų degių skysčių arba garų šalia šio ar bet kurio kito prietaiso.

⚠ PAVOJUS

Jei jaučiate dujų kvapą: nutraukite dujų tiekimą į prietaisą. Užgesinkite bet kokią atvirą liepsną. Atidarykite dangtį. Jei kvapas neišnyksta, laikykitės atokiau nuo prietaiso ir nedelsdami skambinkite ugniagesiams.

1. Dar kartą patikrinkite kepimo plokštę ir propano balioną
Įsitikinkite, kad kepimo plokštė ir stovas pastatyti lauke ant stabilaus, lygaus paviršiaus. Propano balioną visada laikykite ir perkelkite vertikalioje padėtyje.



2. Įsitikinkite, kad visi valdikliai IŠJUNGTI
Prieš imdamiesi propano baliono, patikrinkite, ar visos degiklio valdymo rankenėlės iki galo pasuktos į padėtį OFF (IŠJUNGTA).

3. Slėgio reguliatoriaus prijungimas prie propano baliono
Suraskite po kepimo plokštės korpusu pritvirtintą slėgio reguliatoriaus žarną. Sulygiuokite slėgio reguliatoriaus srieginę jungtį su propano baliono vožtuvu. Sukdami slėgio reguliatoriaus rankenėlę pagal laikrodžio rodyklę, užsukite ją ant baliono vožtuvo. Tvirtai priveržkite ranka. Nenaudokite įrankių, kad neperveržtumėte – galite pažeisti jungtį.

4. Baliono pastatymas ant stovo
Atsargiai pakelkite propano balioną ir pastatykite jį ant stovo po kepimo plokštės korpusu. Įsitikinkite, kad balionas stovi stove lygiai ir vertikaliai.

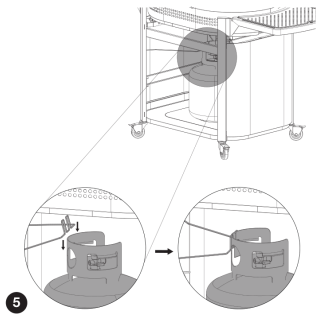

5. Propano baliono pritvirtinimas
Įsitikinkite, kad balionas tinkamai sulygiuotas ir tvirtai stovi stove. Balioną pritvirtinkite baliono fiksavimo sistemos atrama.

6. Kepimo plokštės žarnos pritvirtinimas
Užkabinkite kepimo plokštės žarną ant stovo kabliuko, kad ji nesiliestų prie kepimo plokštės šilumos skydo.

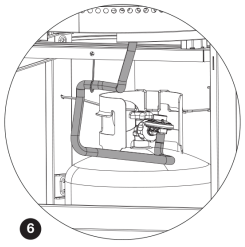

STOVO YPATYBĖS

1. Universalus kepimo stovas
Mūsų ergonomiškai sukurtas stovas turi ištraukiamas lentynas, tvirtą konstrukciją ir vietą propano balionui.

2. Paruoštas priedams
Turi integruotus tvirtinimo taškus šoninėms lentynoms, įrankių laikikliams ir kitiems gaminimo reikmenims.

3. Sulankstomos lentynos
Specialiai sukurtos lentynos padidina darbo vietą gaminant ir nulenkiamos, kad būtų lengva laikyti.

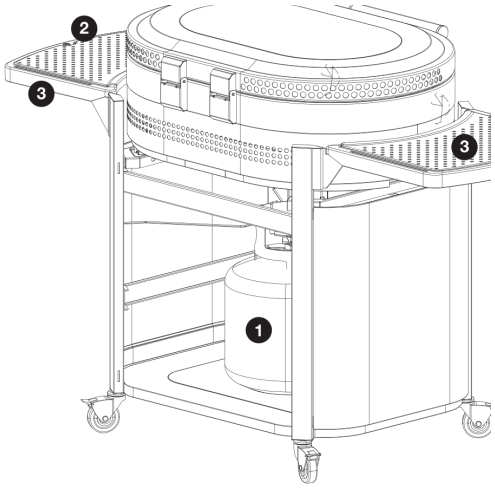

GARANTIJA

Jums taikoma mūsų išplėstinė ribotoji garantija.

Visą informaciją rasite solostove.com arba nuskaitę šį QR kodą:

TRIKČIŲ ŠALINIMAS

Pagalbos ieškokite solostove.com arba kreipkitės į „Solo“ klientų aptarnavimo tarnybą tel. (833) 456-8958
9:00–19:00 CT, pirm.–penkt.

SOLO BRANDS, LLC
1001 Mustang Dr.
Grapevine, TX 76051
solostove.com

V. SS30-G-STAND-BASE_121125

STEELFIRE™ STATĪVS

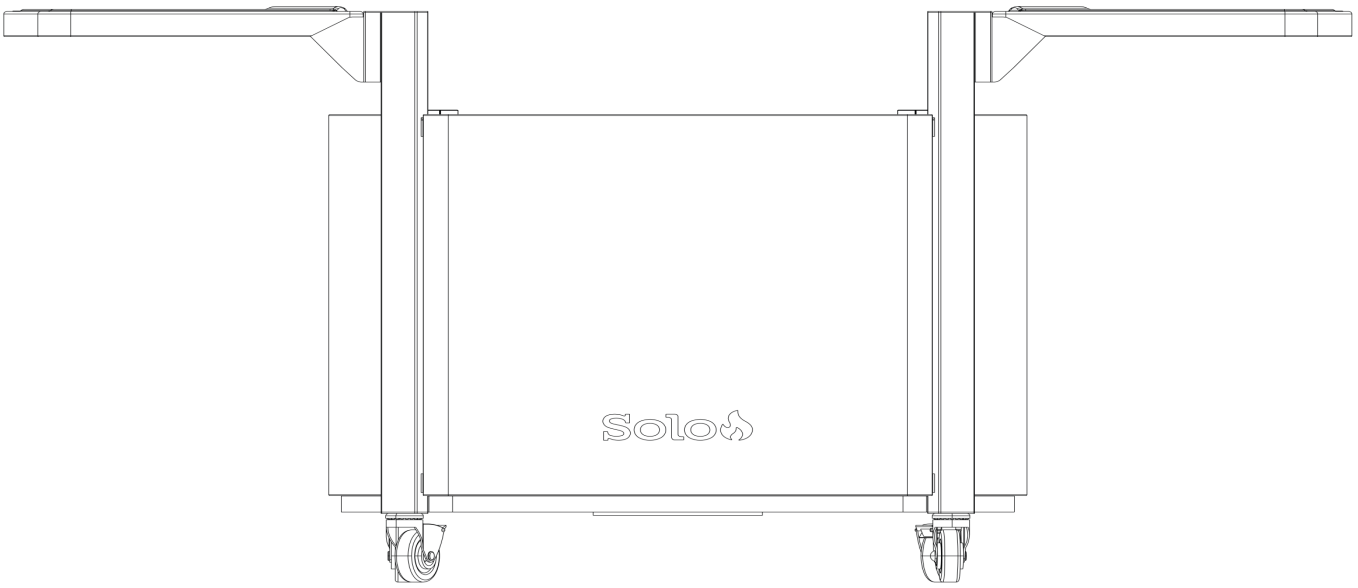

Pirms lietošanas izlasiet visu rokasgrāmatu.

Čeština 1

Slovenčina 9

Magyar 17

Lietuvių 25

Latviešu 33

Eesti 41

Română 49

Български 57

Polski 65

⚠ DROŠĪBAS PASĀKUMI

- Tikai lietošanai ārpus telpām (ārpus jebkādas norobežotas telpas).
- Šajā lietošanas rokasgrāmatā ir svarīga informācija, kas nepieciešama ierīces pareizai salikšanai un drošai lietošanai.
- Pirms ierīces salikšanas un lietošanas izlasiet un ievērojiet visus brīdinājumus un norādījumus.
- Saglabājiet šo rokasgrāmatu turpmākām uzziņām.

SVARĪGI DROŠĪBAS BRĪDINĀJUMI

SAGLABĀJIET ŠOS NORĀDĪJUMUS TURPMĀKAI LIETOŠANAI. NEIZMETIET ŠO ROKASGRĀMATU.
Pirms grila statīva salikšanas un lietošanas pilnībā izlasiet norādījumus.

⚠ BRĪDINĀJUMS

Visu rokasgrāmatas noteikumu un lietošanas norādījumu neievērošana var palielināt īpašuma bojājumu, smagu traumu, nāves vai ugunsgrēka risku. Solo Brands, LLC neuzņemas nekādu juridisku vai citu atbildību par nejaušiem vai izrietošiem īpašuma bojājumiem vai kaitējumu personām, kas radies šī izstrādājuma lietošanas vai nepareizas lietošanas rezultātā. Solo Brands, LLC nekādā gadījumā nav atbildīgs par jebkāda veida īpašiem, netiešiem, izrietošiem vai citiem zaudējumiem, kas pārsniedz sākotnējo pirkuma cenu.

LIETOŠANAS UN DROŠĪBAS NORĀDĪJUMI

- TIKAI LIETOŠANAI MĀJSAIMNIECĪBĀ ĀRPUS TELPĀM.
- Lietojiet tikai ar Solo Brands nerūsējošā tērauda Steelfire™ 30 grilu.
- Lietojiet tikai uz līdzenām, stabilām virsmām. NELIETOJIET statīvu uz slīpām virsmām, nelīdzenas zemes, irdena materiāla, slapjām virsmām, transportlīdzekļos, laivās, uz kāpnēm vai virsmām, kas nav paredzētas statīva un grila svaram. Ievērojiet piesardzību, pārripinot statīvu pār nelīdzenām pārejām, piemēram, deformācijas šuvēm, segumu maiņas vietām vai āra paklājiem, jo tie var aizķerties aiz ritenīšiem un izraisīt statīva apgāšanos.
- Visiem statīva ritenīšiem jābūt nofiksētiem, izņemot statīva pārvietošanas laiku.
- NEPĀRVEIDOJIET un nemainiet statīvu un nelietojiet to citādi, nekā norādīts.
- Nemēģiniet pārvietot statīvu, stumjot vai velkot aiz grila.
- Plaukti ir paredzēti aptuveni 5 kg (10 lb) slodzei. Nenovietojiet uz plauktiem smagākus priekšmetus un nemetiet uz tiem priekšmetus.
- NEPĀRVIETOJIET statīvu, kamēr grils tiek lietots vai vēl ir silts. Grila lietošanas laikā arī statīvs var sakarst. Pirms pārvietošanas ļaujiet tam atdzist un noņemiet no plauktiem visus priekšmetus.
- Pulverkrāsojuma pārklājums ir ļoti izturīgs, taču to var saskrāpēt. Lai nesabojātu virsmu, nevelciet priekšmetus pa plauktiem.
- Nenovietojiet karstus priekšmetus no grila tieši uz plauktiem, jo tie var tikt bojāti. Izmantojiet karstuma aizsardzību.
- Paredzēts lietošanai ar 20 lb ietilpības barbekjū tipa propāna baloniem ar QCC-1 savienojumiem.
- Izmantojiet tikai propāna balonus, kas atbilst ASV Transporta departamenta (DOT) prasībām vai standartam CAN/CSA B339 „Standard for Cylinders, Spheres and Tubes for the Transportation of Dangerous Goods".
- Pirms lietošanas pārliecinieties, ka propāna balons ir pilnībā iesēdies vietā un pareizi nostiprināts ar fiksācijas skrūvi. Propāna balons jāpagriež tā, lai fiksācijas skrūve būtu pretī atverei balona pamatnē. Fiksācijas skrūve jāieskrūvē caur šo atveri tā, lai balonu nevarētu izņemt.

STATĪVA SASTĀVDAĻAS

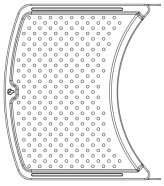

(2) sānu galdiņi

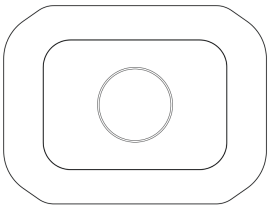

Apakšējais plaukts

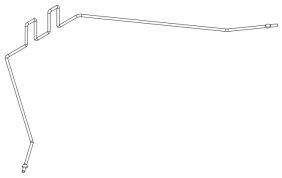

Sašķidrinātās naftas gāzes (SNG) balona balsts



(6) šķērsstieņi

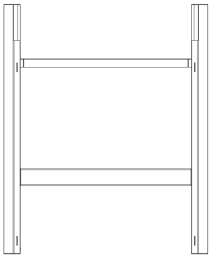

(1) kreisais vertikālais metinātais rāmis

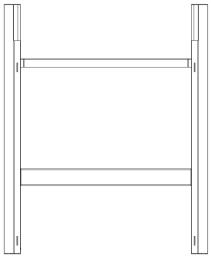

(1) labais vertikālais metinātais rāmis



(2) garie stabilizācijas stieņi



(16) M6×16 skrūves ar paplāksnēm



(4) M6×16 skrūves ar lielām paplāksnēm



(8) M6 pakāpju skrūves



(4) ritenīši



Priekšējais panelis ar logotipu

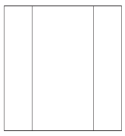

(2) sānu paneļi

NEPIECIEŠAMIE INSTRUMENTI

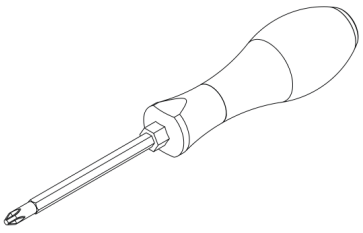

Krustiņa skrūvgriezis (nav iekļauts komplektā)

STATĪVA SALIKŠANA

Salikšanai nepieciešami divi cilvēki. Pirms salikšanas noteikti izsaiņojiet visas detaļas no grila un statīva kastes.

⚠ BRĪDINĀJUMS
Asas malas; salikšanas laikā valkājiet cimdus.

⚠ UZMANĪBU
Smagas detaļas. Šī ierīce jāsaliek diviem cilvēkiem.

1. Garāko stabilizācijas stieņu uzstādīšana

Piestipriniet viena stabilizācijas stieņa galu pie kreisā vertikālā rāmja, izmantojot divas (2) M6×16 skrūves ar mazajām paplāksnēm. Atkārtojiet to ar otru stabilizācijas stieni. Piestipriniet stabilizācijas stieņu pretējos galus pie labā vertikālā rāmja.

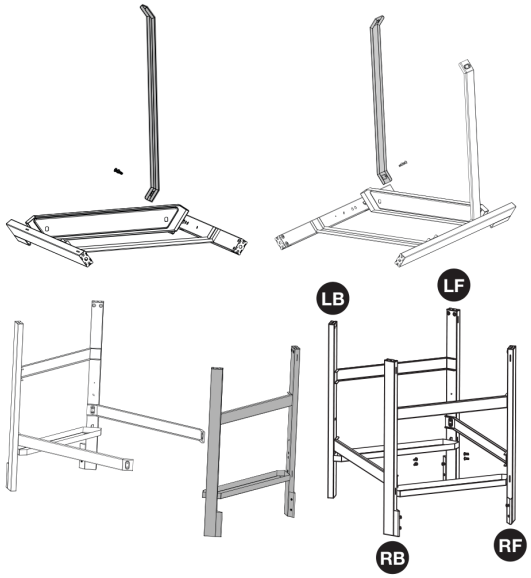

2. Apakšējā plaukta uzstādīšana

Apgrieziet konstrukciju otrādi, kā parādīts attēlā. Piestipriniet katru plaukta stūri no iekšpuses, katrā stūrī izmantojot divas (2) M6×16 skrūves ar mazajām paplāksnēm. Pievelciet skrūves. Nofiksējiet katru ritenīti un ieskrūvējiet to katrā kājā, līdz tas cieši pieguļ.

PIEZĪME: Visās turpmākajās darbībās nepievelciet skrūves līdz galam, kamēr nav salikta visa pārējā konstrukcija.

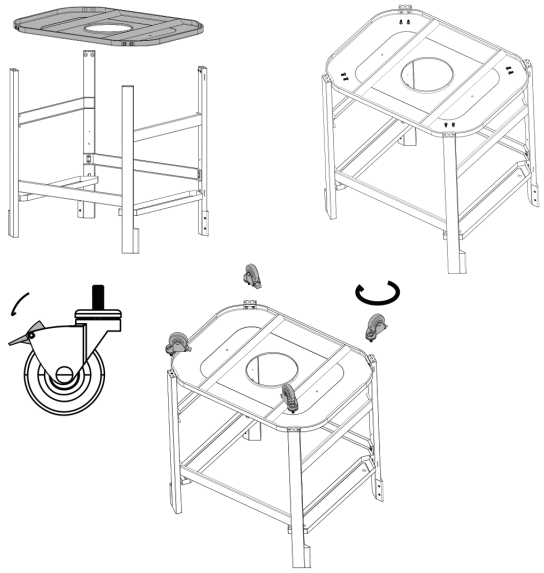

3. Sānu galdiņu piestiprināšana

Apgrieziet konstrukciju pareizā stāvoklī. Ar roku ieskrūvējiet vienu (1) M6 pakāpju skrūvi augšējā skrūves atverē katrā no četrām kājām. Novietojiet sānu galdiņus, uzkarot plaukta augšējā kronšteina spraugas uz iepriekš ieskrūvētajām pakāpju skrūvēm. Pēc tam salāgojiet otro kronšteina atveri un nostipriniet ar vienu M6 pakāpju skrūvi.

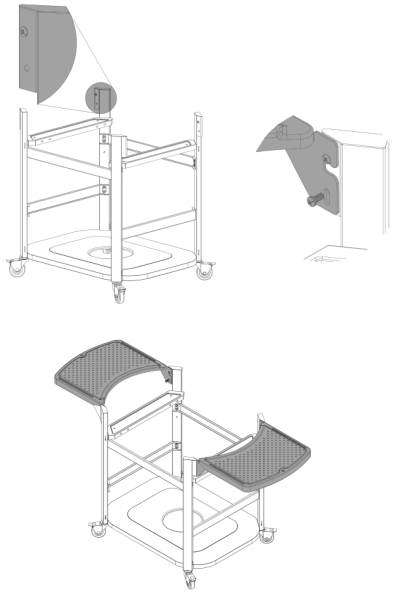

4. SNG balona balsta uzstādīšana

Iekabiniet SNG balona balstu paredzētajās atverēs tieši zem garākajiem stabilizācijas stieņiem. Pēc tam pilnībā pievelciet skrūves.

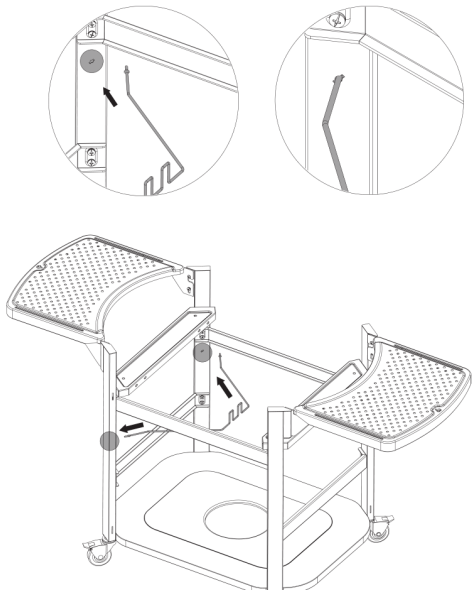

5. Priekšējā un sānu paneļu salikšana

Ievietojiet auduma balstus paredzētajās auduma paneļu kabatās. Augšējā balsta iegriezumam jābūt vērstam uz augšu. Apakšējā balsta iegriezumiem jābūt vērstiem uz leju. Dariet to ar priekšējo paneli un abiem sānu paneļiem.

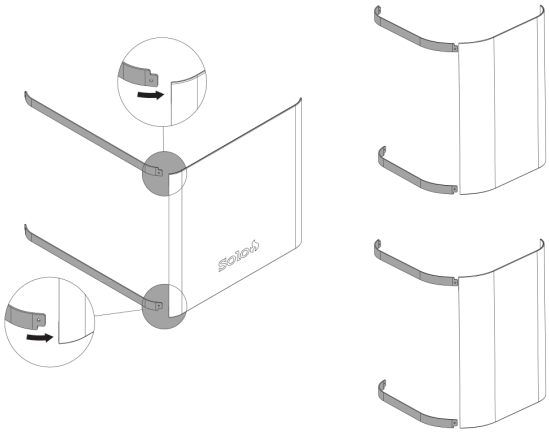

6. Priekšējā un sānu paneļu piestiprināšana

Salāgojiet priekšējo un sānu paneļus ar atbilstošajām spraugām katrā kājā. Droši iefiksējiet mēlīti katrā galā; pēc tam viegli saliediet šķērsstieni, lai iefiksētu mēlīti spraugā pretējā kājā.

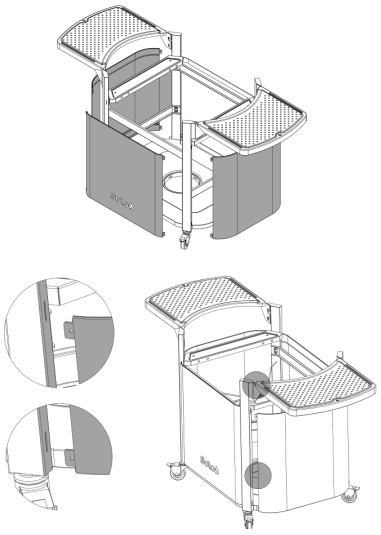

7. Grila korpusa savienošana ar statīvu

Salāgojiet grila korpusu ar statīvu. Ievietojiet to statīvā un ar līmeņrādi pārliecinieties, ka tas stāv līdzeni. Šo darbību būs vieglāk veikt, ja statīva plaukti ir nolaisti.

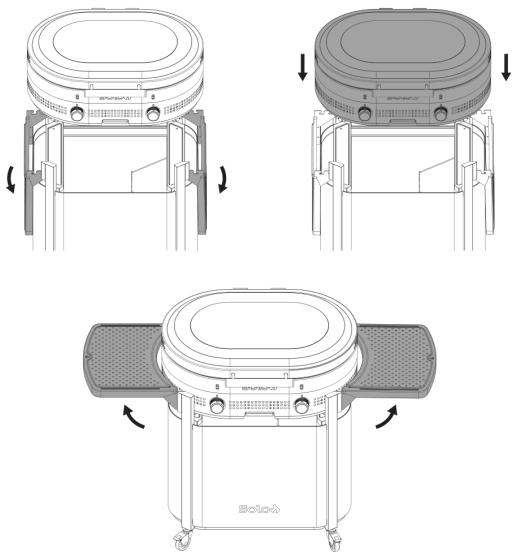

7a.

Piestipriniet grilu pie statīva ar komplektā iekļautajām četrām (4) M6×16 skrūvēm ar lielām paplāksnēm.

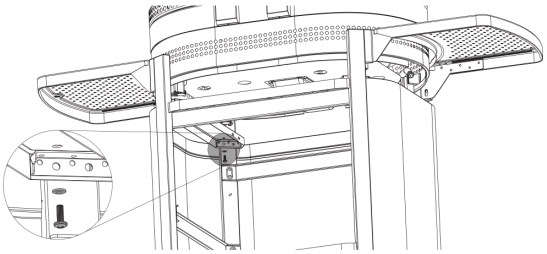

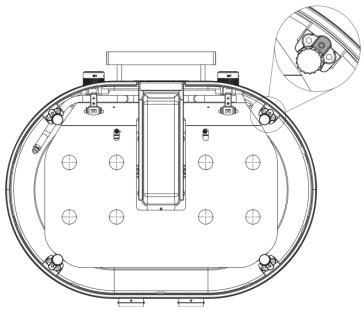

PROPĀNA BALONA UZSTĀDĪŠANA

Izmantojiet tikai standarta 20 lb sašķidrinātā propāna (LP) balonu, kas ir sertificēts lietošanai un ir labā stāvoklī.

⚠ BRĪDINĀJUMS

- Neglabājiet rezerves gāzes balonu zem šīs ierīces vai tās tuvumā.
- Nekad nepiepildiet balonu vairāk par 80 %.
- Ja kaut viens no pirmajiem diviem punktiem netiek precīzi ievērots, palielinās risks, ka var izcelties ugunsgrēks, kas var izraisīt nāvi vai smagas traumas.
- Kad ierīce netiek lietota, noslēdziet gāzes padevi pie balona.
- Neglabājiet un nelietojiet benzīnu vai citus viegli uzliesmojošus šķidrumus vai tvaikus šīs vai jebkuras citas ierīces tuvumā.

⚠ BĪSTAMI

Ja jūtat gāzes smaku: noslēdziet gāzes padevi ierīcei. Nodzēsiet jebkuras atklātas liesmas. Atveriet vāku. Ja smaka nepazūd, turieties tālāk no ierīces un nekavējoties zvaniet ugunsdzēsējiem.

1. Grila un propāna balona pārbaude

Pārliecinieties, ka grils un statīvs ir novietoti ārpus telpām uz stabilas, līdzenas virsmas. Propāna balonam vienmēr jābūt vertikālā stāvoklī — gan glabājot, gan pārvietojot.

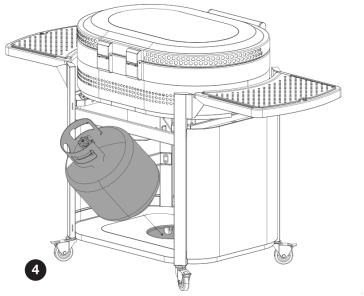

2. Pārliecinieties, ka visi slēdži ir IZSLĒGTI

Pirms rīkoties ar propāna balonu, pārbaudiet, vai visi degļu vadības slēdži ir pilnībā pagriezti IZSLĒGTĀ pozīcijā.

3. Regulatora pievienošana propāna balonam

Atrodiet regulatora šļūteni, kas pievienota zem grila korpusa. Salāgojiet regulatora vītņoto savienotāju ar propāna balona vārstu. Pagrieziet regulatora rokturi pulksteņrādītāja virzienā, lai to uzskrūvētu uz balona vārsta. Pievelciet ar roku, līdz tas ir droši nostiprināts. Nepievelciet pārmērīgi ar instrumentiem, jo tādējādi var sabojāt savienojumu.

4. Balona novietošana statīvā

Uzmanīgi paceliet propāna balonu un novietojiet to statīvā zem grila korpusa. Pārliecinieties, ka balons statīvā stāv taisni un vertikāli.

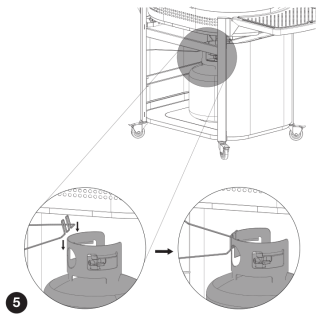

5. Propāna balona nostiprināšana

Pārliecinieties, ka balons ir pareizi novietots un droši stāv statīvā. Nostipriniet balonu vietā ar balona fiksācijas sistēmas balstu.

6. Grila šļūtenes nostiprināšana

Piestipriniet grila šļūteni pie statīva āķa, lai tā nepieskartos grila siltuma aizsargam.

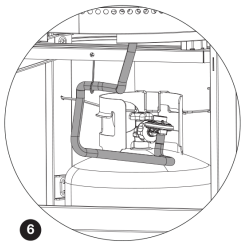

STATĪVA ĪPAŠĪBAS

1. Daudzpusīgs gatavošanas statīvs
Mūsu ergonomiski veidotajam statīvam ir izvelkami plaukti, izturīga konstrukcija un vieta propāna balonam.

2. Gatavs piederumiem
Iebūvēti stiprinājuma punkti sānu plauktiem, instrumentu turētājiem un citiem gatavošanas piederumiem.

3. Saliekami plaukti
Īpaši izstrādātie plaukti palielina gatavošanas vietu un nolaižas uz leju ērtai uzglabāšanai.

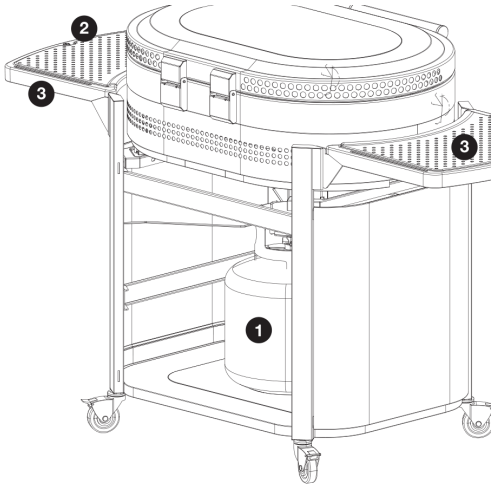

GARANTIJA

Jums ir tiesības uz mūsu īpašo ierobežoto garantiju.

Pilnu informāciju skatiet vietnē solostove.com vai noskenējot šo QR kodu:

PROBLĒMU NOVĒRŠANA

Lai saņemtu palīdzību, apmeklējiet solostove.com vai sazinieties ar Solo klientu atbalsta dienestu pa tālruni (833) 456-8958 no 9:00 līdz 19:00 (CT), pirmdien–piektdien.

SOLO BRANDS, LLC
1001 Mustang Dr.
Grapevine, TX 76051
solostove.com

V. SS30-G-STAND-BASE_121125

STEELFIRE™ JALUS

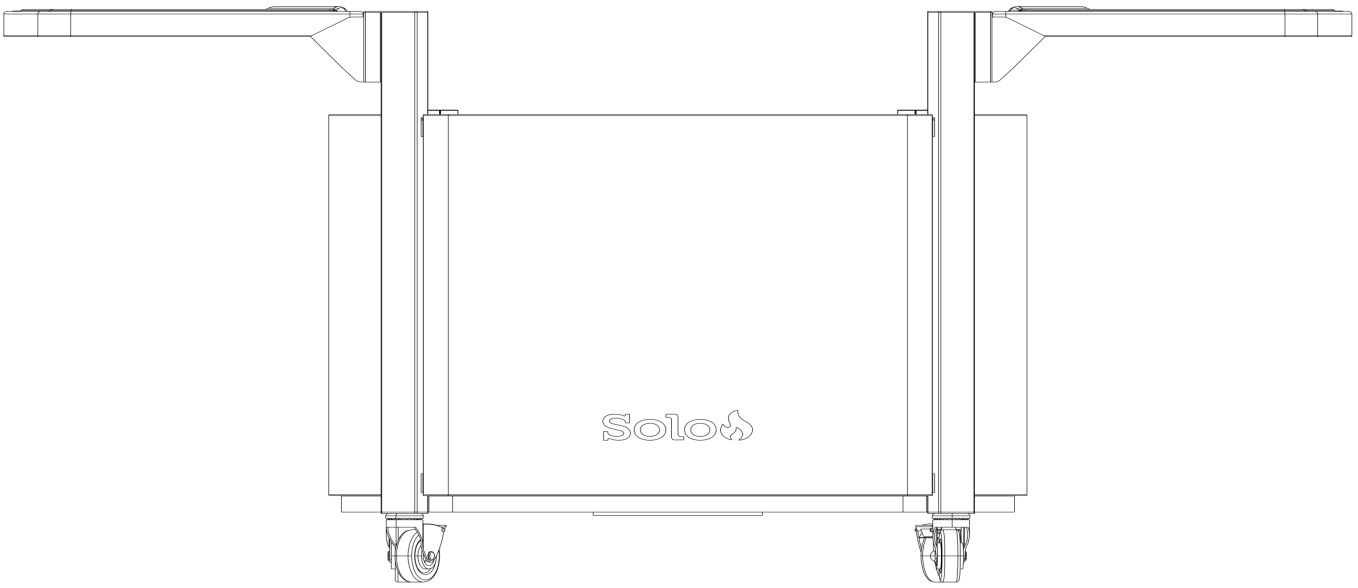

Enne kasutamist lugege kogu kasutusjuhend läbi.

Čeština 1

Slovenčina 9

Magyar 17

Lietuvių 25

Latviešu 33

Eesti 41

Română 49

Български 57

Polski 65

⚠ OHUTUSABINÕUD

- Ainult välistingimustes kasutamiseks (väljaspool mis tahes suletud ruumi).
- See kasutusjuhend sisaldab olulist teavet, mis on vajalik seadme nõuetekohaseks kokkupanekuks ja ohutuks kasutamiseks.
- Enne seadme kokkupanekut ja kasutamist lugege läbi kõik hoiatused ja juhised ning järgige neid.
- Hoidke see kasutusjuhend edaspidiseks alles.

OLULISED OHUTUSHOIATUSED

HOIDKE NEED JUHISED EDASPIDISEKS ALLES. ÄRGE VISAKE SEDA KASUTUSJUHENDIT ÄRA.
Enne grillplaadi jaluse kokkupanekut ja kasutamist lugege juhised täielikult läbi.

⚠ HOIATUS

Kõigi kasutusjuhendi sätete ja kasutusjuhiste eiramine võib suurendada varakahju, raskete kehavigastuste, surma või tulekahju ohtu. Solo Brands, LLC ei võta mingit õiguslikku ega muud vastutust toote kasutamisest või väärkasutamisest tuleneva juhusliku või kaudse kahju eest varale või isikutele. Solo Brands, LLC ei vastuta mitte mingil juhul mis tahes eri-, kaudse, tuleneva ega muu kahju eest, mis ületab toote algse ostuhinna.

KASUTUS- JA OHUTUSJUHISED

- AINULT KODUSEKS KASUTAMISEKS VÄLISTINGIMUSTES.
- Kasutage ainult koos Solo Brandsi roostevabast terasest grillplaadiga Steelfire™ 30.
- Kasutamiseks ainult tasasel ja stabiilsel pinnal. ÄRGE kasutage jalust kaldpindadel, ebatasasel pinnasel, lahtisel materjalil, märgadel pindadel, sõidukitel, paatidel, treppidel ega pindadel, mis ei ole ette nähtud jaluse ja grillplaadi raskuse kandmiseks. Olge ettevaatlik, kui veeretate jalust üle ebatasaste üleminekute, nagu deformatsioonivuugid, pinnamaterjali vahetumise kohad või välivaibad, kuna need võivad rataste taha kinni jääda ja jaluse ümber lükata.
- Kõik jaluse rattad peavad olema lukustatud, välja arvatud jaluse liigutamise ajal.
- ÄRGE muutke jaluse ehitust ega kasutage seda muul kui ettenähtud viisil.
- Ärge püüdke jalust liigutada grillplaadist lükates või tõmmates.
- Riiulid on ette nähtud umbes 5 kg (10 lb) kandmiseks. Ärge asetage riiulitele raskemaid esemeid ega pillake neile esemeid.
- ÄRGE liigutage jalust, kui grillplaat on kasutusel või veel soe. Grillplaadi kasutamise ajal võib ka jalus kuumeneda. Enne liigutamist laske sel jahtuda ja eemaldage riiulitelt kõik esemed.
- Pulbervärvkate on väga vastupidav, kuid see võib kriimustuda. Pinna kahjustamise vältimiseks ärge lohistage esemeid üle riiulite.
- Ärge asetage grillplaadilt võetud kuumi esemeid otse riiulitele, kuna see võib neid kahjustada. Kasutage kuumakaitset.
- Kasutamiseks 20 lb mahuga grilliballoonidega, millel on QCC-1 ühendus.
- Kasutage ainult propaaniballoone, mis vastavad USA transpordiministeeriumi (DOT) nõuetele või ohtlike veoste transportimiseks ettenähtud balloonide, kerade ja torude standardile CAN/CSA B339.
- Enne kasutamist veenduge, et propaaniballoon on täielikult oma kohal ja kinnituspoldiga nõuetekohaselt kinnitatud. Propaaniballooni tuleb pöörata nii, et kinnituspolt oleks joondatud ballooni põhjas oleva avaga. Kinnituspolt tuleb kinnitada läbi selle ava nii, et ballooni ei saaks eemaldada.

JALUSE OSAD

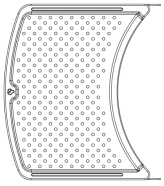

(2) külglauda

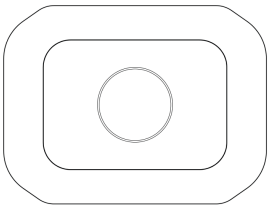

Alumine riiul

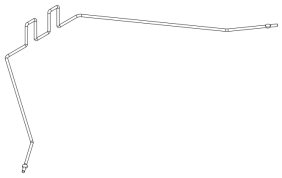

Vedelgaasiballooni (LPG) tugi



(6) ristvarrast

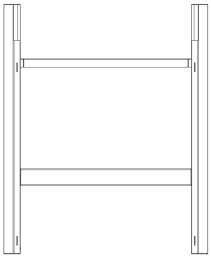

(1) vasak keevitatud püstraam

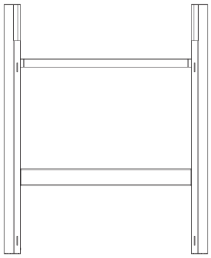

(1) parem keevitatud püstraam



(2) pikka stabilisaatorvarrast



(16) M6×16 kruvi seibidega



(4) M6×16 kruvi suurte seibidega



(8) M6 astmekruvi



(4) ratast



Logoga esipaneel

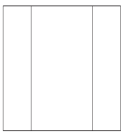

(2) külgpaneeli

VAJALIKUD TÖÖRIISTAD

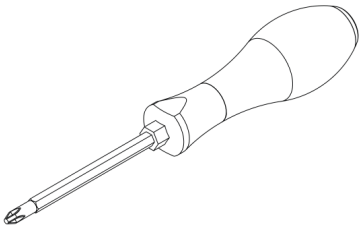

Ristpeakruvikeeraja (ei kuulu komplekti)

JALUSE KOKKUPANEK

Kokkupanekuks on vaja kahte inimest. Enne kokkupanekut pakkige grillplaadi ja jaluse karbist lahti kõik osad.

⚠ HOIATUS
Teravad servad; kandke kokkupanemise ajal kindaid.

⚠ ETTEVAATUST
Rasked osad. Seadet peaksid kokku panema kaks inimest.

1. Paigaldage pikemad stabilisaatorvardad

Kinnitage stabilisaatorvarda üks ots vasaku püstraami külge kahe (2) väikeste seibidega M6×16 kruviga. Korrake sama teise stabilisaatorvarda puhul. Kinnitage stabilisaatorvarraste vastasotsad parema püstraami külge.

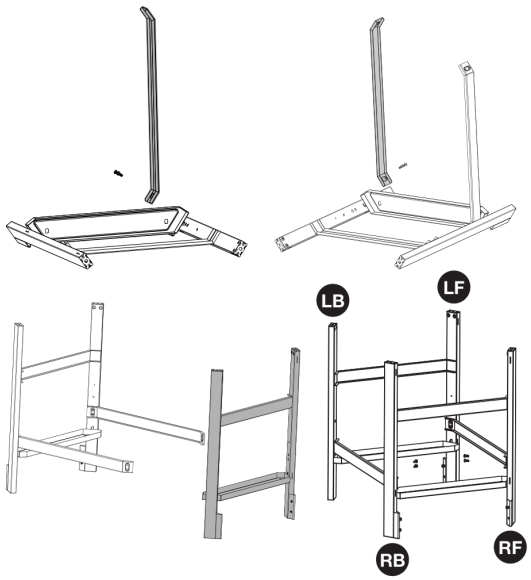

2. Paigaldage alumine riiul

Asetage seade joonisel näidatud viisil tagurpidi. Kinnitage riiuli iga nurk seestpoolt kahe (2) väikeste seibidega M6×16 kruviga nurga kohta. Pingutage kruvid. Lukustage iga ratas ja keerake see igasse jalga, kuni see on tihedalt kinni.

MÄRKUS: kõigi järgmiste sammude puhul ärge pingutage kruvisid lõpuni enne, kui ülejäänud seade on kokku pandud.

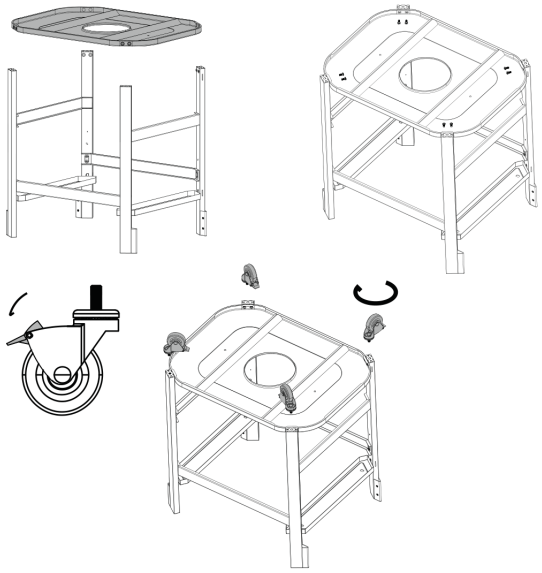

3. Kinnitage külglauad

Pöörake seade õiget pidi. Keerake kõigi nelja jala ülemisse kruviavasse käsitsi üks (1) M6 astmekruvi. Paigutage külglauad, asetades riiuli ülemise kronsteini pilud eelnevalt paigaldatud astmekruvidele. Seejärel joondage kronsteini teine ava ja kinnitage ühe M6 astmekruviga.

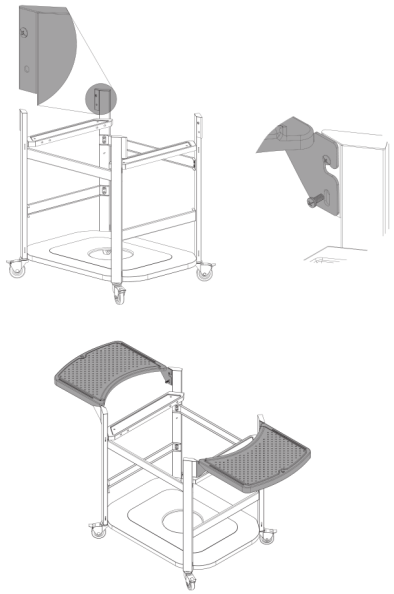

4. Paigaldage vedelgaasiballooni tugi

Haakige vedelgaasiballooni tugi selleks ettenähtud avadesse vahetult pikemate stabilisaatorvarraste all. Seejärel pingutage kruvid lõpuni.

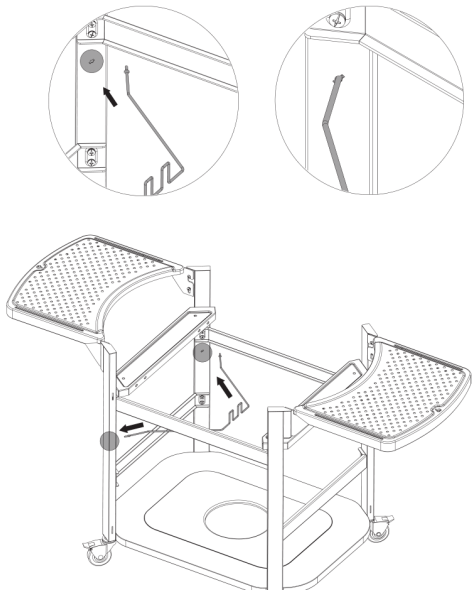

5. Pange kokku esi- ja külgpaneelid

Sisestage kangatoed kangapaneelide selleks ettenähtud taskutesse. Ülemise toe sälk peab olema suunatud üles. Alumise toe sälgud peavad olema suunatud alla. Tehke seda nii esipaneeli kui ka mõlema külgpaneeli puhul.

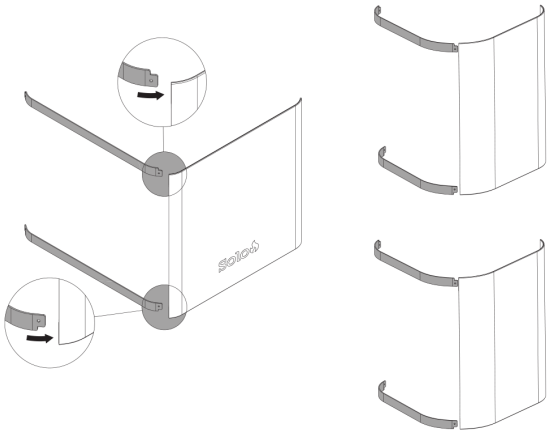

6. Kinnitage esi- ja külgpaneelid

Joondage esi- ja külgpaneelid iga jala vastavate piludega. Lukustage kummagi otsa keel kindlalt oma kohale; seejärel painutage ristvarrast kergelt, et keel vastasjala pilusse lukustuks.

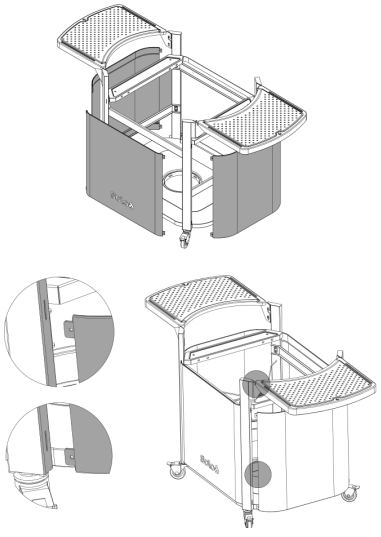

7. Ühendage grillplaadi korpus jalusega

Joondage grillplaadi korpus jalusega. Asetage see jalusesse ja kontrollige loodiga, et see on rõhtsalt. See samm on lihtsam, kui jaluse riiulid on alla lastud.

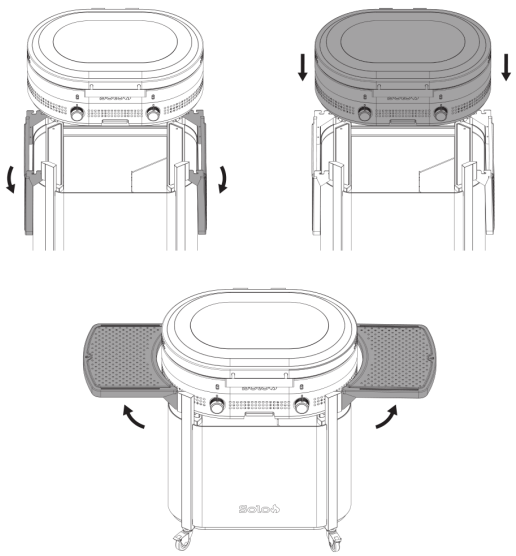

7a.

Kinnitage grillplaat jaluse külge komplekti kuuluva nelja (4) suurte seibidega M6×16 kruviga.

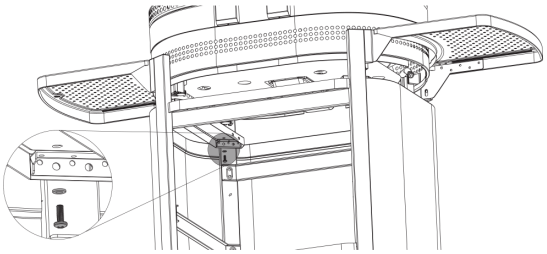

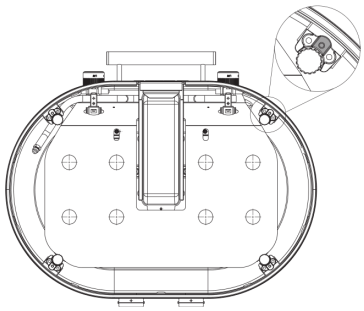

PROPAANIBALLOONI PAIGALDAMINE

Kasutage ainult standardset 20 lb vedelgaasiballooni (vedelpropaan), mis on kasutamiseks sertifitseeritud ja heas seisukorras.

⚠ HOIATUS

- Ärge hoiustage varuvedelgaasiballooni selle seadme all ega läheduses.
- Ärge kunagi täitke ballooni üle 80%.
- Kui kahes esimeses punktis toodud teavet täpselt ei järgita, võib suureneda surma või raskeid vigastusi põhjustava tulekahju oht.
- Kui seadet ei kasutata, sulgege vedelgaasi juurdevool balloonist.
- Ärge hoidke ega kasutage bensiini ega muid tuleohtlikke vedelikke või aure selle ega ühegi muu seadme läheduses.

⚠ OHT

Kui tunnete gaasilõhna: sulgege seadme gaasivarustus. Kustutage kõik lahtised leegid. Avage kaas. Kui lõhn ei kao, hoidke seadmest eemale ja helistage kohe päästeteenistusse.

1. Kontrollige grillplaat ja propaaniballoon üle

Veenduge, et grillplaat ja jalus on paigutatud õues stabiilsele ja tasasele pinnale. Veenduge, et propaaniballooni hoiustatakse ja liigutatakse alati püstiasendis.

2. Veenduge, et kõik juhtnupud on asendis OFF

Enne propaaniballooni käsitsemist kontrollige, et kõik põleti juhtnupud on keeratud täielikult asendisse OFF.

3. Rõhuregulaatori ühendamine propaaniballooniga

Leidke grillplaadi korpuse alla kinnitatud rõhuregulaatori voolik. Joondage rõhuregulaatori keermesliitmik propaaniballooni ventiiliga. Keerake rõhuregulaatori nuppu päripäeva, et see ballooni ventiilile kinni keerata. Pingutage käsitsi, kuni ühendus on kindel. Ärge kasutage üle pingutamiseks tööriistu, kuna see võib ühendust kahjustada.

4. Asetage balloon jalusele

Tõstke propaaniballoon ettevaatlikult üles ja asetage see grillplaadi korpuse all asuvale jalusele. Veenduge, et balloon seisab jaluses tasaselt ja püstiasendis.

5. Kinnitage propaaniballoon

Veenduge, et balloon on õigesti joondatud ja seisab kindlalt jaluses. Kinnitage balloon oma kohale ballooni kinnitussüsteemi toe abil.

6. Kinnitage grillplaadi voolik

Kinnitage grillplaadi voolik jaluse konksu külge, et see ei puutuks kokku grillplaadi kuumakilbiga.



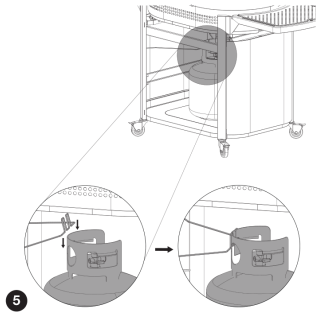

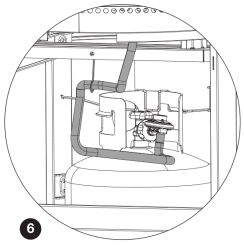

JALUSE OMADUSED

1. Mitmekülgne küpsetusjalus
Meie ergonoomiliselt disainitud jalusel on väljatõmmatavad riiulid, vastupidav konstruktsioon ja propaaniballooni hoiukoht.

2. Valmis tarvikute jaoks
Sisseehitatud kinnituskohad külgriiulitele, tööriistahoidjatele ja muudele küpsetamiseks vajalikele asjadele.

3. Kokkupandavad riiulid
Spetsiaalsed riiulid annavad maksimaalselt küpsetusruumi ja neid saab hõlpsaks hoiustamiseks alla klappida.

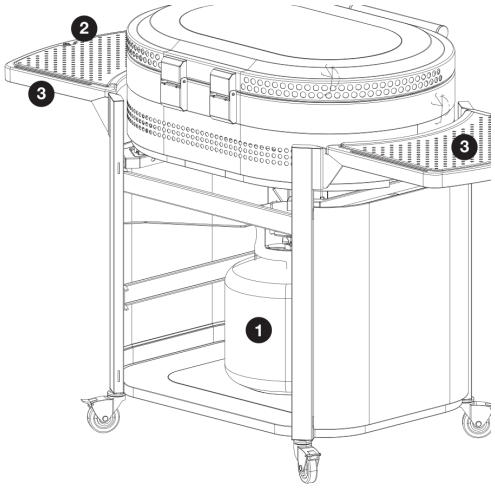

GARANTII

Teile kehtib meie esmaklassiline piiratud garantii.

Täielik teave on saadaval aadressil solostove.com või selle QR-koodi skannimisel:

VEAOTSING

Abi saamiseks külastage veebisaiti solostove.com või võtke ühendust Solo klienditoega telefonil (833) 456-8958
E–R 9.00–19.00 (CT).

SOLO BRANDS, LLC
1001 Mustang Dr.
Grapevine, TX 76051
solostove.com

V. SS30-G-STAND-BASE_121125

SUPORT STEELFIRE™

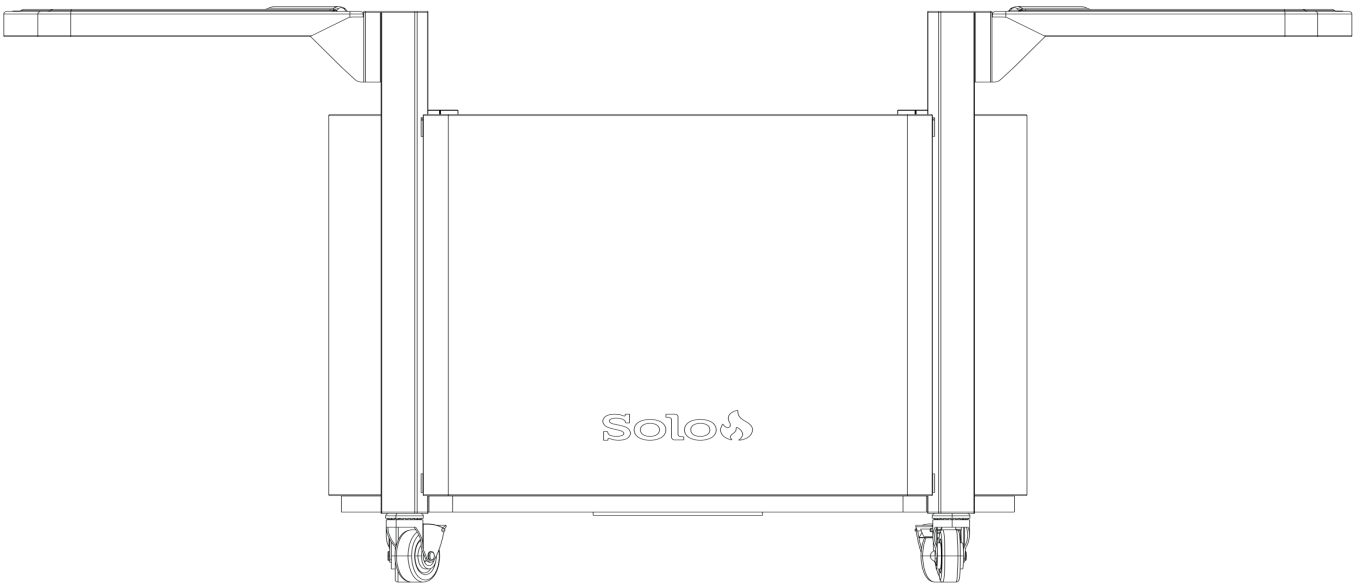

Citiți integral manualul înainte de utilizare.

Čeština 1

Slovenčina 9

Magyar 17

Lietuvių 25

Latviešu 33

Eesti 41

Română 49

Български 57

Polski 65

⚠ MĂSURI DE SIGURANȚĂ

- Numai pentru utilizare în exterior (în afara oricărui spațiu închis).
- Acest manual de instrucțiuni conține informații importante, necesare pentru asamblarea corectă și utilizarea în siguranță a acestui aparat.
- Citiți și respectați toate avertismentele și instrucțiunile înainte de a asambla și de a utiliza aparatul.
- Păstrați acest manual pentru consultare ulterioară.

AVERTISMENTE IMPORTANTE PRIVIND SIGURANȚA

PĂSTRAȚI ACESTE INSTRUCȚIUNI PENTRU CONSULTARE ULTERIOARĂ. NU ARUNCAȚI ACEST MANUAL.
Citiți integral instrucțiunile înainte de a asambla și de a utiliza Suportul plitei.

⚠ AVERTISMENT

Nerespectarea tuturor prevederilor manualului și a recomandărilor de utilizare poate duce la un risc crescut de daune materiale, vătămări corporale grave, deces sau incendiu. Solo Brands, LLC nu își asumă nicio responsabilitate, legală sau de altă natură, pentru daunele incidentale sau indirecte aduse bunurilor sau persoanelor ca urmare a utilizării sau a utilizării necorespunzătoare a acestui produs. Solo Brands, LLC nu va fi în niciun caz răspunzătoare pentru daune speciale, indirecte, consecutive sau de orice altă natură care depășesc prețul de achiziție inițial.

RECOMANDĂRI DE UTILIZARE ȘI SIGURANȚĂ

- NUMAI PENTRU UZ CASNIC ÎN EXTERIOR.
- Utilizați numai cu Plita Solo Brands Stainless Steelfire™ 30.
- Numai pentru utilizare pe suprafețe plane și stabile. NU utilizați Suportul pe suprafețe înclinate, teren denivelat, materiale afânate, suprafețe ude, vehicule, ambarcațiuni, scări sau suprafețe care nu sunt proiectate să susțină greutatea Suportului și a Plitei. Procedați cu precauție atunci când rulați Suportul peste denivelări, cum ar fi rosturi de dilatație, schimbări ale materialului suprafeței sau covoare de exterior, deoarece acestea se pot agăța de roți și pot provoca răsturnarea Suportului.
- Toate roțile Suportului trebuie să rămână blocate, cu excepția momentelor în care Suportul este mutat.
- NU modificați și NU transformați Suportul și nu îl utilizați în alt mod decât cel specificat.
- Nu încercați să mutați Suportul împingând sau trăgând de Plită.
- Rafturile sunt concepute pentru a susține aproximativ 5 kg (10 lb). Nu așezați obiecte mai grele și nu lăsați obiecte să cadă pe rafturi.
- NU mutați Suportul în timp ce Plita este în funcțiune sau este încă caldă. De asemenea, Suportul se poate încălzi în timpul utilizării Plitei. Lăsați-l să se răcească și îndepărtați toate obiectele de pe rafturi înainte de a-l muta.
- Finisajul vopsit în câmp electrostatic este foarte rezistent, dar se poate zgâria. Nu trageți obiecte pe rafturi, pentru a evita deteriorarea suprafeței.
- Nu așezați obiecte fierbinți de pe Plită direct pe rafturi, deoarece acestea se pot deteriora. Folosiți o protecție termică.
- Pentru utilizare cu butelii de propan de tip grătar, cu o capacitate de 20 lb și racorduri QCC-1.
- Utilizați numai butelii de propan conforme cu cerințele Departamentului Transporturilor din S.U.A. (DOT) sau cu Standard for Cylinders, Spheres and Tubes for the Transportation of Dangerous Goods, CAN/CSA B339.
- Înainte de utilizare, asigurați-vă că butelia de propan este așezată complet și fixată corect cu șurubul de fixare. Butelia de propan trebuie rotită astfel încât șurubul de fixare să se alinieze cu orificiul liber din baza buteliei. Șurubul de fixare trebuie fixat prin acest orificiu, astfel încât butelia să nu poată fi scoasă.

COMPONENTELE SUPORTULUI

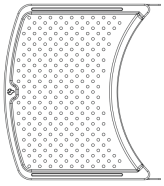

(2) Mese laterale

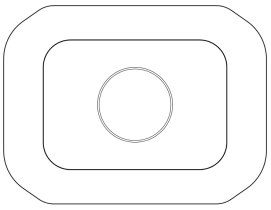

Raft inferior

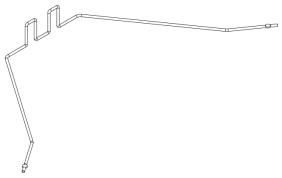

Suport pentru butelia de gaz petrolier lichefiat (GPL)



(6) Traverse

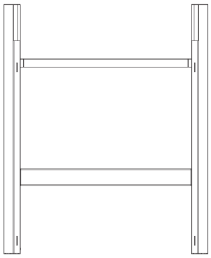

(1) Montant sudat stânga (L)

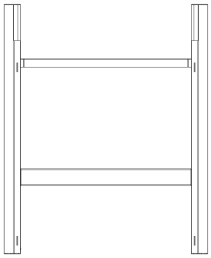

(1) Montant sudat dreapta (R)



(2) Bare de stabilizare lungi



(16) Șuruburi M6×16 cu șaibe



(4) Șuruburi M6×16 cu șaibe mari



(8) Șuruburi cu umăr M6



(4) Roți pivotante



Panou frontal cu logo

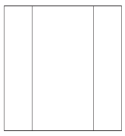

(2) Panouri laterale

SCULE NECESARE

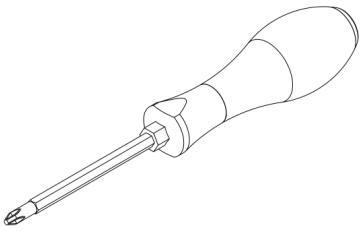

Șurubelniță Phillips (nu este inclusă)

ASAMBLAREA SUPORTULUI

Asamblarea necesită două persoane. Despachetați toate piesele din cutia Plitei și a Suportului înainte de asamblare.

⚠ AVERTISMENT
Margini ascuțite; purtați mănuși în timpul asamblării.

⚠ ATENȚIE
Piese grele. Acest aparat trebuie asamblat de două persoane.

1. Montați barele de stabilizare lungi

Fixați un capăt al Barei de stabilizare pe Ansamblul montant stânga (L) folosind două (2) șuruburi M6×16 cu șaibe mici. Repetați pentru cealaltă Bară de stabilizare. Fixați capetele opuse ale Barelor de stabilizare pe Ansamblul montant dreapta (R).

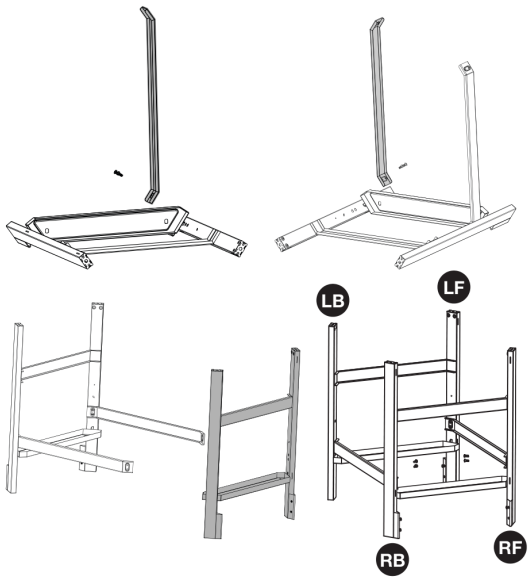

2. Montați raftul inferior

Așezați ansamblul cu susul în jos, așa cum se arată. Fixați fiecare colț al raftului din interior, folosind două (2) șuruburi M6×16 cu șaibe mici pentru fiecare colț. Strângeți șuruburile. Blocați fiecare roată pivotantă și înșurubați-o în fiecare picior până la fixare.

NOTĂ: La toți pașii următori, nu strângeți complet șuruburile până când nu a fost asamblat restul ansamblului.

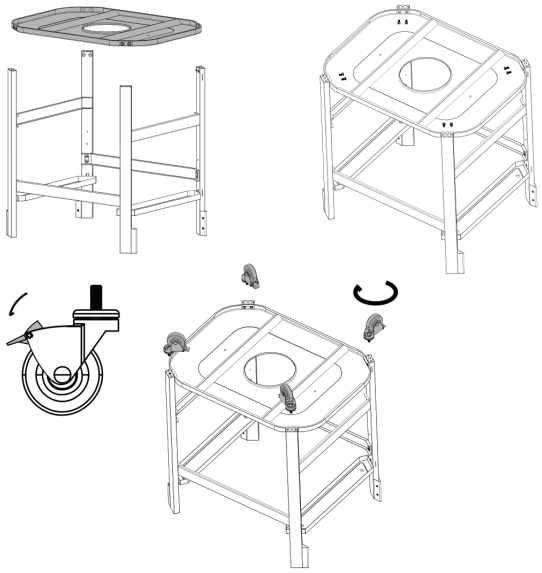

3. Montați mesele laterale

Așezați ansamblul în poziție normală. Înșurubați manual câte un (1) Șurub cu umăr M6 în poziția superioară a fiecăruia dintre cele patru picioare. Poziționați mesele laterale, așezând fantele suportului superior al raftului pe Șuruburile cu umăr montate anterior. Apoi aliniați al doilea orificiu al suportului și fixați-l cu un șurub cu umăr M6.

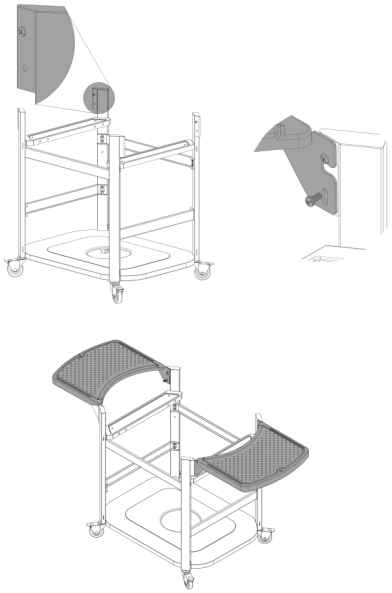

4. Montați suportul pentru butelia GPL

Agățați Suportul pentru butelia GPL în orificiile dedicate, situate imediat sub barele de stabilizare lungi. Apoi strângeți complet șuruburile.

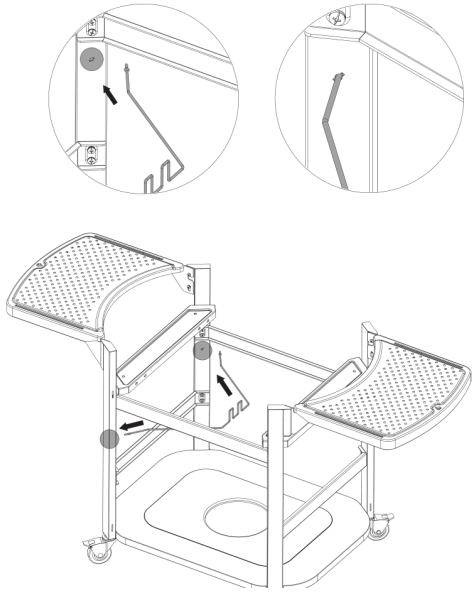

5. Asamblați panourile frontal și laterale

Introduceți suporturile textile în manșoanele dedicate ale panourilor textile. Crestătura de pe suportul superior trebuie să fie orientată în sus. Crestăturile de pe suportul inferior trebuie să fie orientate în jos. Procedați astfel pentru Panoul frontal și pentru ambele Panouri laterale.

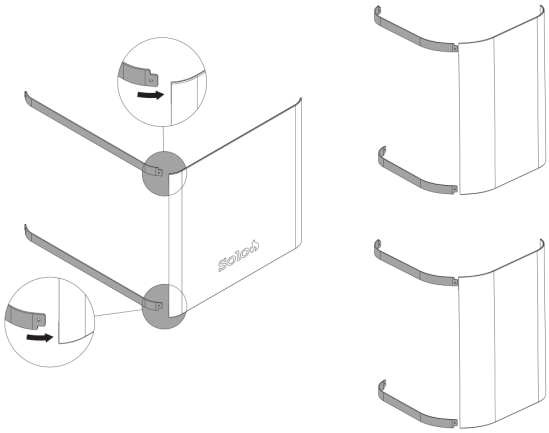

6. Montați panourile frontal și laterale

Aliniați Panoul frontal și Panourile laterale cu fantele corespunzătoare de pe fiecare picior. Fixați ferm limba de la fiecare capăt, apoi flexați ușor traversa pentru a fixa limba în fanta de pe piciorul opus.

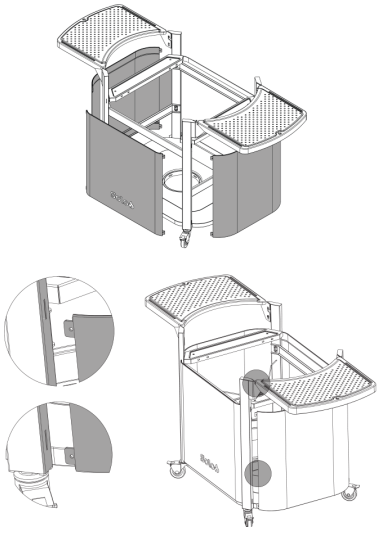

7. Conectați corpul plitei la suport

Aliniați Corpul plitei cu Suportul. Introduceți-l în Suport și folosiți o nivelă pentru a vă asigura că stă perfect orizontal. Acest pas va fi mai ușor dacă rafturile Suportului sunt pliate.

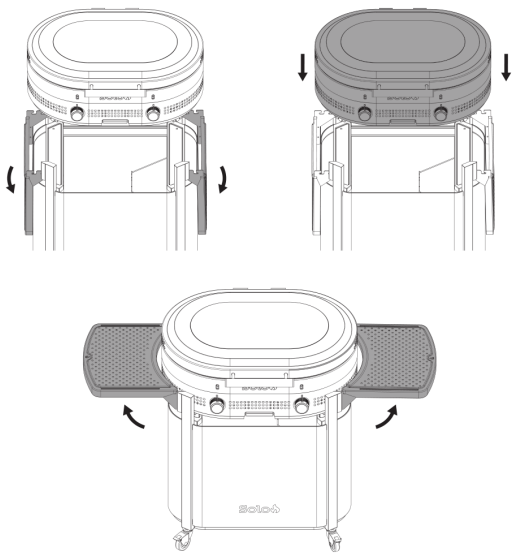

7a.

Fixați Plita pe Suport cu cele patru (4) șuruburi M6×16 cu șaibe mari incluse.

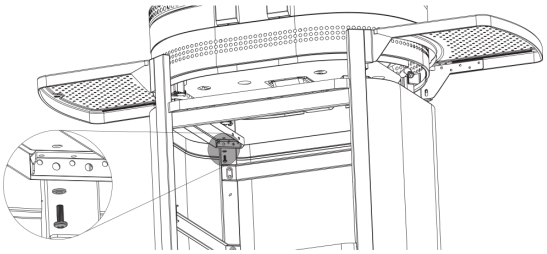

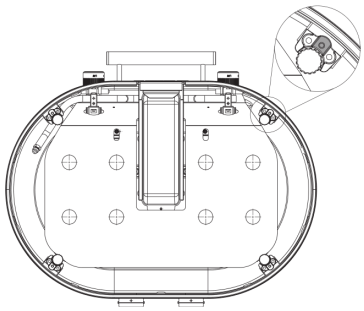

MONTAREA BUTELIEI DE PROPAN

Utilizați numai o butelie GPL (propan lichefiat) standard de 20 lb, certificată pentru utilizare și în stare bună.

⚠ AVERTISMENT

- Nu depozitați o butelie GPL de rezervă sub sau lângă acest aparat.
- Nu umpleți niciodată butelia peste 80%.
- Dacă informațiile din oricare dintre primele două puncte nu sunt respectate întocmai, există un risc crescut de producere a unui incendiu care poate cauza deces sau vătămări grave.
- Închideți alimentarea cu GPL de la butelie atunci când aparatul nu este utilizat.
- Nu depozitați și nu utilizați benzină sau alte lichide ori vapori inflamabili în apropierea acestui aparat sau a oricărui alt aparat.

⚠ PERICOL

Dacă simțiți miros de gaz: Opriți alimentarea cu gaz a aparatului. Stingeți orice flacără deschisă. Deschideți capacul. Dacă mirosul persistă, stați departe de aparat și sunați imediat la pompieri.

1. Verificați din nou plita și butelia de propan

Asigurați-vă că Plita și Suportul sunt amplasate în exterior, pe o suprafață stabilă și plană. Asigurați-vă că butelia de propan este depozitată și mutată întotdeauna în poziție verticală.

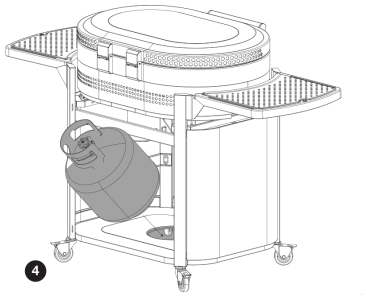

2. Verificați ca toate comenzile să fie în poziția OFF

Înainte de a manipula butelia de propan, verificați ca toate Butoanele de comandă ale arzătoarelor să fie rotite complet în poziția OFF.

3. Conectați regulatorul la butelia de propan

Identificați furtunul regulatorului, fixat sub Corpul plitei. Aliniați racordul filetat al regulatorului cu robinetul buteliei de propan. Rotiți piulița regulatorului în sensul acelor de ceasornic pentru a o înșuruba pe robinetul buteliei. Strângeți manual până la fixare. Nu folosiți scule pentru a strânge excesiv, deoarece acest lucru poate deteriora racordul.

4. Așezați butelia pe suport

Ridicați cu grijă butelia de propan și așezați-o pe Suport, sub Corpul plitei. Asigurați-vă că butelia stă drept și în poziție verticală în Suport.

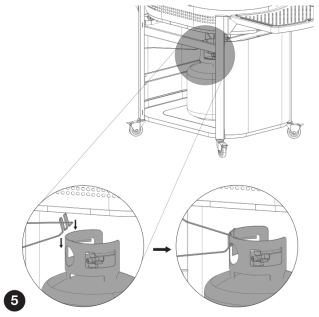

5. Fixați butelia de propan

Verificați ca butelia să fie aliniată corect și să stea ferm în Suport. Folosiți sistemul de fixare a buteliei pentru a o fixa în poziție.

6. Fixați furtunul plitei

Prindeți furtunul Plitei în cârligul de pe suport, pentru a preveni atingerea scutului termic al Plitei.

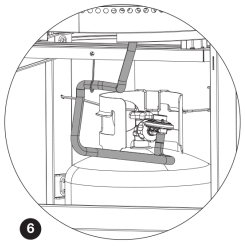

CARACTERISTICILE SUPORTULUI

1. Suport de gătit versatil
Suportul nostru cu design ergonomic are rafturi extensibile, o construcție rezistentă și spațiu pentru butelia de propan.

2. Pregătit pentru accesorii
Are puncte de prindere integrate pentru rafturi laterale, suporturi pentru ustensile și alte accesorii esențiale pentru gătit.

3. Rafturi pliabile
Rafturile personalizate maximizează spațiul de gătit și se pliază pentru o depozitare fără efort.

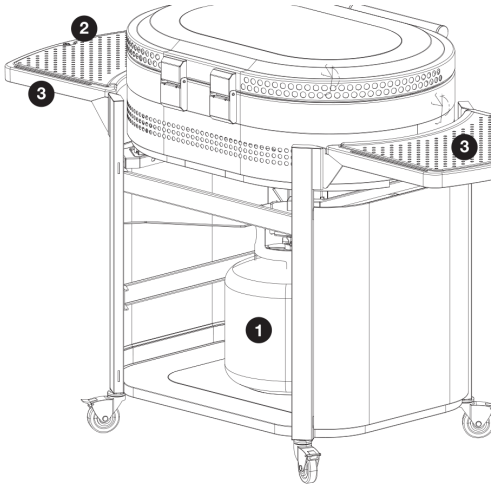

GARANȚIE

Beneficiați de garanția noastră limitată premium.

Consultați detaliile complete pe solostove.com sau scanând acest cod QR:

DEPANARE

Pentru asistență, vizitați solostove.com sau contactați Serviciul de asistență pentru clienți Solo la (833) 456-8958
9 AM - 7 PM, CT, Lun. - Vin.

SOLO BRANDS, LLC
1001 Mustang Dr.
Grapevine, TX 76051
solostove.com

V. SS30-G-STAND-BASE_121125

STEELFIRE™ СТОЙКА

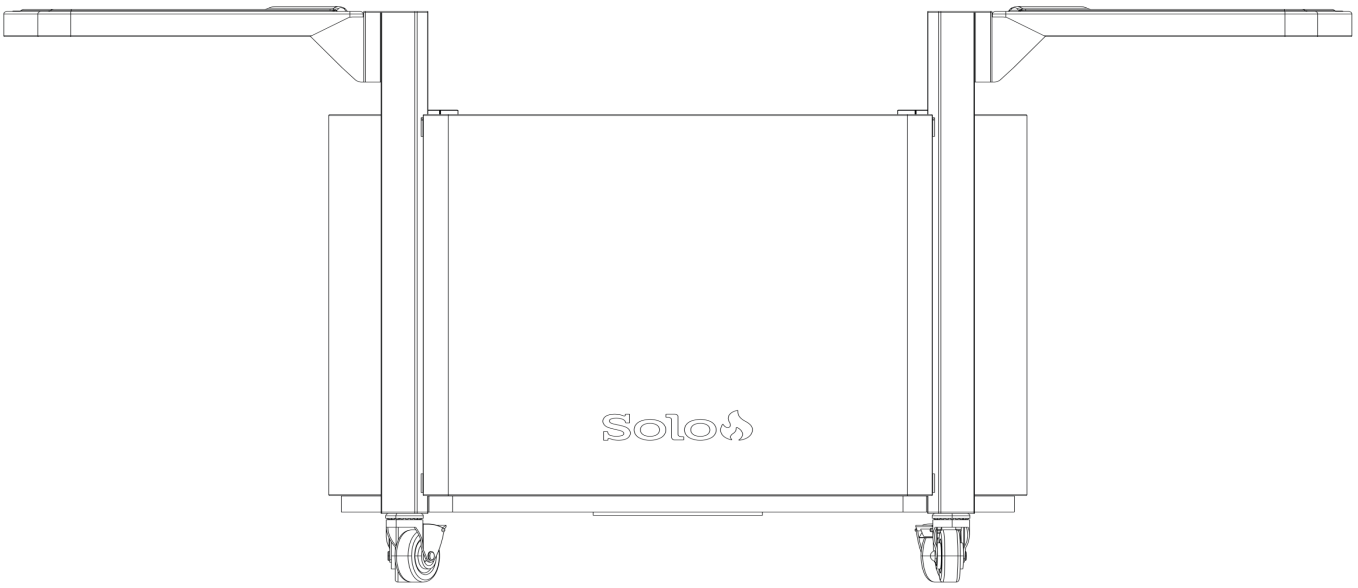

Преди употреба прочетете цялото ръководство.

Čeština 1

Slovenčina 9

Magyar 17

Lietuvių 25

Latviešu 33

Eesti 41

Română 49

Български 57

Polski 65

⚠ МЕРКИ ЗА БЕЗОПАСНОСТ

- Само за употреба на открито (извън каквото и да е затворено пространство).
- Това ръководство с инструкции съдържа важна информация, необходима за правилния монтаж и безопасната употреба на уреда.
- Прочетете и спазвайте всички предупреждения и инструкции, преди да сглобите и използвате уреда.
- Запазете това ръководство за бъдещи справки.

ВАЖНИ ПРЕДУПРЕЖДЕНИЯ ЗА БЕЗОПАСНОСТ

ЗАПАЗЕТЕ ТЕЗИ ИНСТРУКЦИИ ЗА БЪДЕЩА УПОТРЕБА. НЕ ИЗХВЪРЛЯЙТЕ ТОВА РЪКОВОДСТВО.
Прочетете изцяло инструкциите, преди да сглобите и използвате стойката за грил.

⚠ ПРЕДУПРЕЖДЕНИЕ

Неспазването на всички разпоредби на ръководството и указанията за употреба може да доведе до повишен риск от имуществени щети, тежки телесни наранявания, смърт или пожар. Solo Brands, LLC не носи никаква отговорност, правна или друга, за случайни или последващи щети на имущество или лица, произтичащи от употребата или неправилната употреба на този продукт. При никакви обстоятелства Solo Brands, LLC не носи отговорност за специални, непреки, последващи или други щети от какъвто и да е характер, надвишаващи първоначалната покупна цена.

УКАЗАНИЯ ЗА УПОТРЕБА И БЕЗОПАСНОСТ

- САМО ЗА БИТОВА УПОТРЕБА НА ОТКРИТО.
- Използвайте само с грил Solo Brands Stainless Steelfire™ 30.
- Само за употреба върху равни, стабилни повърхности. НЕ използвайте стойката върху наклонени повърхности, неравен терен, рохкав материал, мокри повърхности, превозни средства, лодки, стълби или повърхности, които не са предназначени да издържат тежестта на стойката и грила. Внимавайте, когато търкаляте стойката през неравни преходи, като деформационни фуги, смяна на настилката или външни килими, тъй като те могат да закачат колелата и да доведат до преобръщане на стойката.
- Всички колела на стойката трябва да са блокирани, освен когато стойката се премества.
- НЕ модифицирайте и не променяйте стойката и не я използвайте по начин, различен от посочения.
- Не се опитвайте да премествате стойката, като бутате или дърпате грила.
- Рафтовете са предназначени да издържат около 5kg (10-lbs). Не поставяйте по-тежки предмети и не изпускайте предмети върху рафтовете.
- НЕ преместваите стойката, докато грилът се използва или е още топъл. Стойката също може да се нагорещи по време на използване на грила. Оставете я да изстине и свалете всички предмети от рафтовете, преди да я преместите.
- Прахово боядисаното покритие е много издръжливо, но може да се надраска. Не плъзгайте предмети по рафтовете, за да не повредите повърхността.
- Не поставяйте горещи предмети от грила директно върху рафтовете, тъй като това може да причини повреда. Използвайте топлинна защита.
- За използване с пропанови бутилки от 20 lb за барбекю с връзки QCC-1.
- Използвайте само пропанови бутилки, които отговарят на изискванията на Министерството на транспорта на САЩ (DOT) или на стандарта за бутилки, сфери и тръби за превоз на опасни товари CAN/CSA B339.
- Преди употреба се уверете, че пропановата бутилка е поставена изцяло на мястото си и е правилно закрепена с фиксиращия болт. Пропановата бутилка трябва да се завърти така, че фиксиращият болт да съвпадне с отвора в основата на бутилката. Фиксиращият болт трябва да се закрепи през този отвор, така че бутилката да не може да бъде извадена.

КОМПОНЕНТИ НА СТОЙКАТА

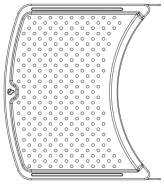

(2) Странични маси

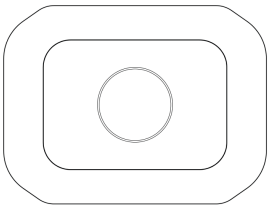

Долен рафт

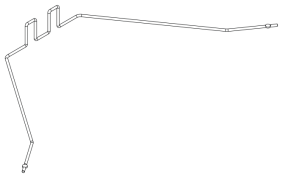

Опора за бутилка с втечнен нефтен газ (LPG)



(6) Напречни прти

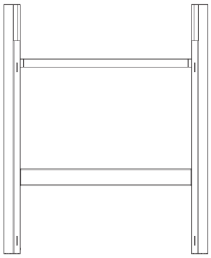

(1) Лява вертикална заварена рамка

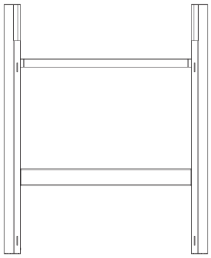

(1) Дясна вертикална заварена рамка



(2) Дълги стабилизиращи прта



(16) Винта M6×16 с шайби



(4) Винта M6×16 с големи шайби



(8) Стъпаловидни винта M6



(4) Колелца



Преден панел с лого

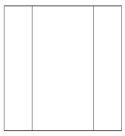

(2) Странични панела

НЕОБХОДИМИ ИНСТРУМЕНТИ

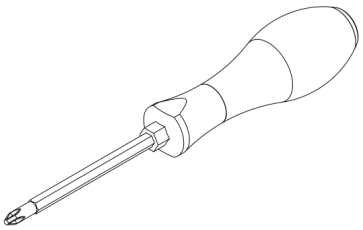

Кръстата отвертка (не е включена)

СГЛОБЯВАНЕ НА СТОЙКАТА

Сглобяването изисква двама души. Преди сглобяване разопаковайте всички части от кашоните на грила и стойката.

⚠ ПРЕДУПРЕЖДЕНИЕ

Остри ръбове; носете ръкавици по време на сглобяването.

⚠ ВНИМАНИЕ

Тежки части. Този уред трябва да се сглобява от двама души.

1. Монтирайте дългите стабилизиращи пръти

Закрепете единия край на стабилизиращия прът към лявата вертикална рамка с два (2) винта M6×16 с малки шайби. Повторете за другия стабилизиращ прът. Закрепете противоположните краища на стабилизиращите пръти към дясната вертикална рамка.

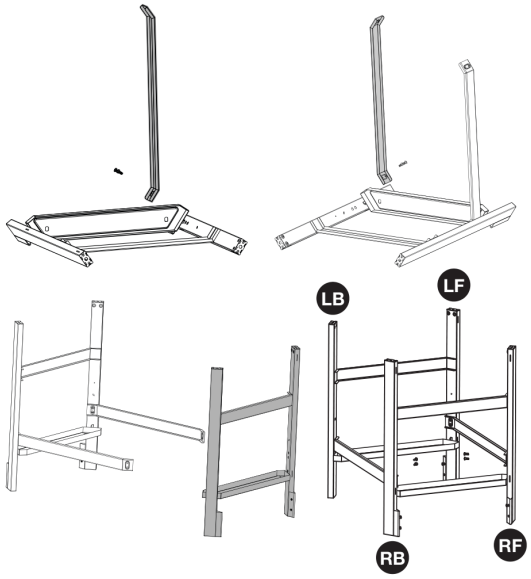

2. Монтирайте долния рафт

Обърнете конструкцията с горната страна надолу, както е показано. Закрепете всеки ъгъл на рафта отвътре с по два (2) винта M6×16 с малки шайби на ъгъл. Затегнете винтовете. Блокирайте всяко колелце и го завийте във всеки крак, докато прилегне плътно.

ЗАБЕЛЕЖКА: При всички следващи стъпки не затягайте винтовете докрай, докато не сглобите останалата част от конструкцията.

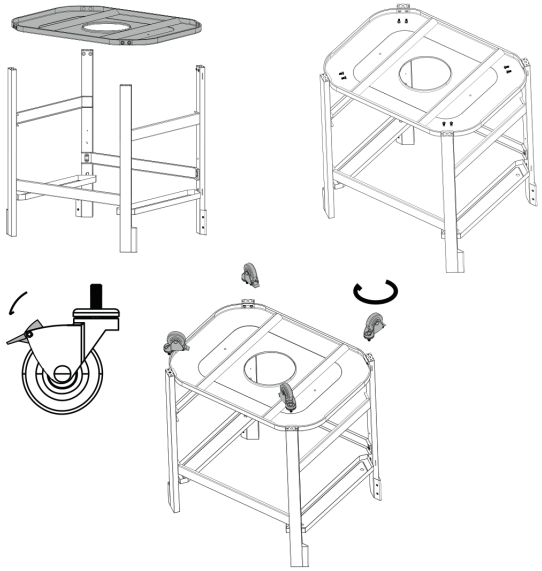

3. Монтирайте страничните маси

Обърнете конструкцията в нормално положение. Завийте на ръка по един (1) стъпаловиден винт M6 в горната позиция за винт на всеки от четирите крака. Поставете страничните маси, като наместите горните прорези на скобите на рафта върху вече монтираните стъпаловидни винтове. След това подравнете втория отвор на скобата и закрепете с един стъпаловиден винт M6.

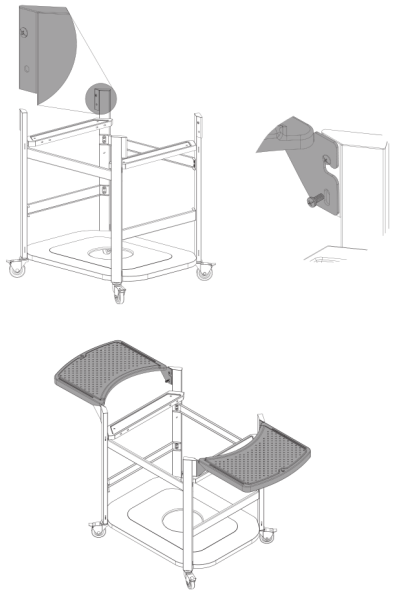

4. Монтирайте опората за LPG бутилката

Закачете опората за LPG бутилката в предназначените за целта отвори, разположени точно под дългите стабилизиращи пръти. След това затегнете винтовете докрай.

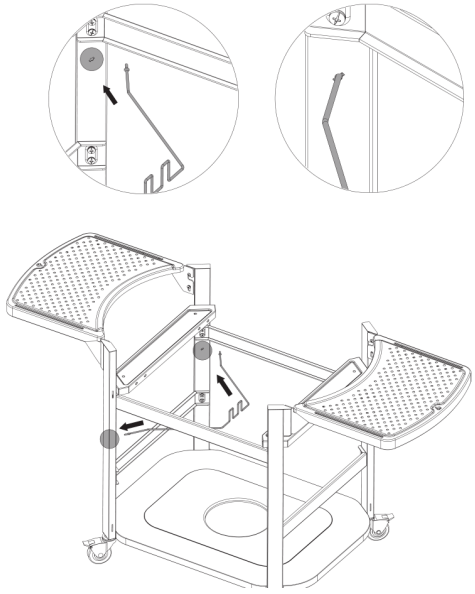

5. Сглобете предния и страничните панели

Вкарайте опорните пръти в предназначените за тях джобове на текстилните панели. Прорезът на горния прът трябва да е насочен нагоре. Прорезите на долния прът трябва да са насочени надолу. Направете това за предния панел и за двата странични панела.

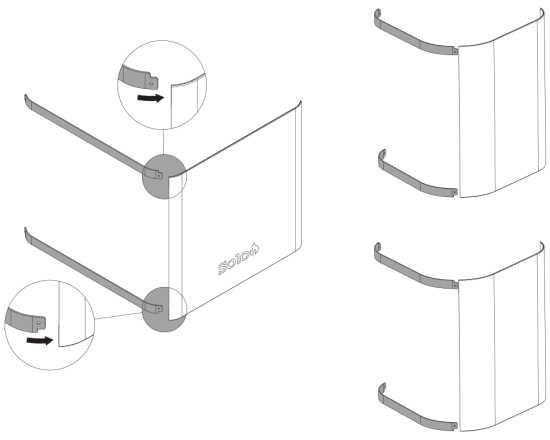

6. Монтирайте предния и страничните панели

Подравнете предния и страничните панели със съответните прорези на всеки крак. Захванете здраво езика от единия край; след това леко огънете напречния прът, за да захванете езика в прореза на срещуположния крак.

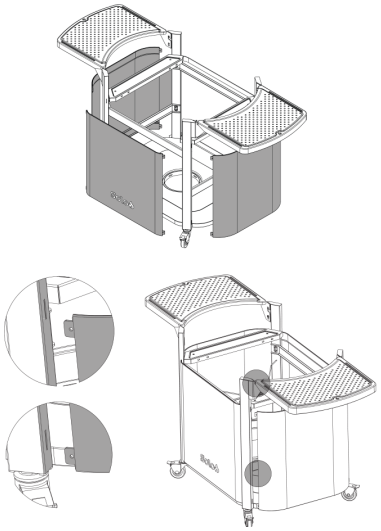

7. Свържете корпуса на грила със стойката

Подравнете корпуса на грила със стойката. Поставете го в стойката и с помощта на нивелир се уверете, че стои хоризонтално. Тази стъпка е по-лесна, ако рафтовете на стойката са сгънати надолу.

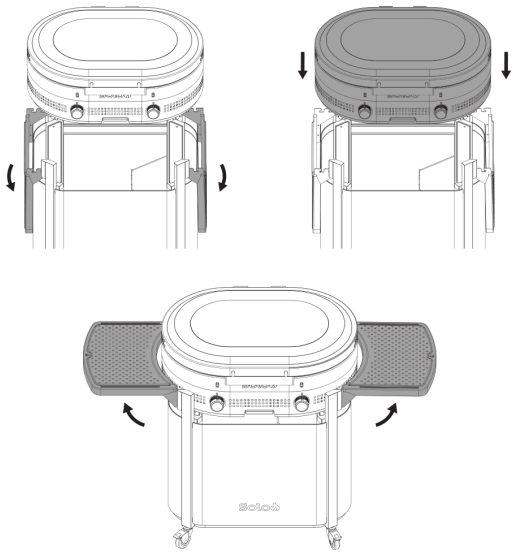

7a.

Закрепете грила към стойката с включените четири (4) винта M6×16 с големи шайби.

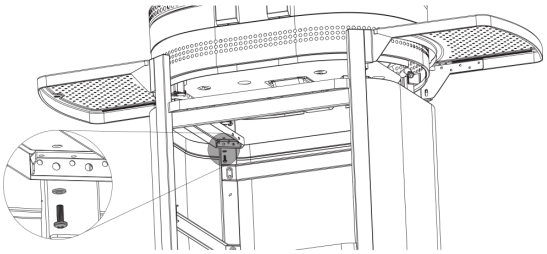

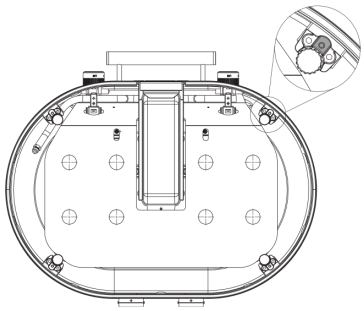

ПОСТАВЯНЕ НА ПРОПАНОВАТА БУТИЛКА

Използвайте само стандартна LP бутилка (за втечнен пропан) от 20 lb, която е сертифицирана за употреба и е в добро състояние.

⚠ ПРЕДУПРЕЖДЕНИЕ

- Не съхранявайте резервна LP газова бутилка под или в близост до този уред.
- Никога не пълнете бутилката над 80%.
- Ако информацията в която и да е от първите две точки не се спазва точно, съществува повишен риск от пожар, причиняващ смърт или тежки наранявания.
- Когато уредът не се използва, спирайте подаването на LP газ от бутилката.
- Не съхранявайте и не използвайте бензин или други запалими течности или пари в близост до този или друг уред.

⚠ ОПАСНОСТ

Ако усетите миризма на газ: Спрете подаването на газ към уреда. Изгасете всички открити пламъци. Отворете капака. Ако миризмата не изчезне, стойте далеч от уреда и незабавно се обадете на пожарната.

1. Проверете отново грила и пропановата бутилка

Уверете се, че грилът и стойката са поставени върху стабилна, равна повърхност на открито. Пропановата бутилка винаги трябва да се съхранява и премества в изправено положение.



2. Уверете се, че всички органи за управление са в положение OFF

Преди да боравите с пропановата бутилка, проверете дали всички копчета за управление на горелките са завъртени докрай в положение OFF (изключено).

3. Свържете регулатора към пропановата бутилка

Намерете маркуча с регулатора, прикрепен под корпуса на грила. Подравнете резбовата връзка на регулатора с вентила на пропановата бутилка. Завъртете копчето на регулатора по посока на часовниковата стрелка, за да го завиете към вентила на бутилката. Затегнете на ръка, докато се закрепи здраво. Не използвайте инструменти за презатягане, тъй като това може да повреди връзката.

4. Поставете бутилката в стойката

Внимателно повдигнете пропановата бутилка и я поставете в стойката под корпуса на грила. Уверете се, че бутилката стои стабилно и изправено в стойката.

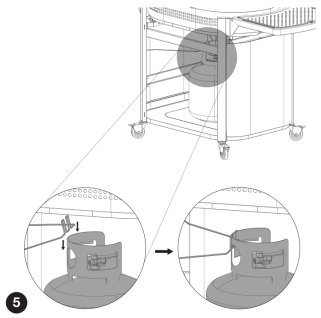

5. Закрепете пропановата бутилка

Уверете се, че бутилката е правилно подравнена и стои стабилно в стойката. Използвайте системата за задържане на бутилката, за да я фиксирате на място.

6. Закрепете маркуча на грила

Закачете маркуча на грила на куката на стойката, за да не докосва топлинния екран на грила.

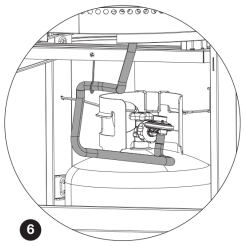

ХАРАКТЕРИСТИКИ НА СТОЙКАТА

1. Универсална стойка за готвене
Нашата ергономично проектирана стойка разполага с разгъващи се рафтове, здрава конструкция и място за пропанова бутилка.

2. Готова за аксесоари
Има вградени точки за закрепване на странични рафтове, органайзери за прибори и други необходими принадлежности за готвене.

3. Сгъваеми рафтове
Специално проектираните рафтове увеличават максимално пространството за готвене и се сгъват надолу за лесно съхранение.

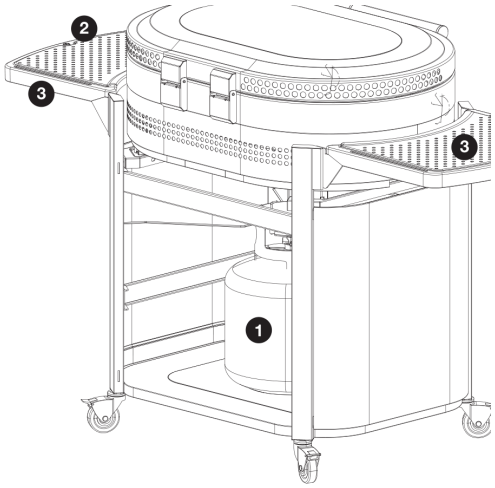

ГАРАНЦИЯ

Имате право на нашата първокласна ограничена гаранция.

Вижте пълните условия на solostove.com или като сканирате този QR код:

ОТСТРАНЯВАНЕ НА НЕИЗПРАВНОСТИ

За помощ посетете solostove.com или се свържете с отдела за обслужване на клиенти на Solo на (833) 456-8958
9 AM - 7 PM, CT, пон. - пет.

SOLO BRANDS, LLC
1001 Mustang Dr.
Grapevine, TX 76051
solostove.com

V. SS30-G-STAND-BASE_121125

STOJAK STEELFIRE™

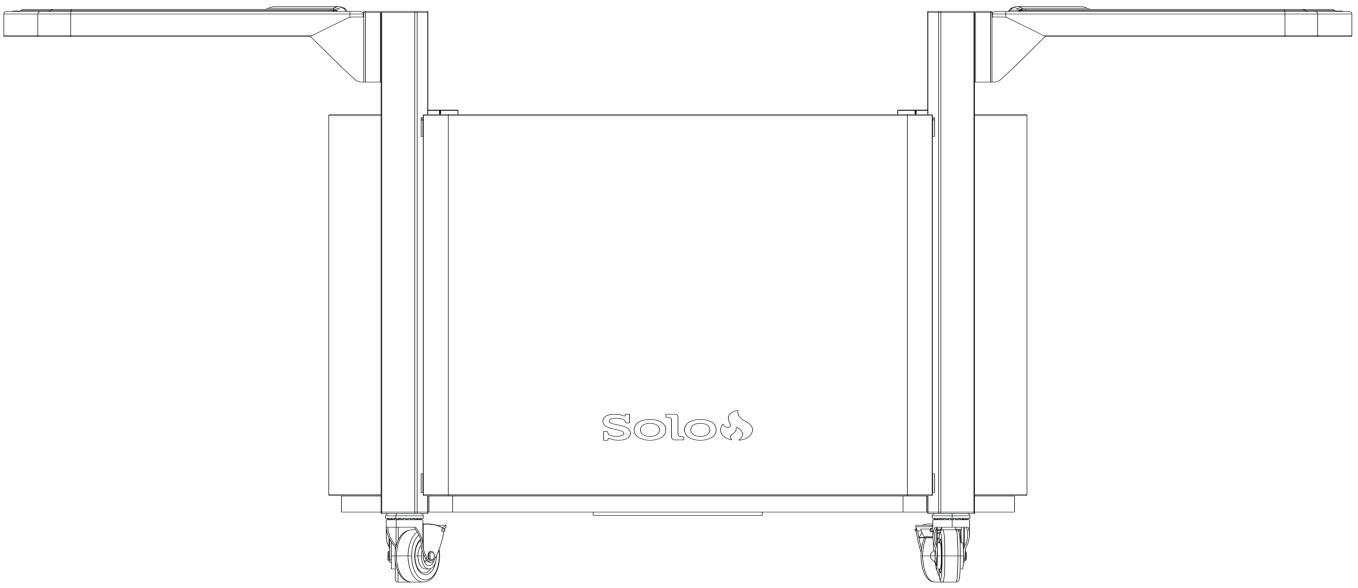

Przed użyciem przeczytaj całą instrukcję.

Čeština 1

Slovenčina 9

Magyar 17

Lietuvių 25

Latviešu 33

Eesti 41

Română 49

Български 57

Polski 65

⚠ ŚRODKI OSTROŻNOŚCI

- Wyłącznie do użytku na zewnątrz (poza jakimkolwiek zamkniętym pomieszczeniem).
- Niniejsza instrukcja obsługi zawiera ważne informacje niezbędne do prawidłowego montażu i bezpiecznego użytkowania tego urządzenia.
- Przed montażem i użyciem urządzenia przeczytaj wszystkie ostrzeżenia i instrukcje i postępuj zgodnie z nimi.
- Zachowaj niniejszą instrukcję do wykorzystania w przyszłości.

WAŻNE OSTRZEŻENIA DOTYCZĄCE BEZPIECZEŃSTWA

ZACHOWAJ NINIEJSZĄ INSTRUKCJĘ DO WYKORZYSTANIA W PRZYSZŁOŚCI. NIE WYRZUCAJ JEJ.
Przed montażem i użyciem stojaka grilla płytowego przeczytaj całą instrukcję.

⚠ OSTRZEŻENIE

Nieprzestrzeganie wszystkich postanowień instrukcji i wytycznych dotyczących użytkowania może zwiększyć ryzyko szkód materialnych, poważnych obrażeń ciała, śmierci lub pożaru. Solo Brands, LLC nie ponosi żadnej odpowiedzialności, prawnej ani innej, za przypadkowe lub wynikowe szkody majątkowe lub osobowe wynikające z użytkowania lub niewłaściwego użytkowania tego produktu. Solo Brands, LLC w żadnym wypadku nie ponosi odpowiedzialności za jakiekolwiek szczególne, pośrednie, wynikowe ani inne szkody, niezależnie od ich charakteru, przekraczające pierwotną cenę zakupu.

ZASADY UŻYTKOWANIA I BEZPIECZEŃSTWA

- WYŁĄCZNIE DO UŻYTKU DOMOWEGO NA ZEWNĄTRZ.
- Używaj wyłącznie z grillem płytowym Solo Brands Stainless Steelfire™ 30.
- Wyłącznie do użytku na równych, stabilnych powierzchniach. NIE używaj stojaka na powierzchniach pochyłych, nierównym podłożu, sypkim materiale, mokrych powierzchniach, w pojazdach, na łodziach, schodach ani na powierzchniach nieprzystosowanych do ciężaru stojaka i grilla płytowego. Zachowaj ostrożność podczas przetaczania przez nierówne przejścia, takie jak szczeliny dylatacyjne, zmiany rodzaju nawierzchni czy dywany zewnętrzne, ponieważ mogą one zaczepić o kółka i spowodować przewrócenie się stojaka.
- Wszystkie kółka stojaka powinny być zablokowane, z wyjątkiem sytuacji, gdy stojak jest przemieszczany.
- NIE modyfikuj ani nie przerabiaj stojaka i nie używaj go w sposób inny niż określony.
- Nie próbuj przemieszczać stojaka, pchając lub ciągnąc grill płytowy.
- Półki są przeznaczone na przedmioty o masie około 5 kg (10 lb). Nie kładź na półkach cięższych przedmiotów ani nie upuszczaj na nie przedmiotów.
- NIE przemieszczaj stojaka, gdy grill płytowy pracuje lub jest jeszcze ciepły. Stojak również może się nagrzewać podczas pracy grilla płytowego. Przed przemieszczeniem odczekaj, aż ostygnie, i zdejmij wszystkie przedmioty z półek.
- Powłoka proszkowa jest bardzo trwała, ale może ulec zarysowaniu. Aby nie uszkodzić powierzchni, nie przesuwaj przedmiotów po półkach.
- Nie kładź gorących przedmiotów z grilla płytowego bezpośrednio na półkach, ponieważ może to spowodować uszkodzenia. Stosuj ochronę przed wysoką temperaturą.
- Do użytku z butlami z propanem typu grillowego o pojemności 20 lb z przyłączami QCC-1.
- Używaj wyłącznie butli z propanem zgodnych z wymaganiami Departamentu Transportu Stanów Zjednoczonych (DOT) lub normą Standard for Cylinders, Spheres and Tubes for the Transportation of Dangerous Goods, CAN/CSA B339.
- Przed użyciem upewnij się, że butla z propanem jest prawidłowo osadzona i odpowiednio zabezpieczona śrubą mocującą. Butlę z propanem należy obrócić tak, aby śruba mocująca znalazła się na wprost otworu w podstawie butli. Śrubę mocującą należy przełożyć przez ten otwór i dokręcić, aby nie można było wyjąć butli.

ELEMENTY STOJAKA

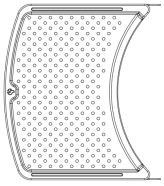

(2) Stoliki boczne

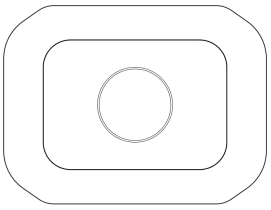

Dolna półka

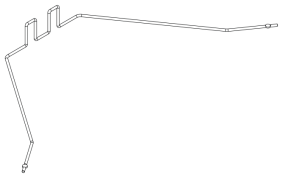

Podpora butli LPG (gaz płynny)



(6) Poprzeczki

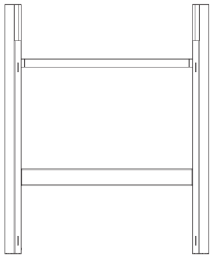

(1) Spawany słupek lewy (L)

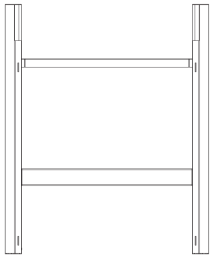

(1) Spawany słupek prawy (R)



(2) Długie poprzeczki stabilizujące



(16) Śruby M6×16 z podkładkami



(4) Śruby M6×16 z dużymi podkładkami



(8) Śruby stopniowe M6



(4) Kółka



Panel przedni z logo

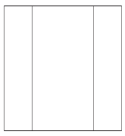

(2) Panele boczne

POTRZEBNE NARZĘDZIA

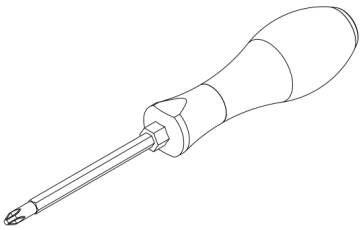

Wkrętak krzyżakowy (brak w zestawie)

MONTAŻ STOJAKA

Montaż wymaga dwóch osób. Przed montażem rozpakuj wszystkie części z kartonu grilla płytowego i stojaka.

⚠ OSTRZEŻENIE
Ostre krawędzie; podczas montażu noś rękawice.

⚠ UWAGA
Ciężkie elementy. Urządzenie powinny montować dwie osoby.

1. Montaż dłuższych poprzeczek stabilizujących

Przymocuj jeden koniec poprzeczki stabilizującej do zespołu lewego słupka (L) za pomocą dwóch (2) śrub M6×16 z małymi podkładkami. Powtórz dla drugiej poprzeczki stabilizującej. Przymocuj przeciwległe końce poprzeczek stabilizujących do zespołu prawego słupka (R).

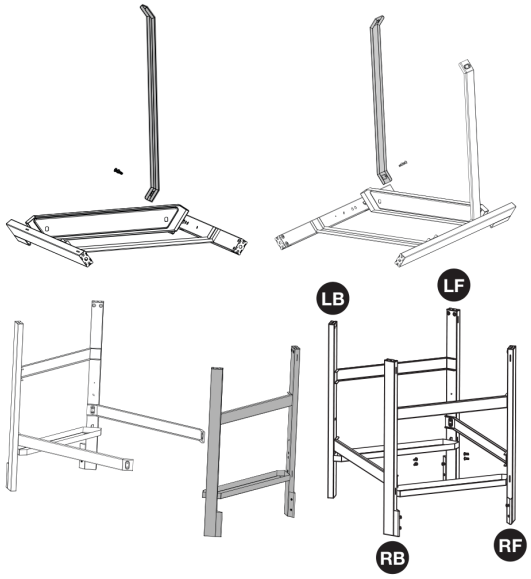

2. Montaż dolnej półki

Odwróć urządzenie do góry nogami, jak pokazano na rysunku. Przymocuj każdy narożnik półki od wewnątrz za pomocą dwóch (2) śrub M6×16 z małymi podkładkami na każdy narożnik. Dokręć śruby. Zablokuj każde kółko i wkręć je w każdą nogę do oporu.

UWAGA: We wszystkich kolejnych krokach nie dokręcaj śrub do końca, dopóki nie zostanie zmontowana reszta urządzenia.

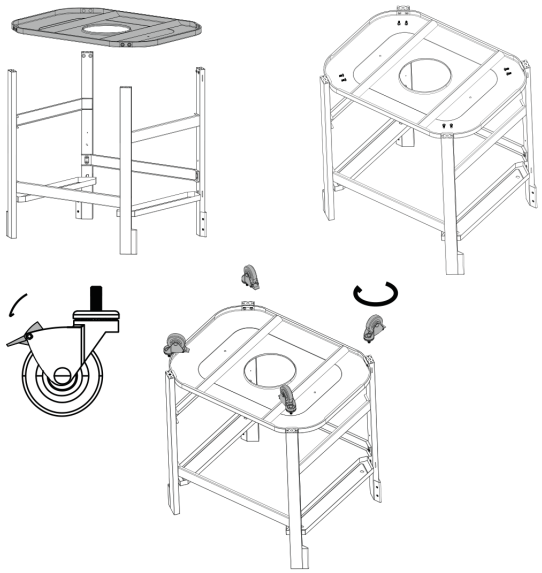

3. Mocowanie stolików bocznych

Odwróć urządzenie z powrotem do normalnej pozycji. Wkręć ręcznie po jednej (1) śrubie stopniowej M6 w górne miejsce na śrubę w każdej z czterech nóg. Ustaw stoliki boczne, nakładając górne szczeliny wspornika półki na wcześniej wkręcone śruby stopniowe. Następnie dopasuj drugi otwór wspornika i przykręć go jedną śrubą stopniową M6.

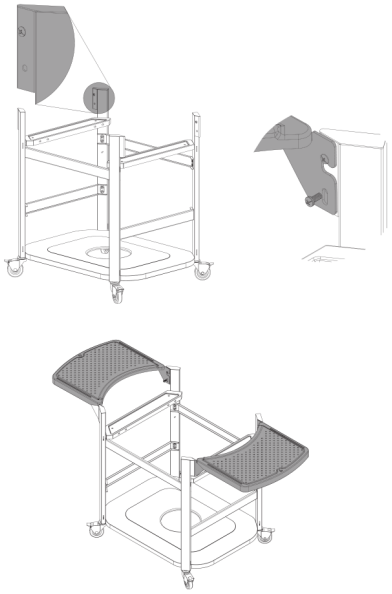

4. Montaż podpory butli LPG

Zawieś podporę butli LPG w przeznaczonych do tego otworach znajdujących się tuż pod dłuższymi poprzeczkami stabilizującymi. Następnie dokręć do końca wszystkie śruby.

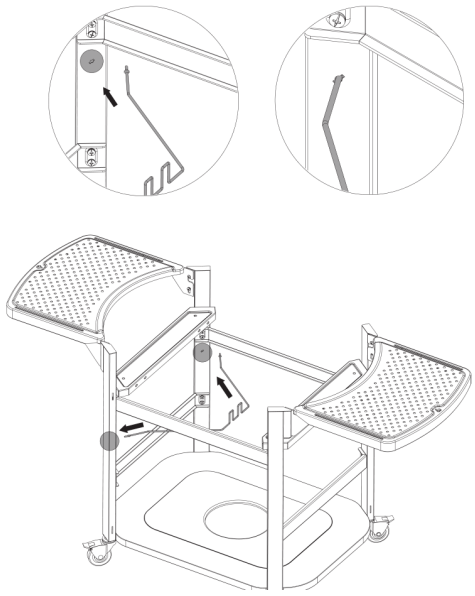

5. Składanie panelu przedniego i paneli bocznych

Wsuń wsporniki tkaniny w przeznaczone do tego kieszenie paneli materiałowych. Wycięcie na górnym wsporniku powinno być skierowane w górę. Wycięcia na dolnym wsporniku powinny być skierowane w dół. Wykonaj te czynności dla panelu przedniego i obu paneli bocznych.

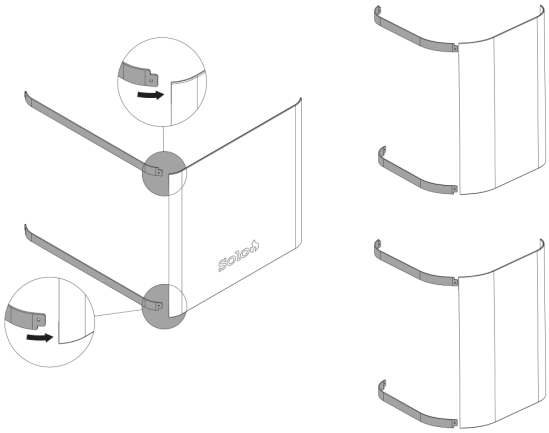

6. Mocowanie panelu przedniego i paneli bocznych

Dopasuj panel przedni i panele boczne do odpowiednich szczelin w każdej nodze. Pewnie zatrzaśnij występ na każdym końcu, a następnie lekko wygnij poprzeczkę, aby zatrzasnąć występ w szczelinie przeciwległej nogi.

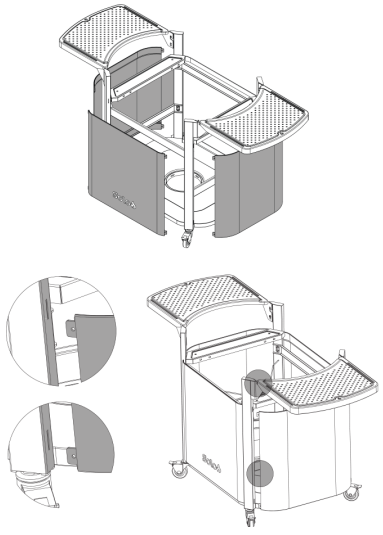

7. Łączenie korpusu grilla ze stojakiem

Dopasuj korpus grilla do stojaka. Włóż go do stojaka i za pomocą poziomicy upewnij się, że stoi równo. Ten krok będzie łatwiejszy, jeśli półki stojaka będą złożone.

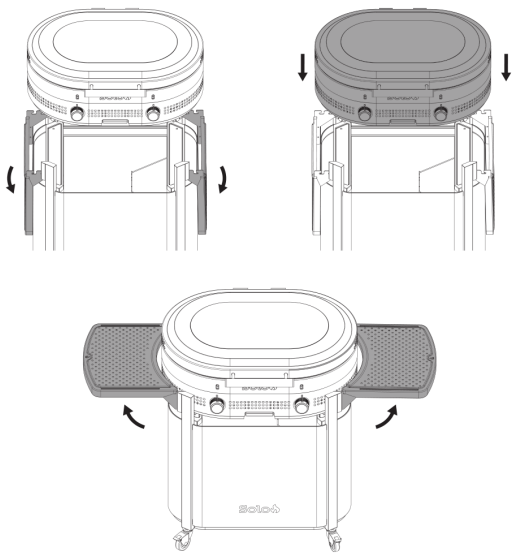

7a.

Przymocuj grill płytowy do stojaka za pomocą dołączonych czterech (4) śrub M6×16 z dużymi podkładkami.

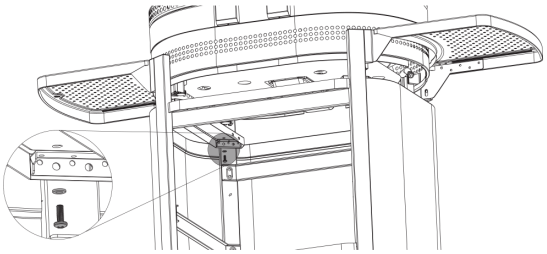

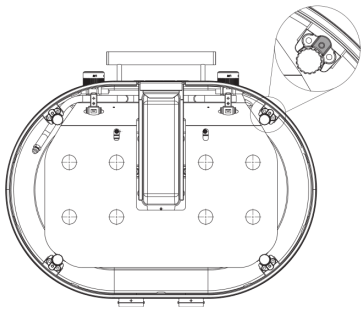

PODŁĄCZANIE BUTLI Z PROPANEM

Używaj wyłącznie standardowej, certyfikowanej butli LPG (propan w postaci ciekłej) o pojemności 20 lb, w dobrym stanie technicznym.

⚠ OSTRZEŻENIE

- Nie przechowuj zapasowej butli LPG pod tym urządzeniem ani w jego pobliżu.
- Nigdy nie napełniaj butli powyżej 80%.
- Nieścisłe przestrzeganie informacji podanych w dwóch pierwszych punktach może zwiększyć ryzyko pożaru, który może spowodować śmierć lub poważne obrażenia.
- Gdy urządzenie nie jest używane, zakręcaj dopływ gazu LPG na zaworze butli.
- Nie przechowuj ani nie używaj benzyny ani innych łatwopalnych cieczy lub oparów w pobliżu tego ani żadnego innego urządzenia.

⚠ NIEBEZPIECZEŃSTWO

Jeśli poczujesz zapach gazu: Odetnij dopływ gazu do urządzenia. Zgaś wszelki otwarty ogień. Otwórz pokrywę. Jeśli zapach się utrzymuje, trzymaj się z dala od urządzenia i niezwłocznie wezwij straż pożarną.

1. Ponowne sprawdzenie grilla płytowego i butli z propanem

Upewnij się, że grill płytowy i stojak stoją na zewnątrz na stabilnej, równej powierzchni. Butlę z propanem należy zawsze przechowywać i przenosić w pozycji pionowej.

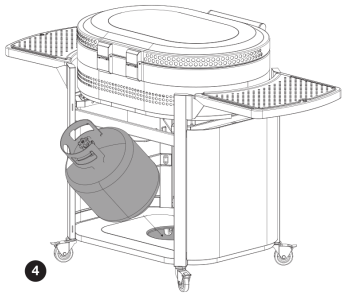

2. Sprawdzenie, czy wszystkie elementy sterujące są WYŁĄCZONE

Zanim zaczniesz manipulować butlą z propanem, sprawdź, czy wszystkie pokrętła regulacji palnika są całkowicie ustawione w pozycji OFF (wyłączone).

3. Podłączanie reduktora do butli z propanem

Odszukaj wąż z reduktorem zamocowany pod korpusem grilla. Dopasuj gwintowane złącze reduktora do zaworu butli z propanem. Obracaj pokrętło reduktora w prawo, aby nakręcić go na zawór butli. Dokręć ręcznie do oporu. Nie używaj narzędzi, aby nie dokręcić zbyt mocno, ponieważ może to uszkodzić połączenie.

4. Ustawienie butli na stojaku

Ostrożnie podnieś butlę z propanem i umieść ją na stojaku pod korpusem grilla. Upewnij się, że butla stoi płasko i pionowo w stojaku.

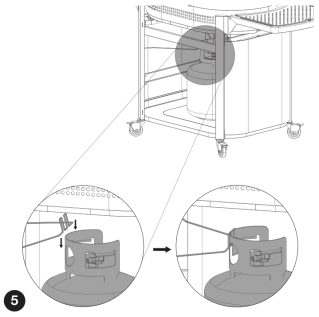

5. Zabezpieczenie butli z propanem

Sprawdź, czy butla jest prawidłowo ustawiona i stabilnie spoczywa w stojaku. Zabezpiecz butlę na miejscu za pomocą podpory systemu mocowania butli.

6. Zabezpieczenie węża grilla

Zawieś wąż grilla na haczyku stojaka, aby nie stykał się z osłoną termiczną grilla płytowego.

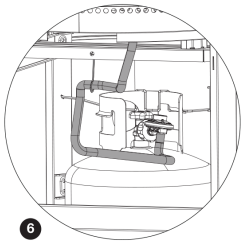

CECHY STOJAKA

1. Wszechstronny stojak do gotowania
Nasz ergonomicznie zaprojektowany stojak ma rozkładane półki, wytrzymałą konstrukcję i miejsce na butlę z propanem.

2. Gotowy na akcesoria
Ma wbudowane punkty mocowania półek bocznych, pojemników na przybory i innych niezbędnych akcesoriów kuchennych.

3. Składane półki
Specjalnie zaprojektowane półki maksymalizują przestrzeń do gotowania i składają się, co ułatwia przechowywanie.

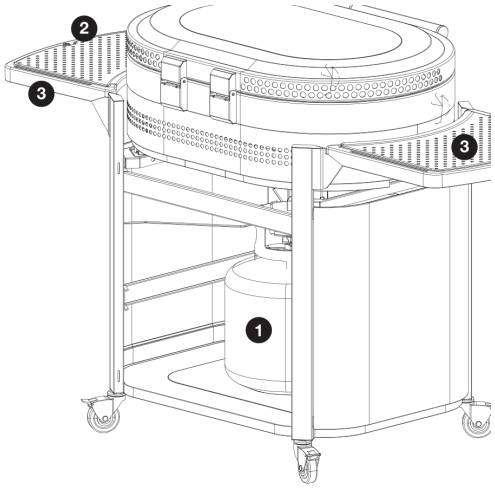

GWARANCJA

Przysługuje Ci nasza ograniczona gwarancja premium.

Pełne informacje znajdziesz na stronie solostove.com lub po zeskanowaniu tego kodu QR:

ROZWIĄZYWANIE PROBLEMÓW

Aby uzyskać pomoc, odwiedź stronę solostove.com lub skontaktuj się z działem obsługi klienta Solo pod numerem (833) 456-8958 od 9:00 do 19:00 czasu CT, pon.–pt.

SOLO BRANDS, LLC
1001 Mustang Dr.
Grapevine, TX 76051
solostove.com

V. SS30-G-STAND-BASE_121125